IVY®

COLLECTIE 2025

‘De IVY kranen zijn minimalistisch, innovatief en perfect te matchen met het gehele Sanibell assortiment.’

IVY® is een geregistreerd merk van Sanibell BV.

Sanibell ontwerpt en ontwikkelt in eigen beheer fontein- en badkamerkranen voor de internationale markt. De IVY collectie bestaat uit vijf uitgebreide series; IVY Bond, IVY Nexus, IVY Pact, IVY Concord en IVY Tribe. De showroomhoudende IVY dealers hebben van veel producten een voorbeeld staan en ook daar kunt u in werkelijkheid de stijl en kleuren van de materialen beoordelen.

Sanibell Nederland
Ferrarilaan 8
3261 NC Oud-Beijerland
Nederland
www.sanibell.nl
info@sanibell.nl
www.ivykranen.nl

Sanibell België
Sluis 2A unit 2
9810 Eke
België
www.sanibell.be
info@sanibell.be
www.ivykranen.be

International
www.sanibell.nl
export@sanibell.nl

Alle prijzen in deze prijslijst zijn adviesverkoopprijzen.
De in deze prijslijst afgebeelde kleuren en foto’s geven een indicatie van de werkelijkheid. Een afwijking is mogelijk. Kleurstalen kunt u bekijken en bestellen bij de IVY®-dealers. Alle overige gegevens in deze prijslijst zijn met de grootst mogelijke zorgvuldigheid bijeengebracht en gecontroleerd. Voor eventuele fouten of onvolledigheden en de gevolgen daarvan wordt geen aansprakelijkheid aanvaard. In het belang van vernieuwingen en verbeteringen behouden wij het recht voor wijzigingen in producten aan te brengen.

©Sanibell 2025

In de afgelopen 45 jaar heeft Sanibell mooie successen geboekt met de ontwikkeling van badkamermeubelen en hiermee waardevolle relaties opgebouwd met klanten in binnen- en buitenland. Door continu te luisteren naar de wensen van de klanten en te zoeken naar innovaties bij onze leveranciers, hebben we een uitgebreid en innovatief productassortiment badkamermeubelen, wastafels en spiegels ontwikkeld.

Een badkamermeubel opstelling bepaalt grotendeels de sfeer in een complete badkamer, maar natuurlijk bestaat een badkamer of toilet uit meer dan alleen een badkamermeubel opstelling. We zien steeds meer trends en kansen die we bij Sanibell goed kunnen invullen.

Met name op het gebied van kranen is er de afgelopen jaren steeds meer vraag naar betaalbare, goed vormgegeven en betrouwbare modellen. Deze observatie onderstreepte het belang voor de ontwikkeling van een eigen kranenmerk dat uitstekend past bij ons huidige assortiment.

Het nieuwe kranenmerk IVY is in 2023 geïntroduceerd en onderscheidt zich van andere merken. Sanibell heeft goed geluisterd naar de wensen van de sanitair-specialist, (binnenhuis)architect, installateur en consument. Maar ook hebben zij specialisten in specifieke (sanitaire) vakgebieden geraadpleegd. IVY is volledig opgebouwd vanaf de basis, met Nederlandse ontwerpkwaliteiten en versterkt met innovaties en internationale productiekennis.

Inmiddels is de vijfde serie badkamerkranen van IVY een feit en kunnen uit voorraad worden geleverd. De kracht van samenwerking heeft een belangrijke rol gespeeld bij de ontwikkeling van het merk IVY. Als eerbetoon aan de relaties met onze klanten en leveranciers hebben we de benamingen van de verschillende series kranen vernoemd naar de betekenissen en het gevoel van verbondenheid: Bond, Pact, Nexus, Concord en Tribe.

Wij wensen u veel inspiratie bij het creëren van de mooiste badkamers met onze IVY kranen.

INHOUD

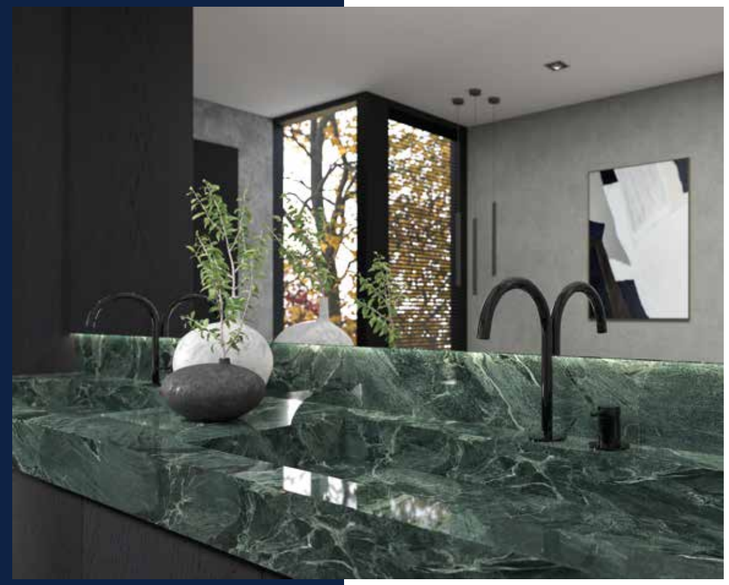

INTRODUCTIE

006 Sanibell. Sinds 1978
008 What's New?
010 Design
012 Productkenmerken
018 Series uitgelegd

Messing

SERIE BOND

021 Kleurenoverzicht
021 Materiaal en iconen
022 Wastafelkranen
032 Douchekranen
062 Badkranen
074 Fonteinkranen
084 Toebehoren
108 Accessoires

Messing

SERIE NEXUS

121 Kleurenoverzicht
121 Materiaal en iconen
122 Wastafelkranen
132 Douchekranen
162 Badkranen
174 Fonteinkranen
184 Toebehoren
208 Accessoires

Messing

SERIE PACT

221 Kleurenoverzicht
221 Materiaal en iconen
222 Wastafelkranen
232 Douchekranen
262 Badkranen
274 Fonteinkranen
284 Toebehoren
308 Accessoires

RVS316

SERIE CONCORD

321 Kleurenoverzicht
321 Materiaal en iconen
322 Wastafelkranen
328 Douchekranen
348 Badkranen
354 Fonteinkranen
358 Toebehoren

RVS316

SERIE TRIBE

373 Kleurenoverzicht
373 Materiaal en iconen
374 Wastafelkranen
380 Douchekranen
400 Badkranen
406 Fonteinkranen
410 Toebehoren

BELANGRIJKE INFORMATIE

426 Service onderdelen
440 Doorstroomtabellen
442 Schoonmaakadvies
444 Garantie en service
446 Legenda

SANIBELL. SINDS 1978.

Sanibell ontwerpt, ontwikkelt en fabriceert badkamermeubelen, wastafels, kranen en accessoires in eigen beheer voor de sanitair markt in Europa en is een van de snelst groeiende lifestyle badkamermeubelmerken in Europa. Sinds haar start in 1978 heeft Sanibell een zeer duidelijke focus op kwaliteit, aandacht voor detail en een eigenzinnige fascinatie voor design. Sanibell levert meer dan 40.000 producten uit voorraad. Productontwikkeling, kwaliteit, innovatiekracht en het uit voorraad leveren zijn de hoekstenen van het succes van de onderneming. De bedrijfsstrategie is gebaseerd op een optimale service, snelle leveringen, betrouwbaarheid, kwaliteit en passie voor design. Sanibell streeft ernaar om de klanten telkens te verrassen met kwalitatieve, functionele en creatieve producten die blijven inspireren. Dat doen we al 45 jaar en daar zijn we super trots op.

Op onze websites vindt u uitgebreide informatie per productlijn, maar ook informatie over onze andere producten, prijslijsten, garantievoorwaarden, onderhoudsadviezen en montagehandleidingen. Maar natuurlijk kunt u hier ook gewoon inspiratie opdoen.

Vanzelfsprekend vindt u ook veel inspiratie bij onze dealers maar ook in ons eigen Experience & Inspiration Center wordt u graag en goed geholpen. Een afspraak voor een bezoek is zo gemaakt; U kunt via de website een datum en tijdsblok selecteren. Maar dit kan natuurlijk ook via de contactpersoon/vertegenwoordiger van Sanibell of via de mail: info@sanibell.nl.

Ons Experience & Inspiration Center in Oud-Beijerland (vlakbij Rotterdam) is geopend van maandag tot en met vrijdag van 10:00 tot 12:30 uur en van 13:00 tot 16:00 uur.
De showroom in Eke (België) is uitsluitend op afspraak te bezoeken.

sanibell.nl | sanibell.be | ivykranen.nl

‘Productontwikkeling, kwaliteit, innovatiekracht en het uit voorraad leveren zijn de hoekstenen van het succes van de onderneming.’

Hoofdkantoor Nederland - Oud-Beijerland

Vestiging Polen - Ostrow Wielkopolski

Hoofdkantoor Nederland 2026 - Oud-Beijerland

WHAT'S NEW?

U hebt hem in handen, de nieuwe en nog dikkere IVY prijscatalogus, editie 2025/2026

Wat is er allemaal veranderd en bijgekomen sinds dat we de eerste editie van de prijscatalogus hebben uitgebracht. We schreven anno 2024: This is just the beginning... en inderdaad dit is nog maar het begin, and it's only going to get better from here! Sanibell breidt de IVY collectie steeds verder uit, zowel in de breedte als in de diepte.

Wat voor nieuws vindt u terug in de IVY Collectie?
Ontdek op deze pagina de nieuwste producten en een gloednieuwe serie.

Nieuwe serie Nexus
De IVY kranencollectie is uitgebreid met een nieuw model. De IVY Nexus. Dit nieuwe model is technisch te vergelijken met de bestaande kranen uit de Bond serie maar is uitgevoerd met een andere designgreep. De IVY Nexus is te herkennen aan de 'diamond knurling', dat zijn kleine ruitvormige inkepingen op het draaiende oppervlak van de kraanhendel.

IVY zet alles op een rijtje.
Ook nieuw in de IVY collectie is de compleet voorbereide inbouwbox voor de 4 en 5 gats badwandcombinatie. Dan heeft u alle noodzakelijke afbouwdelen voor boven het bad gewoon op een rijtje.

Regendouche

Cascade jet

HALO hoofddouche; maximale luxe, ultiem comfort.
Het gevaar wat u met de nieuwe Halo dual function hoofddouche loopt is dat u niet meer onder de douche uit wilt. De hoofddouche heeft namelijk een diameter van maar liefst 32 cm. Daarnaast heeft de Halo twee straalsoorten; een zachte regendouche en krachtige cascade jet, welke apart te bedienen zijn.

De Halo hoofddouche is te verkrijgen in de kleuren: chroom, mat zwart PED, geborsteld nickel PVD, geborsteld mat goud PVD, geborsteld mat koper PVD, geborsteld metal black PVD en zwart chroom PVD.

Ruime keuze uit doucheslangen
Onze doucheslangen zijn nu verkrijgbaar in verschillende lengtes! Naast de standaardlengte van 150 cm, kunt u nu ook kiezen voor een doucheslang van 120 cm of 200 cm. Hierdoor is er altijd de perfecte lengte beschikbaar die past bij elke badkamersituatie.

Verstelbare wandsteun
Ook onze wandsteun met geïntegreerde wateruitlaat is uitgebreid met een nieuwe verstelbare versie. Dit biedt extra gemak tijdens het douchen wanneer u de handdouche gebruikt. U kunt nu eenvoudig de positie aanpassen voor een optimale douche-ervaring!

Matching inbouwnisjes
De IVY accessoirelijn wordt uitgebreid met inbouwnisjes in de PVD kleur van de kranen. De shampoo kan gewoon in de douche blijven staan. Deze IVY nisjes hebben een inbouwdieptemaat van 7,5 cm en zijn verkrijgbaar in twee handige formaten; 30 x 30 cm en 30 x 60 cm.

DESIGN

Bij Sanibell hebben we een passie voor vormgeving. De kranen van IVY hebben hun prachtige design te danken aan onze afdeling productdesign. Jarenlange ervaring en het streven naar perfectie hebben ervoor gezorgd dat de collectie van hoge kwaliteit is. De afdeling productdesign en ontwikkeling bedenkt, ontwerpt en ontwikkelt alle producten volledig in eigen beheer. Van ontwerp tot finale realisatie. We hebben nu eenmaal een bijzondere passie voor vormgeving en dat vindt zijn weerslag in onze producten. Dutch design in optima forma.

Innovatie
Met kleine ontwerpaanpassingen kunnen we een groot verschil maken in het dagelijks gebruik. Een voorbeeld hiervan is de keuze om de pin van de temperatuurbegrenzer van de thermostaat aan de onderzijde van de knop te plaatsen. Op deze manier voorkomen we dat er water in de pin en het veertje stroomt, wat op zijn beurt kalkafzetting voorkomt. Dit is een veelvoorkomend probleem bij thermostaatkranen, maar met deze slimme innovatie lossen we dit probleem op. Dergelijke innovaties zijn door het hele IVY-programma te vinden.

Symmetry: strak en stijlvol
De symmetry uitvoering is herkenbaar aan de 'symmetrische' opstelling cq installatie van de design hendels en knoppen van de IVY kranen. Deze symmetry installaties kenmerken zich door een strak en stijlvol design en kunnen zowel horizontaal als verticaal worden toegepast.

Minimalistisch design zonder waste
De 'waste' is een voorziening die veelal aan de achterkant van een mengkraan te vinden is. Deze waste is de trek- en duwbediening van de afvoerplug waarmee de afvoer van een wastafel geopend dan wel gesloten kan worden. Alle IVY kranen zijn uitgevoerd zonder een dergelijke geïntegreerde waste/waste-inrichting. Hiervoor in de plaats kan gekozen worden voor een aparte afsluitbare design clickplug (stop&go design plug) of een niet afsluitbare waste (always open design plug). Deze designpluggen zijn eveneens beschikbaar in de kleur van de kraan.

Grandioos chroomwerk
Het chroomwerk van een IVY kraan speelt een essentiële rol bij het bepalen van de kwaliteit en waarde ervan. Het laagje chroom beschermt het messing tegen verkleuring en oxidatie. Het biedt niet alleen esthetische aantrekkingskracht, maar ook duurzaamheid, functionaliteit en betrouwbaarheid. Het hoogwaardige chroomwerk van de IVY kranen draagt bij aan een stijlvolle uitstraling en zorgt het voor eenvoudige bediening en onderhoudsgemak. De diepe hoogglans gloed van het chroomwerk maakt het zelfs mogelijk om jezelf feilloos te kunnen spiegelen in het oppervlak.

'Een feilloze weerspiegeling'

Universele en montagevriendelijke inbouwbox
Een kunststof box die toegepast wordt bij de inbouw van inbouwkranen in de muur. Bij een inbouwkraan zijn alleen de esthetische onderdelen zichtbaar, de rest van de techniek zit verborgen in de muur. En daar bewijst de IVY inbouwbox ook zijn nut. De universele inbouwbox van IVY is gemakkelijk en waterdicht te installeren en bovendien onzichtbaar weg te werken. De IVY inbouwbox is herkenbaar aan de donkerblauwe kleur. De installatie van een kunststof inbouwbox voorkomt in geval van mogelijke lekkage dat er water rechtstreeks in de muur stroomt. Ook in geval van nood blijven de technische inbouwdelen in deze inbouwbox gemakkelijk 'bereikbaar'.

PRODUCTKENMERKEN

In deze prijslijst maken we gebruik van iconen zodat per serie en model zichtbaar wordt welke productkenmerken het model uniek maken. Op de volgende pagina's worden de kenmerken uitgelegd.

- Installatievriendelijk
- Doorstroomcapaciteit Wastafels- en fonteinkranen
- Doorstroomcapaciteit Handdouches
- Doorstroomcapaciteit Hoofddouches
- Doorstroomcapaciteit Badkranen
- Doorstroomcapaciteit HALO hoofddouches
- Doorstroomcapaciteit HALO Cascade Jet
- Inbouwbox
- Flühs binnenwerken
- Vernet binnenwerken
- Citec binnenwerken
- Belgaqua Keurmerk
- Neoperl perlator
- Messing 4MS
- PED gekleurd
- PVD gekleurd
- Cooltouch
- Roestvaststaal
- Center gepolijst
- Waterbesparend
- Coldstart energiebesparing
- Antikalk nozzles
- Comfort en EcoAir

Duurzaamheid, betaalbaarheid, kwaliteit, installatiegemak, directe beschikbaarheid en design zijn de kenmerkende eigenschappen van IVY. Kwaliteit en betrouwbaarheid zijn een eerste vereiste.

Daarom zijn de IVY kranen gemaakt van de beste kwaliteit messing (voorgeschreven volgens UBA -Umweltbundesamt) of het superieure corrosiewerende roestvast staal (RVS316). De slijtvaste en permanente afwerking in PVD/PED is uitgevoerd met de meest moderne technieken en de innovatieve high-tech binnenwerken zijn altijd van gespecialiseerde Europese makelij zoals Flühs, Vernet, Citec en Neoperl. Het design onderscheidt zich met verfijnde en herkenbare designdetails en een uniek functioneel karakter.

Breed assortiment
Ons IVY programma biedt oplossingen voor vrijwel elke opstelling. Of het nu gaat om een badrandcombinatie of een flow-through stopkraan. Sanibell heeft een oplossing. Mocht u iets zoeken wat niet in onze catalogus staat, neem dan contact op met onze afdeling verkoop. De mogelijkheden zijn namelijk eindeloos in alle deelcomponenten!

Installatievriendelijk
De IVY producten zijn altijd gemakkelijk te installeren volgens de normen en vaste gebruiken van de installateur. Hiervoor kunnen ook alle gangbare gereedschappen gebruikt worden.

Doorstroomcapaciteit
Doorstroomcapaciteit is een begrip dat u terug kan vinden bij elke IVY kraan. De doorstroomcapaciteit is de maximale hoeveelheid liter water die wordt doorgelaten door de leiding van de kraan. De doorstroomcapaciteit wordt altijd uitgedrukt in aantal liters per minuut.

Zie ook bladzijde 441 voor alle doorstroomtabellen

Inbouwbox
Voor de IVY inbouwkranen zijn speciale, universele inbouwboxen ontwikkeld. Gemakkelijk te installeren en onzichtbaar weg te werken.

'De gehele collectie is 'in house' ontworpen en geproduceerd met eigen mallen.'

Hoge kwaliteit door Europees binnenwerk
Om de kwaliteit van IVY te waarborgen wordt er gebruik gemaakt van hoogwaardige binnenwerken van de Europese merken Flühs, Citec, Neoperl en Vernet. Per productgroep verschilt het binnenwerk. Op het Duitse Flühs binnenwerk, welke volledig van messing gemaakt is, wordt een garantie verleend van maar liefst 10 jaar. De kranen met een binnenwerk van de Spaanse Citec Group zijn uitgevoerd met de soepel werkende componenten en cartridges. Deze hoog technologische fabrikant staat bekend om haar technologische voorsprong en ontwikkeling van geavanceerde producten voor de vloeistoftransport.

Belgaqua keurmerk
Alle IVY kranen uit de series BOND, NEXUS en PACT zijn door keuringsinstantie Belgaqua getest, goedgekeurd en voorzien van een certificaat.

Belgaqua, de Belgische federatie voor de watersector keurt materialen en producten die in contact komen met drinkwater en die aangesloten zijn op het waterleidingnet.

Om het risico van vervuiling van het distributienet te minimaliseren moeten deze producten beschermd zijn tegen terugstroming van water. Daarnaast geven ze aan welke beveiligingselementen, zoals keerkleppen, noodzakelijk zijn om terugvloeiing van vervuild water te voorkomen.

Volledig messing
Om kwaliteit te kunnen garanderen bestaan de series Bond, Nexus en Pact volledig uit hoogwaardig en duurzaam messing.
Messing is al tientallen jaren de standaard voor de productie van kranen, en dit is niet zonder reden. Messing is namelijk bijzonder geschikt voor het gebruik met drinkwater, omdat het de perfecte balans biedt tussen stevigheid en bewerkbaarheid. Het materiaal heeft een buitengewoon hoge duurzaamheid en garandeert veilig drinkwater.

Bij IVY kranen maken we gebruik van een harde legering van koper en zink speciaal geschikt voor drinkwater in overeenstemming met Europese richtlijnen.

Daarnaast hebben wij gekozen voor materialen en grondstoffen die worden voorgeschreven in de UBA materiaallijst. Dat betekent dat IVY materialen gebruikt die in contact komen met water waarvoor het Duitse Milieuagentschap een aanbeveling heeft opgesteld. Zo dragen we ons steentje bij aan een duurzame productie en een zo laag mogelijke CO_2-voetafdruk.

PED kleur techniek
De PED kleuring staat voor Pulse Electro Deposition, een industrieel proces dat elektriciteit gebruikt om metaal te coaten met chroom of lak. Karakteristiek aan dit coatings proces is de hoge mate van krasvastheid.

PVD kleur techniek
De PVD kleuring staat voor Physical Vapour Deposition, een duurzame, permanente en slijtvaste kleurtechniek.

In dit proces wordt eerst een dunne, sterke toplaag op het product aangebracht. Vervolgens wordt een vloeibaar metaal, (titanium) verdampt en in een vacuüm geplaatst. Deze damp vestigt zich op het product en creëert een prachtige harde coating.

Dit proces wordt vervolgens meerdere keren herhaald. Hoe dikker deze laag, hoe resistenter tegen beschadiging.

Kleuruitvoering serie Bond, Nexus & Pact

Chroom	Mat zwart PED	Geborsteld nickel PVD	Geborsteld mat goud PVD	Geborsteld mat koper PVD	Geborsteld metal black PVD	Zwart chroom PVD

Bescherming tegen verbranding
De Cooltouch uitvoering kenmerkt zich doordat de buitenkant van kranen nooit warmer kan worden dan de ingestelde thermostaat temperatuur. Het heetwaterdeel binnenin een kraan wordt bij een Cooltouch kraan met koud water gekoeld en zorgt ervoor dat het metalen oppervlak niet te heet wordt. Vooral ook veilig voor gevoelige kinderhandjes.

Onverwoestbaar RVS316
De series Concord en Tribe zijn voorzien van RVS316. Doordat roestvaststaal (RVS) uitermate goed bestand is tegen slijtage heeft het een lange levensduur en hoeft het dus minder vaak vervangen te worden. Daarnaast is RVS volledig recyclebaar waardoor het een duurzaam en milieuvriendelijk materiaal is. De kranen van RVS zijn zeer goed bestand tegen de invloeden van water en hoge temperaturen en zijn daardoor bijna onverwoestbaar te noemen. Bovendien zijn er op RVS kranen minder snel vlekken en vingerafdrukken zichtbaar. Door het gladde oppervlak is RVS gemakkelijk schoon te houden.

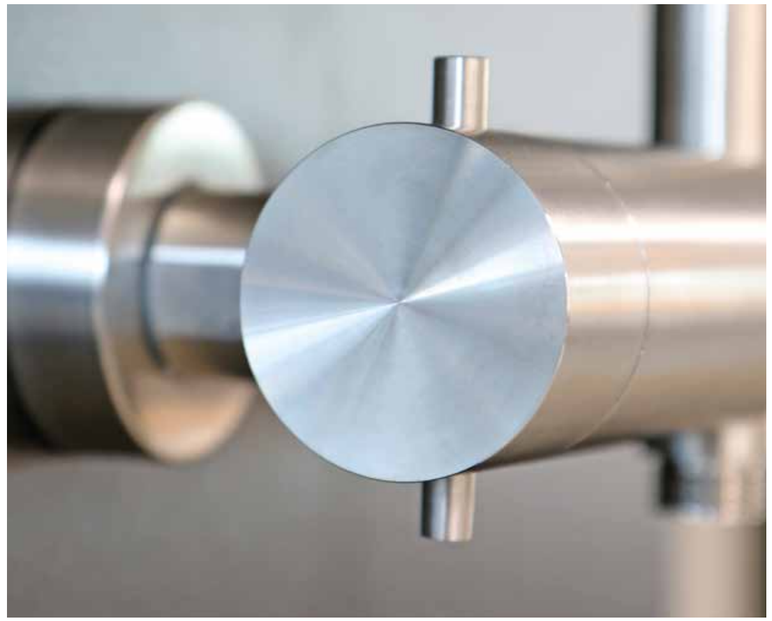

Center gepolijst
Deze 'schitterende' vorm van polijsten geeft de vlakke kraandelen een nog luxere uitstraling.

Kleuruitvoering serie Concord en Tribe

RVS316 geborsteld

RVS316 geborsteld mat goud PVD

RVS316 geborsteld mat koper PVD

RVS316 geborsteld carbon black PVD

'Hoge kwaliteit gecombineerd met innovatieve technieken.'

Waterbesparend
Besparing op water betekent niet alleen besparing op het milieu, het betekent ook besparing op geld. Elke druppel water die onnodig verwarmd wordt betekent besparing. Dus ook op energie en onze waardevolle hulpbronnen.

Coldstart Energiebesparing
De Coldstart mengkranen van IVY zijn energiebesparend, omdat ze vanuit de basispositie alleen koud water laten stromen. De vraag naar warm water zal bewust uitgevoerd moeten worden. Met de Coldstart uitvoering heeft u minder energieverbruik omdat de leidingen dan niet onnodig met warm water gevuld worden.

'Water- en energiebesparend'

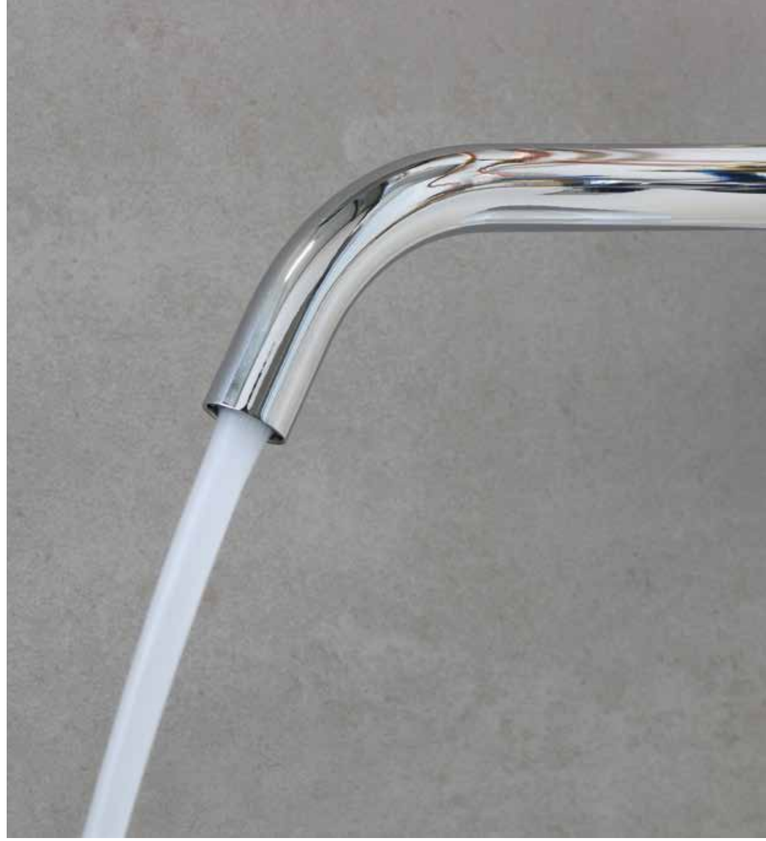

Antikalk nozzles
De douchekoppen zijn voorzien van anti-kalk nozzles waardoor de douchekop zeer eenvoudig ontkalkt kan worden.

Comfort en EcoAir
De toevoeging van lucht aan het water zorgt er voor dat de wellness ervaring extra benadrukt wordt omdat het watergevoel wordt verbeterd. Het water lijkt voller, lichter en zachter te worden. Bovendien zorgt de Eco Air voor een aanzienlijke waterbesparing.

SERIES

Vijf prachtige 'matchmaking' series. De vijf IVY collecties worden gepresenteerd onder de serienamen: Bond, Nexus, Pact, Concord en Tribe. Het assortiment omvat alle mogelijke modellen en uitvoeringen: bad- en douchekranen in diverse opbouw- en inbouwvarianten, wastafelkranen, accessoires en koudwater fonteinkranen. Allemaal van een hoog design en kwaliteitsniveau. De naamgeving van deze series komt ook voort uit het begrip: 'matchmaking' wat koppelen en samenbrengen betekent. De badkamerkraan wordt gekoppeld aan de wastafel en ook de kleur van de kraan vormt een verbinding met het badkamermeubel en de toegepaste andere materialen zoals tegels.

SERIE PACT
De serie Pact is herkenbaar aan de moderne strakke, rechthoekige design handgreep. Deze eigenzinnige en trendy serie is, net als de serie Bond, verkrijgbaar in 7 prachtige kleuren (chroom, mat zwart PED en 5 PVD kleuren).

SERIE BOND
De tijdloze serie Bond kenmerkt zich door de elegante ronde hendel. Alle producten uit deze serie zijn verkrijgbaar in 7 'matchmaking' kleuren (chroom, mat zwart PED en 5 PVD kleuren).

SERIE CONCORD
Onverwoestbaar en stoer, dat is de tijdloze RVS serie Concord. Verkrijgbaar in 4 moderne, geborstelde kleuren.

'Het gehele assortiment is uit voorraad leverbaar.'

SERIE NEXUS
De serie Nexus heeft dezelfde technische eigenschappen als de kranen uit de serie Bond, echter qua design onderscheidt de Nexus serie zich door de unieke diamantvormige patronen, gemaakt van rechte, hoekige en kruisende lijnen, die in het materiaal worden aangebracht. Normaal ziet u deze stoere vormgeving terug in gereedschappen om gebruikers een betere grip te bieden. Ook de Nexus is verkrijgbaar in 7 moderne, geborstelde kleuren.

SERIE TRIBE
Deze minimalistische roestvrijstalen designserie heeft een rechthoekige industriële toolgrip hendel. Net zoals de Concord is deze serie verkrijgbaar in 4 moderne geborstelde kleuren.

SERIE BOND

022 Wastafelkranen
032 Douchekranen
062 Badkranen
074 Fonteinkranen
084 Toebehoren
108 Accessoires

BOND

Serie Bond; een tijdloze en functionele 'Dutch' design serie met vertrouwde en herkenbare ronde bedieningsgreep. Alle producten uit deze serie zijn volledig van messing gemaakt en verkrijgbaar in 7 'matchmaking' kleuren (chroom, mat zwart PED en 5 PVD kleuren).

Chroom | Mat zwart PED | Geborsteld nickel PVD | Geborsteld mat goud PVD | Geborsteld mat koper PVD | Geborsteld metal black PVD | Zwart chroom PVD

Onderstaande productkenmerken zijn van toepassing op de gehele serie Bond. Op de volgende pagina's worden bij ieder item de productspecifieke kenmerken benoemd.

PED gekleurd
Krasvaste en duurzaam hechtende PED afwerking in mat zwart.

PVD gekleurd
Permanente en slijtvaste PVD kleuren

Messing 4MS
Een harde legering van koper en zink speciaal geschikt voor drinkwater in overeenstemming met Europese richtlijnen.

Neoperl perlator
Water- en energiebesparende mondstuk voor de kraan.

Comfort en EcoAir
De toevoeging van lucht aan het water zorgt ervoor dat het water tijdens het douchen voller, lichter en zachter wordt.

Waterbesparend
Besparing op water betekent niet alleen besparing op het milieu, het betekent ook besparing op geld.

Belgaqua keurmerk
Alle IVY-kranen uit de BOND-, NEXUS- en PACT-series voldoen aan de wettelijke kwaliteitseisen, hebben het Belgaqua-keurmerk en vormen geen risico voor de waterkwaliteit.

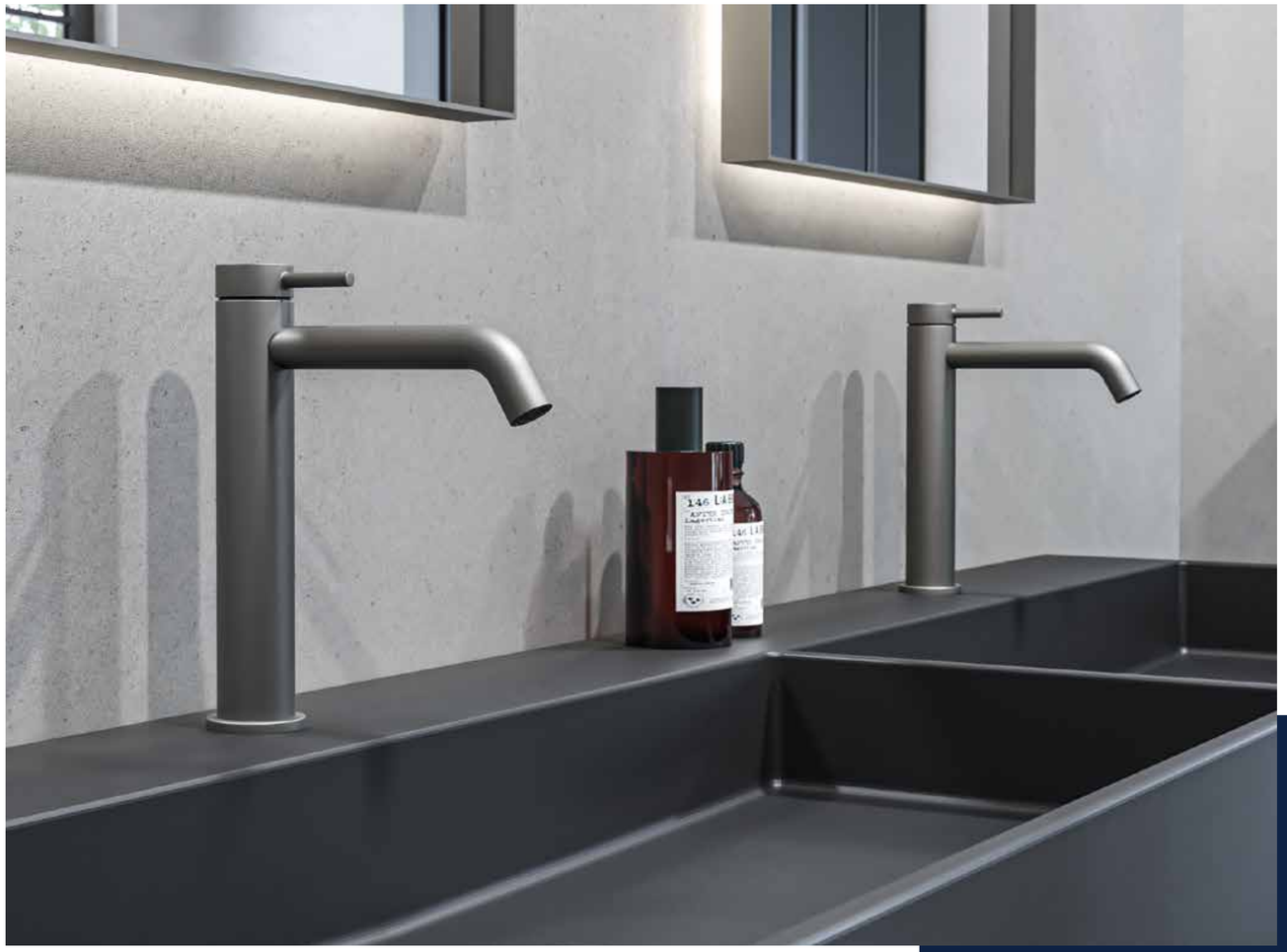

WASTAFELKRANEN
BOND

Wastafelmengkraan model S

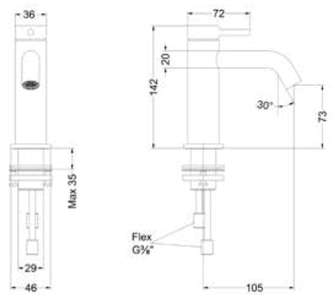

Omschrijving	Kleur	Artikelnummer	Prijs excl. BTW	Prijs incl. BTW
Eenhendel wastafelmengkraan opbouw S model, coldstart	Chroom	6100101	€ 156,20	€ 189,00
	Mat zwart PED	6100102	€ 219,01	€ 265,00
	Geborsteld nickel PVD	6100103	€ 219,01	€ 265,00
	Geborsteld mat goud PVD	6100104	€ 219,01	€ 265,00
	Geborsteld mat koper PVD	6100105	€ 219,01	€ 265,00
	Geborsteld metal black PVD	6100106	€ 219,01	€ 265,00
	Zwart chroom PVD	6100107	€ 219,01	€ 265,00

Wastafelmengkraan model M

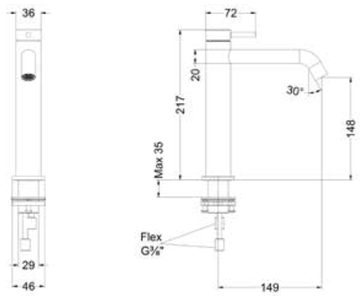

Omschrijving	Kleur	Artikelnummer	Prijs excl. BTW	Prijs incl. BTW
Eenhendel wastafelmengkraan opbouw M model, coldstart	Chroom	6100151	€ 189,26	€ 229,00
	Mat zwart PED	6100152	€ 247,11	€ 299,00
	Geborsteld nickel PVD	6100153	€ 247,11	€ 299,00
	Geborsteld mat goud PVD	6100154	€ 247,11	€ 299,00
	Geborsteld mat koper PVD	6100155	€ 247,11	€ 299,00
	Geborsteld metal black PVD	6100156	€ 247,11	€ 299,00
	Zwart chroom PVD	6100157	€ 247,11	€ 299,00

Design sifon en hoekstopkraan zie bladzijde 106 en 107

Wastafelmengkraan model L

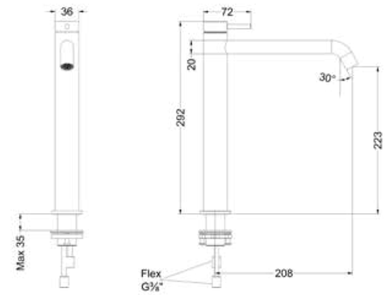

Omschrijving	Kleur	Artikelnummer	Prijs excl. BTW	Prijs incl. BTW
Eenhendel wastafelmengkraan opbouw L model, coldstart	Chroom	6100201	€ 222,31	€ 269,00
	Mat zwart PED	6100202	€ 288,43	€ 349,00
	Geborsteld nickel PVD	6100203	€ 288,43	€ 349,00
	Geborsteld mat goud PVD	6100204	€ 288,43	€ 349,00
	Geborsteld mat koper PVD	6100205	€ 288,43	€ 349,00
	Geborsteld metal black PVD	6100206	€ 288,43	€ 349,00
	Zwart chroom PVD	6100207	€ 288,43	€ 349,00

Design sifon en hoekstopkraan zie bladzijde 106 en 107

Wastafelmengkraan draaibare uitloop

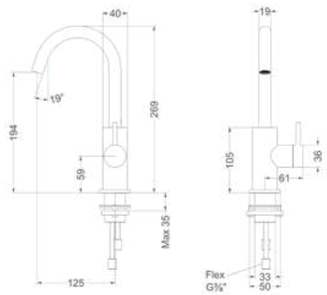

Omschrijving	Kleur	Artikelnummer	Prijs excl. BTW	Prijs incl. BTW
Eenhendel wastafelmengkraan opbouw met draaibare uitloop, coldstart	Chroom	6100251	€ 197,52	€ 239,00
	Mat zwart PED	6100252	€ 247,11	€ 299,00
	Geborsteld nickel PVD	6100253	€ 247,11	€ 299,00
	Geborsteld mat goud PVD	6100254	€ 247,11	€ 299,00
	Geborsteld mat koper PVD	6100255	€ 247,11	€ 299,00
	Geborsteld metal black PVD	6100256	€ 247,11	€ 299,00
	Zwart chroom PVD	6100257	€ 247,11	€ 299,00

Wastafelmengkraan 2-gats bladmontage

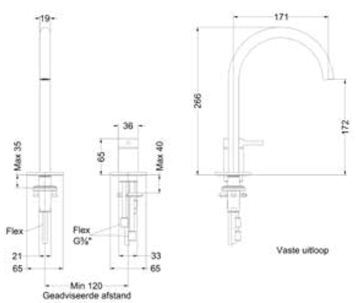

Omschrijving	Kleur	Artikelnummer	Prijs excl. BTW	Prijs incl. BTW
Eenhendel wastafelmengkraan 2-gats bladmontage met uitloop, coldstart	Chroom	6100301	€ 238,84	€ 289,00
	Mat zwart PED	6100302	€ 304,96	€ 369,00
	Geborsteld nickel PVD	6100303	€ 304,96	€ 369,00
	Geborsteld mat goud PVD	6100304	€ 304,96	€ 369,00
	Geborsteld mat koper PVD	6100305	€ 304,96	€ 369,00
	Geborsteld metal black PVD	6100306	€ 304,96	€ 369,00
	Zwart chroom PVD	6100307	€ 304,96	€ 369,00

Design sifon en hoekstopkraan zie bladzijde 106 en 107

Bidetmengkraan

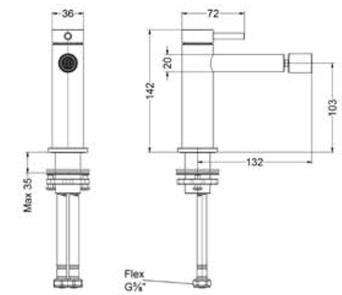

Omschrijving	Kleur	Artikelnummer	Prijs excl. BTW	Prijs incl. BTW
Eenhendel bidetmengkraan, coldstart	Chroom	6100551	€ 164,46	€ 199,00
	Mat zwart PED	6100552	€ 230,58	€ 279,00
	Geborsteld nickel PVD	6100553	€ 230,58	€ 279,00
	Geborsteld mat goud PVD	6100554	€ 230,58	€ 279,00
	Geborsteld mat koper PVD	6100555	€ 230,58	€ 279,00
	Geborsteld metal black PVD	6100556	€ 230,58	€ 279,00
*** Leverbaar vanaf medio juni 2025**	Zwart chroom PVD	6100557	€ 230,58	€ 279,00

Design sifon en hoekstopkraan zie bladzijde 106 en 107

Afbouwdeel inbouwwastafelmengkraan

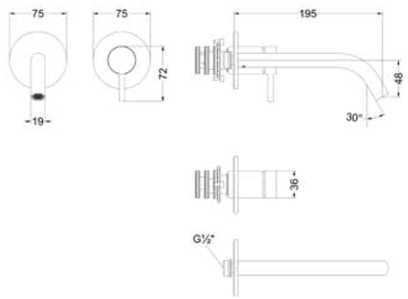

Uitloop zowel links als rechts te monteren door box om te draaien

Omschrijving	Kleur	Artikelnummer	Prijs excl. BTW	Prijs incl. BTW
Eenhendel wastafelmengkraan afbouwdeel 2-gats wandmontage met gebogen uitloop, coldstart	Chroom	6100351	€ 172,73	€ 209,00
	Mat zwart PED	6100352	€ 238,84	€ 289,00
	Geborsteld nickel PVD	6100353	€ 238,84	€ 289,00
	Geborsteld mat goud PVD	6100354	€ 238,84	€ 289,00
	Geborsteld mat koper PVD	6100355	€ 238,84	€ 289,00
	Geborsteld metal black PVD	6100356	€ 238,84	€ 289,00
	Zwart chroom PVD	6100357	€ 238,84	€ 289,00

Inbouwbox t.b.v. inbouwwastafelmengkraan L/R

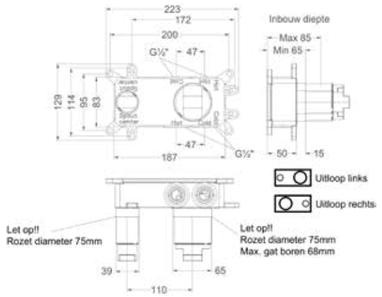

Uitloop zowel links als rechts te monteren door box om te draaien

Omschrijving	Kleur	Artikelnummer	Prijs excl. BTW	Prijs incl. BTW
Inbouwbox t.b.v. eenhendel wastafelmengkraan 2-gats wandmontage, uitloop links/ rechts toe te passen	Donker blauw	6199001	€ 123,14	€ 149,00

Totaalprijs inbouwwastafelmengkraan met inbouwbox

CR Prijs excl. BTW € 295,87 Prijs incl. BTW € 358,00

MZ GN MP GK GM ZC Prijs excl. BTW € 361,98 Prijs incl. BTW € 438,00

Design sifon en hoekstopkraan zie bladzijde 106 en 107

Afbouwdeel eenhendel bidetmengkraan met houder, slang 120 cm en push button handdouche

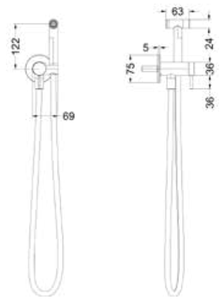

Omschrijving	Kleur	Artikelnummer	Prijs excl. BTW	Prijs incl. BTW
Afbouwdeel eenhendel bidetmengkraan met houder, slang 120 cm en push button handdouche, coldstart	Chroom	6100601	€ 197,52	€ 239,00
	Mat zwart PED	6100602	€ 313,22	€ 379,00
	Geborsteld nickel PVD	6100603	€ 313,22	€ 379,00
	Geborsteld mat goud PVD	6100604	€ 313,22	€ 379,00
	Geborsteld mat koper PVD	6100605	€ 313,22	€ 379,00
	Geborsteld metal black PVD	6100606	€ 313,22	€ 379,00
	Zwart chroom PVD	6100607	€ 313,22	€ 379,00

*** Leverbaar vanaf medio juni 2025**

Inbouwbox tbv eenhendel bidetmengkraan

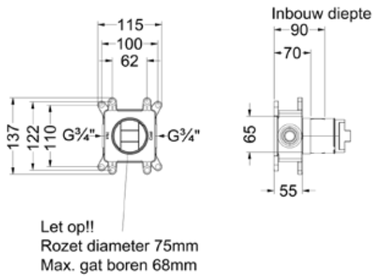

Omschrijving	Kleur	Artikelnummer	Prijs excl. BTW	Prijs incl. BTW
Inbouwbox tbv eenhendel bidetmengkraan	Donker blauw	6299004	€ 98,35	€ 119,00

Totaalprijs inbouw bidetmengkraan met inbouwbox

CR Prijs excl. BTW € 295,87 Prijs incl. BTW € 358,00

MZ GN MP GK GM ZC Prijs excl. BTW € 411,57 Prijs incl. BTW € 498,00

Design sifon en hoekstopkraan zie bladzijde 106 en 107

Designplug always open

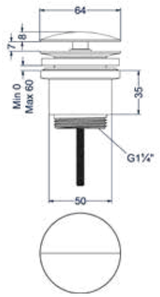

Omschrijving	Kleur	Artikelnummer	Prijs excl. BTW	Prijs incl. BTW
Designplug always open	Chroom	6901701	€ 40,50	€ 49,00
	Mat zwart PED	6901702	€ 81,82	€ 99,00
	Geborsteld nickel PVD	6901703	€ 81,82	€ 99,00
	Geborsteld mat goud PVD	6901704	€ 81,82	€ 99,00
	Geborsteld mat koper PVD	6901705	€ 81,82	€ 99,00
	Geborsteld metal black PVD	6901706	€ 81,82	€ 99,00
	Zwart chroom PVD	6901707	€ 81,82	€ 99,00

Designplug stop&go

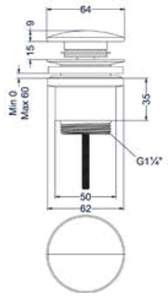

Omschrijving	Kleur	Artikelnummer	Prijs excl. BTW	Prijs incl. BTW
Designplug stop&go	Chroom	6901751	€ 40,50	€ 49,00
	Mat zwart PED	6901752	€ 81,82	€ 99,00
	Geborsteld nickel PVD	6901753	€ 81,82	€ 99,00
	Geborsteld mat goud PVD	6901754	€ 81,82	€ 99,00
	Geborsteld mat koper PVD	6901755	€ 81,82	€ 99,00
	Geborsteld metal black PVD	6901756	€ 81,82	€ 99,00
	Zwart chroom PVD	6901757	€ 81,82	€ 99,00

DOUCHEKRANEN
BOND

Combiset Bond 1

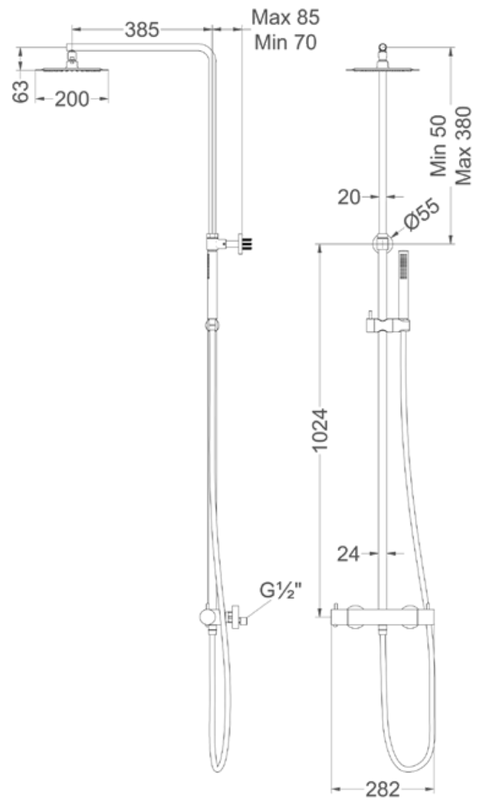

Omschrijving	Artikelnummer chroom	Prijs excl. BTW	Prijs incl. BTW
Standaard setprijs chroom **Code: CSB1CRAA**		€ 698,35	€ 845,00
Bestaande uit:			
Opbouw douchethermostaat met stop-omstel	6201501		
Showerpipe met glijstuk	6201551		
Doucheslang smooth 150 cm	6900251		
Handdouche staafmodel met antikalk nozzels	6900351		
Hoofddouche slim 20 cm	6900501		
Standaard setprijs overige kleuren		€ 946,28	€ 1.145,00

DOUCHEKRANEN

1 Combiset Bond 1 = Thermostatische regendoucheset opbouw

2 Kleur

CR = Chroom	MZ = Mat zwart PED	GN = Geborsteld nickel PVD	MP = Geborsteld mat goud PVD	GK = Geborsteld mat koper PVD	GM = Geborsteld metal black PVD	ZC = Zwart chroom PVD

Standaard setprijs chroom	€ 698,35	€ 845,00	**Standaard setprijs overige kleuren**	€ 946,28	€ 1.145,00

3 Handdouche chroom meerprijs

Omschrijving	Prijs excl. BTW	Prijs incl. BTW
A = Handdouche staafmodel	€ 0,00	€ 0,00
B = Handdouche 3 standen model	€ 0,00	€ 0,00
C = Handdouche satin spray model	€ 74,38	€ 90,00

3 Handdouche overige kleuren meerprijs

Omschrijving	Prijs excl. BTW	Prijs incl. BTW
A = Handdouche staafmodel	€ 0,00	€ 0,00
* **B = Handdouche 3 standen model**	€ 0,00	€ 0,00
C = Handdouche satin spray model	€ 107,44	€ 130,00

4 Hoofddouche chroom meerprijs

Omschrijving	Prijs excl. BTW	Prijs incl. BTW
A = Hoofddouche Slim20	€ 0,00	€ 0,00
B = Hoofddouche Slim25	€ 49,59	€ 60,00
C = Hoofddouche Slim30	€ 148,76	€ 180,00
D = Hoofddouche Medium20	€ 66,12	€ 80,00
E = Hoofddouche Medium25	€ 115,70	€ 140,00
F = Hoofddouche Medium30	€ 181,82	€ 220,00

4 Hoofddouche overige kleuren meerprijs

Omschrijving	Prijs excl. BTW	Prijs incl. BTW
A = Hoofddouche Slim20	€ 0,00	€ 0,00
B = Hoofddouche Slim25	€ 66,12	€ 80,00
C = Hoofddouche Slim30	€ 223,14	€ 270,00
D = Hoofddouche Medium20	€ 148,76	€ 180,00
E = Hoofddouche Medium25	€ 231,40	€ 280,00
F = Hoofddouche Medium30	€ 314,05	€ 380,00

Stel zelf uw combiset samen

CSB1			
1	2	3	4

2 Kies kleur
3 Kies handdouche
4 Kies hoofddouche

*** Uitzondering zwart chroom niet mogelijk**

Opbouw douchethermostaat

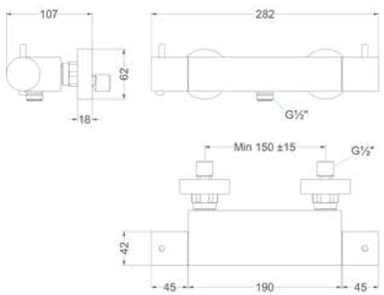

Omschrijving	Kleur	Artikelnummer	Prijs excl. BTW		Prijs incl. BTW	
Douchethermostaatkraan opbouw cooltouch	Chroom	6201001	€	288,43	€	349,00
	Mat zwart PED	6201002	€	379,34	€	459,00
	Geborsteld nickel PVD	6201003	€	379,34	€	459,00
	Geborsteld mat goud PVD	6201004	€	379,34	€	459,00
	Geborsteld mat koper PVD	6201005	€	379,34	€	459,00
	Geborsteld metal black PVD	6201006	€	379,34	€	459,00
	Zwart chroom PVD	6201007	€	379,34	€	459,00

Toebehoren zie bladzijde 84

Glijstangset met handdouche staafmodel en doucheslang 150 cm

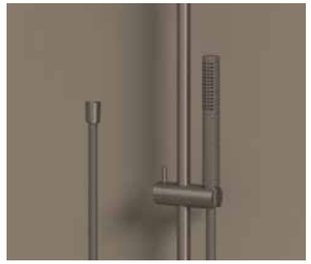

Kleur	Artikelnummer	Prijs excl. BTW		Prijs incl. BTW	
Chroom	6901151	€	237,19	€	287,00
Mat zwart PED	6901152	€	377,69	€	457,00
Geborsteld nickel PVD	6901153	€	377,69	€	457,00
Geborsteld mat goud PVD	6901154	€	377,69	€	457,00
Geborsteld mat koper PVD	6901155	€	377,69	€	457,00
Geborsteld metal black PVD	6901156	€	377,69	€	457,00
Zwart chroom PVD	6901157	€	377,69	€	457,00

Glijstangset met handdouche verstelbaar 3 standen en doucheslang 150 cm

Kleur	Artikelnummer	Prijs excl. BTW		Prijs incl. BTW	
Chroom	6901141	€	237,19	€	287,00
Mat zwart PED	6901142	€	377,69	€	457,00
Geborsteld nickel PVD	6901143	€	377,69	€	457,00
Geborsteld mat goud PVD	6901144	€	377,69	€	457,00
Geborsteld mat koper PVD	6901145	€	377,69	€	457,00
Geborsteld metal black PVD	6901146	€	377,69	€	457,00

Glijstangset met handdouche rond satin spray en doucheslang 150 cm

Kleur	Artikelnummer	Prijs excl. BTW		Prijs incl. BTW	
Chroom	6901131	€	328,10	€	397,00
Mat zwart PED	6901132	€	485,12	€	587,00
Geborsteld nickel PVD	6901133	€	485,12	€	587,00
Geborsteld mat goud PVD	6901134	€	485,12	€	587,00
Geborsteld mat koper PVD	6901135	€	485,12	€	587,00
Geborsteld metal black PVD	6901136	€	485,12	€	587,00
Zwart chroom PVD	6901137	€	485,12	€	587,00

Combiset Bond 2

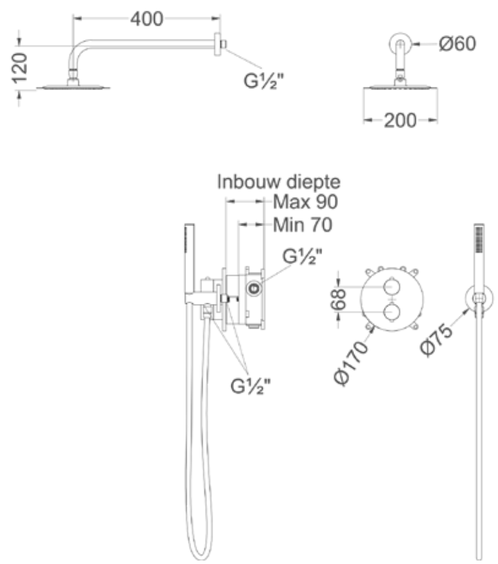

Omschrijving	Artikelnummer chroom	Prijs excl. BTW	Prijs incl. BTW
Standaard setprijs chroom **Code: CSB2CRAAAA**		€ 726,45	€ 879,00
Bestaande uit:			
Inbouwbox t.b.v. inbouwthermostaat met 2-weg stop-omstel	6299002		
Afbouwdeel inbouwthermostaat met 2-weg stop-omstel	6201151		
Doucheslang smooth 150 cm	6900251		
Handdouche staafmodel met antikalk nozzels	6900351		
Hoofddouche slim 20 cm	6900501		
Wandarm 40 cm 1/2"	6901551		
Wandsteun met geïntegreerde wateruitlaat 1/2"	6900201		
Standaard setprijs overige kleuren		€ 987,60	€ 1.195,00

** **Losse inbouwbox voor Combiset CSB2EX (6299002)**

Doorstroomtabel zie bladzijde 440

1 Combiset Bond 2 = Regendoucheset inbouwthermostaatkraan en 2-weg stop-omstel

2 Kleur

CR = Chroom	MZ = Mat zwart PED	GN = Geborsteld nickel PVD	MP = Geborsteld mat goud PVD	GK = Geborsteld mat koper PVD	GM = Geborsteld metal black PVD	ZC = Zwart chroom PVD

	Standaard setprijs chroom Incl. inbouwbox (CSB2)	€ 726,45	€ 879,00	
**	**Standaard setprijs chroom Excl. inbouwbox (CSB2EX)**	€ 408,26	€ 494,00	

	Standaard setprijs overige kleuren Incl. inbouwbox (CSB2)	€ 987,60	€ 1.195,00
**	**Standaard setprijs overige kleuren Excl. inbouwbox (CSB2EX)**	€ 669,42	€ 810,00

3 Handdouche chroom meerprijs

Omschrijving	Prijs excl. BTW	Prijs incl. BTW
A = Handdouche staafmodel	€ 0,00	€ 0,00
B = Handdouche 3 standen model	€ 0,00	€ 0,00
C = Handdouche satin spray model	€ 74,38	€ 90,00

3 Handdouche overige kleuren meerprijs

	Omschrijving	Prijs excl. BTW	Prijs incl. BTW
	A = Handdouche staafmodel	€ 0,00	€ 0,00
*	**B = Handdouche 3 standen model**	€ 0,00	€ 0,00
	C = Handdouche satin spray model	€ 107,44	€ 130,00

4 Hoofddouche chroom meerprijs

Omschrijving	Prijs excl. BTW	Prijs incl. BTW
A = Hoofddouche Slim20	€ 0,00	€ 0,00
B = Hoofddouche Slim25	€ 49,59	€ 60,00
C = Hoofddouche Slim30	€ 148,76	€ 180,00
D = Hoofddouche Medium20	€ 66,12	€ 80,00
E = Hoofddouche Medium25	€ 115,70	€ 140,00
F = Hoofddouche Medium30	€ 181,82	€ 220,00

4 Hoofddouche overige kleuren meerprijs

Omschrijving	Prijs excl. BTW	Prijs incl. BTW
A = Hoofddouche Slim20	€ 0,00	€ 0,00
B = Hoofddouche Slim25	€ 66,12	€ 80,00
C = Hoofddouche Slim30	€ 223,14	€ 270,00
D = Hoofddouche Medium20	€ 148,76	€ 180,00
E = Hoofddouche Medium25	€ 231,40	€ 280,00
F = Hoofddouche Medium30	€ 314,05	€ 380,00

5 Bevestiging chroom meerprijs

Omschrijving	Prijs excl. BTW	Prijs incl. BTW
A = Wandarm	€ 0,00	€ 0,00
B = Plafondbuis 15cm	€ 0,00	€ 0,00
C = Plafondbuis 30cm	€ 0,00	€ 0,00

5 Bevestiging overige kleuren meerprijs

Omschrijving	Prijs excl. BTW	Prijs incl. BTW
A = Wandarm	€ 0,00	€ 0,00
B = Plafondbuis 15cm	€ 0,00	€ 0,00
C = Plafondbuis 30cm	€ 0,00	€ 0,00

6 Handdouchehouder chroom meerprijs

Omschrijving	Prijs excl. BTW	Prijs incl. BTW
A = Wandsteun met geïnt. uitlaat	€ 0,00	€ 0,00
B = Glijstang met geïnt. uitlaat	€ 115,70	€ 140,00
C = Verstelbare wandsteun met geïnt. uitlaat	€ 16,53	€ 20,00

6 Handdouchehouder overige kleuren meerprijs

Omschrijving	Prijs excl. BTW	Prijs incl. BTW
A = Wandsteun met geïnt. uitlaat	€ 0,00	€ 0,00
B = Glijstang met geïnt. uitlaat	€ 165,29	€ 200,00
C = Verstelbare wandsteun met geïnt. uitlaat	€ 16,53	€ 20,00

Stel zelf uw combiset samen

CSB2 / CSB2EX					
1	2	3	4	5	6

1. Kies incl./excl. inbouwbox
2. Kies kleur
3. Kies handdouche
4. Kies hoofddouche
5. Kies bevestiging
6. Kies handdouchehouder

* Uitzondering zwart chroom niet mogelijk

** Prijs set is excl. inbouwbox

Combiset Bond 3

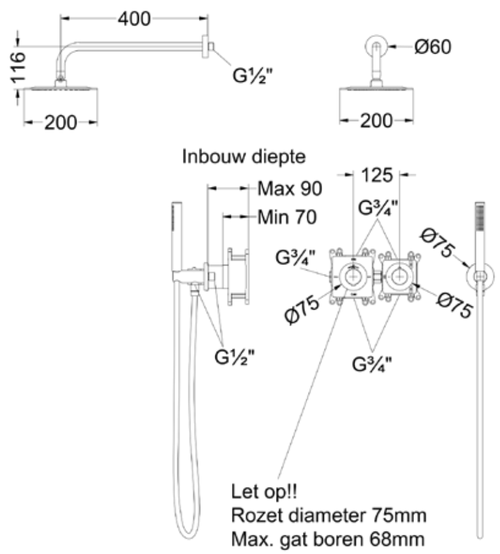

Kraan zowel horizontaal als verticaal te monteren

Omschrijving	Artikelnummer chroom	Prijs excl. BTW	Prijs incl. BTW
Standaard setprijs chroom **Code: CSB3CRAAAA**		€ 1.073,56	€ 1.299,00
Bestaande uit:			
Inbouwbox t.b.v. inbouwthermostaat met 2-weg stop-omstel symmetry	6299011		
Afbouwdeel inbouwthermostaat met 2-weg stop-omstel symmetry	6201361		
Doucheslang smooth 150 cm	6900251		
Handdouche staafmodel met antikalk nozzels	6900351		
Hoofddouche slim 20 cm	6900501		
Wandarm 40 cm 1/2"	6901551		
Wandsteun met geïntegreerde wateruitlaat 1/2"	6900201		
Standaard setprijs overige kleuren		€ 1.334,71	€ 1.615,00

** **Losse inbouwbox voor Combiset CSB3EX (6299011)**

Doorstroomtabel zie bladzijde 440

1 Combiset Bond 3 = Regendoucheset inbouwthermostaatkraan met 2-weg stop-omstel symmetry

2 Kleur

CR = Chroom	MZ = Mat zwart PED	GN = Geborsteld nickel PVD	MP = Geborsteld mat goud PVD	GK = Geborsteld mat koper PVD	GM = Geborsteld metal black PVD	ZC = Zwart chroom PVD

	Standaard setprijs chroom Incl. inbouwbox (CSB3)	€ 1.073,56	€ 1.299,00	
**	**Standaard setprijs chroom Excl. inbouwbox (CSB3EX)**	€ 590,09	€ 714,00	

	Standaard setprijs overige kleuren Incl. inbouwbox (CSB3)	€ 1.334,71	€ 1.615,00
**	**Standaard setprijs overige kleuren Excl. inbouwbox (CSB3EX)**	€ 851,24	€ 1.030,00

3 Handdouche chroom meerprijs

Omschrijving	Prijs excl. BTW	Prijs incl. BTW
A = Handdouche staafmodel	€ 0,00	€ 0,00
B = Handdouche 3 standen model	€ 0,00	€ 0,00
C = Handdouche satin spray model	€ 74,38	€ 90,00

3 Handdouche overige kleuren meerprijs

	Omschrijving	Prijs excl. BTW	Prijs incl. BTW
	A = Handdouche staafmodel	€ 0,00	€ 0,00
*	**B = Handdouche 3 standen model**	€ 0,00	€ 0,00
	C = Handdouche satin spray model	€ 107,44	€ 130,00

4 Hoofddouche chroom meerprijs

Omschrijving	Prijs excl. BTW	Prijs incl. BTW
A = Hoofddouche Slim20	€ 0,00	€ 0,00
B = Hoofddouche Slim25	€ 49,59	€ 60,00
C = Hoofddouche Slim30	€ 148,76	€ 180,00
D = Hoofddouche Medium20	€ 66,12	€ 80,00
E = Hoofddouche Medium25	€ 115,70	€ 140,00
F = Hoofddouche Medium30	€ 181,82	€ 220,00

4 Hoofddouche overige kleuren meerprijs

Omschrijving	Prijs excl. BTW	Prijs incl. BTW
A = Hoofddouche Slim20	€ 0,00	€ 0,00
B = Hoofddouche Slim25	€ 66,12	€ 80,00
C = Hoofddouche Slim30	€ 223,14	€ 270,00
D = Hoofddouche Medium20	€ 148,76	€ 180,00
E = Hoofddouche Medium25	€ 231,40	€ 280,00
F = Hoofddouche Medium30	€ 314,05	€ 380,00

5 Bevestiging chroom meerprijs

Omschrijving	Prijs excl. BTW	Prijs incl. BTW
A = Wandarm	€ 0,00	€ 0,00
B = Plafondbuis 15cm	€ 0,00	€ 0,00
C = Plafondbuis 30cm	€ 0,00	€ 0,00

5 Bevestiging overige kleuren meerprijs

Omschrijving	Prijs excl. BTW	Prijs incl. BTW
A = Wandarm	€ 0,00	€ 0,00
B = Plafondbuis 15cm	€ 0,00	€ 0,00
C = Plafondbuis 30cm	€ 0,00	€ 0,00

6 Handdouchehouder chroom meerprijs

Omschrijving	Prijs excl. BTW	Prijs incl. BTW
A = Wandsteun met geïnt. uitlaat	€ 0,00	€ 0,00
B = Glijstang met geïnt. uitlaat	€ 115,70	€ 140,00
C = Verstelbare wandsteun met geïnt. uitlaat	€ 16,53	€ 20,00

6 Handdouchehouder overige kleuren meerprijs

Omschrijving	Prijs excl. BTW	Prijs incl. BTW
A = Wandsteun met geïnt. uitlaat	€ 0,00	€ 0,00
B = Glijstang met geïnt. uitlaat	€ 165,29	€ 200,00
C = Verstelbare wandsteun met geïnt. uitlaat	€ 16,53	€ 20,00

Stel zelf uw combiset samen

CSB3 / CSB3EX					
1	2	3	4	5	6

1. Kies incl./excl. inbouwbox
2. Kies kleur
3. Kies handdouche
4. Kies hoofddouche
5. Kies bevestiging
6. Kies handdouchehouder

* Uitzondering zwart chroom niet mogelijk

** Prijs set is excl. inbouwbox

Combiset Bond 4

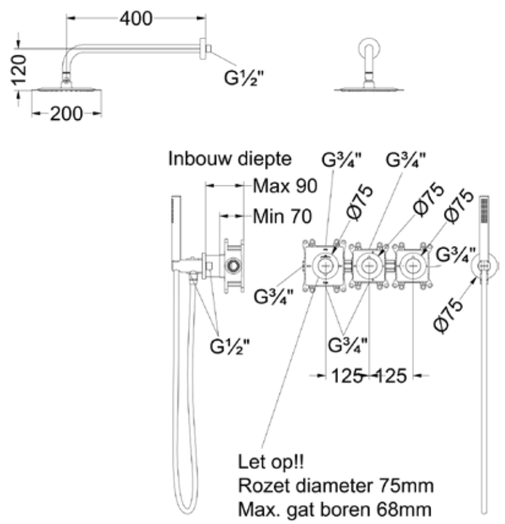

Kraan zowel horizontaal als verticaal te monteren

Omschrijving	Artikelnummer chroom	Prijs excl. BTW	Prijs incl. BTW
Standaard setprijs chroom **Code: CSB4CRAAAA**		€ 1.139,68	€ 1.379,00
Bestaande uit:			
Inbouwbox t.b.v. inbouwthermostaat met 2 stopkranen symmetry	6299010		
Afbouwdeel inbouwthermostaat met 2 stopkranen symmetry	6202471		
Doucheslang smooth 150 cm	6900251		
Handdouche staafmodel met antikalk nozzels	6900351		
Hoofddouche slim 20 cm	6900501		
Wandarm 40 cm 1/2"	6901551		
Wandsteun met geïntegreerde wateruitlaat 1/2"	6900201		
Standaard setprijs overige kleuren		€ 1.404,13	€ 1.699,00

** **Losse inbouwbox voor Combiset CSB4EX (6299010)**

Doorstroomtabel zie bladzijde 440

1 Combiset Bond 4 = Regendoucheset inbouwthermostaatkraan met 2 losse stopkranen symmetry

2 Kleur

CR = Chroom	MZ = Mat zwart PED	GN = Geborsteld nickel PVD	MP = Geborsteld mat goud PVD	GK = Geborsteld mat koper PVD	GM = Geborsteld metal black PVD	ZC = Zwart chroom PVD

	Omschrijving	Prijs excl. BTW	Prijs incl. BTW
	Standaard setprijs chroom Incl. inbouwbox (CSB4)	€ 1.139,68	€ 1.379,00
**	**Standaard setprijs chroom Excl. inbouwbox (CSB4EX)**	€ 606,62	€ 734,00
	Standaard setprijs overige kleuren Incl. inbouwbox (CSB4)	€ 1.404,13	€ 1.699,00
**	**Standaard setprijs overige kleuren Excl. inbouwbox (CSB4EX)**	€ 871,08	€ 1.054,00

3 Handdouche chroom meerprijs

Omschrijving	Prijs excl. BTW	Prijs incl. BTW
A = Handdouche staafmodel	€ 0,00	€ 0,00
B = Handdouche 3 standen model	€ 0,00	€ 0,00
C = Handdouche satin spray model	€ 74,38	€ 90,00

3 Handdouche overige kleuren meerprijs

Omschrijving	Prijs excl. BTW	Prijs incl. BTW
A = Handdouche staafmodel	€ 0,00	€ 0,00
* **B = Handdouche 3 standen model**	€ 0,00	€ 0,00
C = Handdouche satin spray model	€ 107,44	€ 130,00

4 Hoofddouche chroom meerprijs

Omschrijving	Prijs excl. BTW	Prijs incl. BTW
A = Hoofddouche Slim20	€ 0,00	€ 0,00
B = Hoofddouche Slim25	€ 49,59	€ 60,00
C = Hoofddouche Slim30	€ 148,76	€ 180,00
D = Hoofddouche Medium20	€ 66,12	€ 80,00
E = Hoofddouche Medium25	€ 115,70	€ 140,00
F = Hoofddouche Medium30	€ 181,82	€ 220,00

4 Hoofddouche overige kleuren meerprijs

Omschrijving	Prijs excl. BTW	Prijs incl. BTW
A = Hoofddouche Slim20	€ 0,00	€ 0,00
B = Hoofddouche Slim25	€ 66,12	€ 80,00
C = Hoofddouche Slim30	€ 223,14	€ 270,00
D = Hoofddouche Medium20	€ 148,76	€ 180,00
E = Hoofddouche Medium25	€ 231,40	€ 280,00
F = Hoofddouche Medium30	€ 314,05	€ 380,00

5 Bevestiging chroom meerprijs

Omschrijving	Prijs excl. BTW	Prijs incl. BTW
A = Wandarm	€ 0,00	€ 0,00
B = Plafondbuis 15cm	€ 0,00	€ 0,00
C = Plafondbuis 30cm	€ 0,00	€ 0,00

5 Bevestiging overige kleuren meerprijs

Omschrijving	Prijs excl. BTW	Prijs incl. BTW
A = Wandarm	€ 0,00	€ 0,00
B = Plafondbuis 15cm	€ 0,00	€ 0,00
C = Plafondbuis 30cm	€ 0,00	€ 0,00

6 Handdouchehouder chroom meerprijs

Omschrijving	Prijs excl. BTW	Prijs incl. BTW
A = Wandsteun met geïnt. uitlaat	€ 0,00	€ 0,00
B = Glijstang met geïnt. uitlaat	€ 115,70	€ 140,00
C = Verstelbare wandsteun met geïnt. uitlaat	€ 16,53	€ 20,00

6 Handdouchehouder overige kleuren meerprijs

Omschrijving	Prijs excl. BTW	Prijs incl. BTW
A = Wandsteun met geïnt. uitlaat	€ 0,00	€ 0,00
B = Glijstang met geïnt. uitlaat	€ 165,29	€ 200,00
C = Verstelbare wandsteun met geïnt. uitlaat	€ 16,53	€ 20,00

Stel zelf uw combiset samen

CSB4 / CSB4EX					
1	2	3	4	5	6

1. Kies incl./excl. inbouwbox
2. Kies kleur
3. Kies handdouche
4. Kies hoofddouche
5. Kies bevestiging
6. Kies handdouchehouder

* Uitzondering zwart chroom niet mogelijk

** Prijs set is excl. inbouwbox

Combiset Bond 5

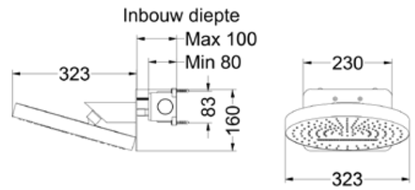

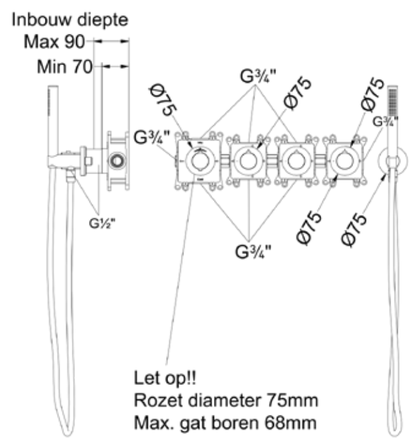

Kraan zowel horizontaal als verticaal te monteren

Omschrijving	Artikelnummer chroom	Prijs excl. BTW	Prijs incl. BTW
Standaard setprijs chroom **Code: CSB5CRAGA**		€ 1.818,19	€ 2.200,00
Bestaande uit:			
Inbouwbox t.b.v. inbouwthermostaat met 3 stopkranen symmetry	6202388		
Afbouwdeel inbouwthermostaat met 3 stopkranen symmetry	6202371		
Doucheslang smooth 150 cm	6900251		
Handdouche staafmodel met antikalk nozzels	6900351		
Hoofddouche HALO	6904001		
Wandsteen met geïntegreerde wateruitlaat 1/2"	6900201		
Standaard setprijs overige kleuren		€ 2.256,20	€ 2.730,00

Doorstroomtabel zie bladzijde 440

1 Combiset Bond 5 = Regendoucheset inbouwthermostaatkraan met 3 losse stopkranen symmetry

2 Kleur

CR = Chroom	MZ = Mat zwart PED	GN = Geborsteld nickel PVD	MP = Geborsteld mat goud PVD	GK = Geborsteld mat koper PVD	GM = Geborsteld metal black PVD	ZC = Zwart chroom PVD

Standaard setprijs chroom	€	1.818,19	€	2.200,00	**Standaard setprijs overige kleuren**	€	2.256,20	€ 2.730,00

3 Handdouche chroom meerprijs

Omschrijving	Prijs excl. BTW	Prijs incl. BTW
A = Handdouche staafmodel	€ 0,00	€ 0,00
B = Handdouche 3 standen model	€ 0,00	€ 0,00
C = Handdouche satin spray model	€ 74,38	€ 90,00

3 Handdouche overige kleuren meerprijs

Omschrijving	Prijs excl. BTW	Prijs incl. BTW
A = Handdouche staafmodel	€ 0,00	€ 0,00
* **B = Handdouche 3 standen model**	€ 0,00	€ 0,00
C = Handdouche satin spray model	€ 107,44	€ 130,00

4 Hoofddouche chroom meerprijs

Omschrijving	Prijs excl. BTW	Prijs incl. BTW
G = Hoofddouche HALO	€ 0,00	€ 0,00

4 Hoofddouche overige kleuren meerprijs

Omschrijving	Prijs excl. BTW	Prijs incl. BTW
G = Hoofddouche HALO	€ 0,00	€ 0,00

5 Handdouchehouder chroom meerprijs

Omschrijving	Prijs excl. BTW	Prijs incl. BTW
A = Wandsteun met geïnt. uitlaat	€ 0,00	€ 0,00
B = Glijstang met geïnt. uitlaat	€ 115,70	€ 140,00
C = Verstelbare wandsteun met geïnt. uitlaat	€ 16,53	€ 20,00

5 Handdouchehouder overige kleuren meerprijs

Omschrijving	Prijs excl. BTW	Prijs incl. BTW
A = Wandsteun met geïnt. uitlaat	€ 0,00	€ 0,00
B = Glijstang met geïnt. uitlaat	€ 165,29	€ 200,00
C = Verstelbare wandsteun met geïnt. uitlaat	€ 16,53	€ 20,00

Stel zelf uw combiset samen

CSB5			G	
1	2	3	4	5

2 Kies kleur
3 Kies handdouche
4 Kies hoofddouche
5 Kies handdouchehouder

*** Uitzondering zwart chroom niet mogelijk**

Afbouwdeel inbouw douchemengkraan eenhendel

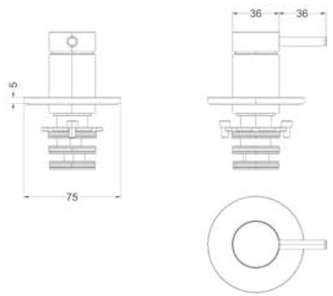

Omschrijving	Kleur	Artikelnummer	Prijs excl. BTW	Prijs incl. BTW
Afbouwdeel inbouw douchemengkraan eenhendel met rond rozet	Chroom	6201051	€ 90,08	€ 109,00
	Mat zwart PED	6201052	€ 156,20	€ 189,00
	Geborsteld nickel PVD	6201053	€ 156,20	€ 189,00
	Geborsteld mat goud PVD	6201054	€ 156,20	€ 189,00
	Geborsteld mat koper PVD	6201055	€ 156,20	€ 189,00
	Geborsteld metal black PVD	6201056	€ 156,20	€ 189,00
	Zwart chroom PVD	6201057	€ 156,20	€ 189,00

Inbouwbox t.b.v. inbouwdouchemengkraan eenhendel

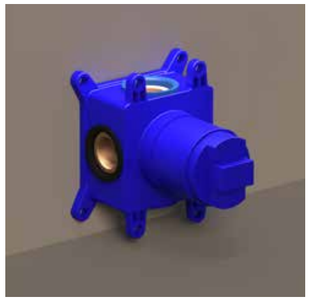

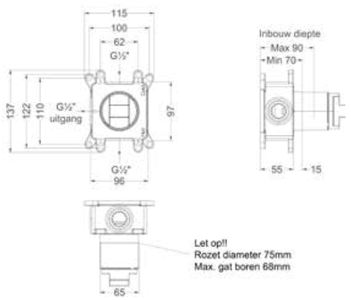

Omschrijving	Kleur	Artikelnummer	Prijs excl. BTW	Prijs incl. BTW
Inbouwbox t.b.v. inbouwdouchemengkraan eenhendel	Donker blauw	6299001	€ 98,35	€ 119,00

Totaalprijs inbouw douchemengkraan eenhendel met inbouwbox

CR Prijs excl. BTW € 188,43 Prijs incl. BTW € 228,00

MZ GN MP GK GM ZC Prijs excl. BTW € 279,55 Prijs incl. BTW € 308,00

Afbouwdeel inbouw 2-weg omstel

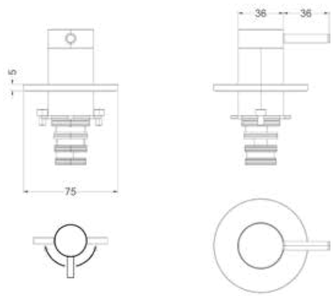

Omschrijving	Kleur	Artikelnummer	Prijs excl. BTW	Prijs incl. BTW
Afbouwdeel inbouw 2-weg omstel	Chroom	6201101	€ 147,93	€ 179,00
	Mat zwart PED	6201102	€ 180,99	€ 219,00
	Geborsteld nickel PVD	6201103	€ 180,99	€ 219,00
	Geborsteld mat goud PVD	6201104	€ 180,99	€ 219,00
	Geborsteld mat koper PVD	6201105	€ 180,99	€ 219,00
	Geborsteld metal black PVD	6201106	€ 180,99	€ 219,00
	Zwart chroom PVD	6201107	€ 180,99	€ 219,00

Inbouwbox t.b.v. 2-weg omstel

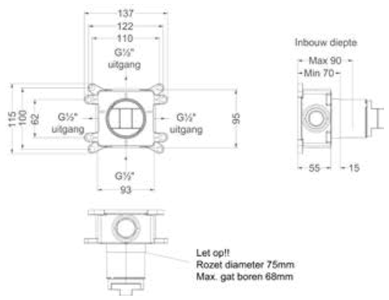

Omschrijving	Kleur	Artikelnummer	Prijs excl. BTW	Prijs incl. BTW
Inbouwbox t.b.v. 2-weg omstel	Donker blauw	6201108	€ 98,35	€ 119,00

Totaalprijs inbouw 2-weg omstel met inbouwbox

CR Prijs excl. BTW € 246,28 Prijs incl. BTW € 298,00

MZ GN MP GK GM ZC Prijs excl. BTW € 279,33 Prijs incl. BTW € 338,00

Afbouwdeel inbouwthermostaat met 2-weg stop-omstel

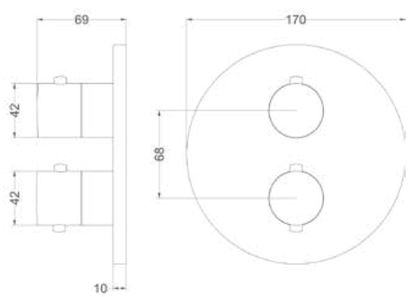

Omschrijving	Kleur	Artikelnummer	Prijs excl. BTW	Prijs incl. BTW
Afbouwdeel inbouwthermostaat met 2-weg stop-omstel met rond rozet	Chroom	6201151	€ 152,89	€ 185,00
	Mat zwart PED	6201152	€ 214,05	€ 259,00
	Geborsteld nickel PVD	6201153	€ 214,05	€ 259,00
	Geborsteld mat goud PVD	6201154	€ 214,05	€ 259,00
	Geborsteld mat koper PVD	6201155	€ 214,05	€ 259,00
	Geborsteld metal black PVD	6201156	€ 214,05	€ 259,00
	Zwart chroom PVD	6201157	€ 214,05	€ 259,00

Inbouwbox t.b.v. inbouwthermostaat met 2-weg stop-omstel

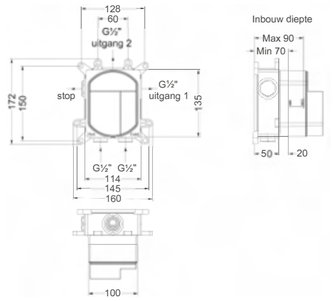

Omschrijving	Kleur	Artikelnummer	Prijs excl. BTW	Prijs incl. BTW
Inbouwbox t.b.v. inbouwsthermostaat met 2-weg stop-omstel	Donker blauw	6299002	€ 400,83	€ 485,00

Totaalprijs inbouwthermostaat met 2-weg stop-omstel en inbouwbox

CR Prijs excl. BTW € 553,72 Prijs incl. BTW € 670,00

MZ GN MP GK GM ZC Prijs excl. BTW € 614,88 Prijs incl. BTW € 744,00

Doorstroomtabel zie bladzijde 440

Afbouwdeel inbouwthermostaat met 3-weg stop-omstel

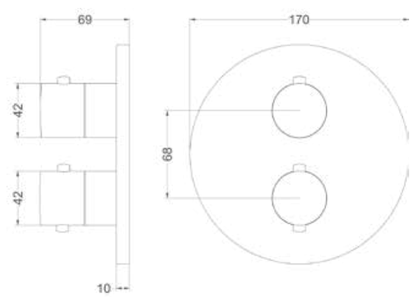

Omschrijving	Kleur	Artikelnummer	Prijs excl. BTW	Prijs incl. BTW
Afbouwdeel inbouwthermostaat met 3-weg stop-omstel met rond rozet	Chroom	6201201	€ 152,89	€ 185,00
	Mat zwart PED	6201202	€ 214,05	€ 259,00
	Geborsteld nickel PVD	6201203	€ 214,05	€ 259,00
	Geborsteld mat goud PVD	6201204	€ 214,05	€ 259,00
	Geborsteld mat koper PVD	6201205	€ 214,05	€ 259,00
	Geborsteld metal black PVD	6201206	€ 214,05	€ 259,00
	Zwart chroom PVD	6201207	€ 214,05	€ 259,00

Inbouwbox t.b.v. inbouwthermostaat met 3-weg stop-omstel

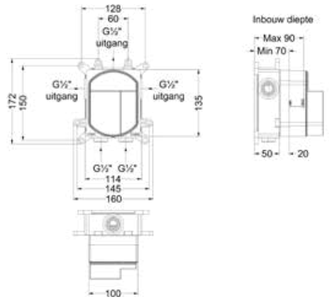

Omschrijving	Kleur	Artikelnummer	Prijs excl. BTW	Prijs incl. BTW
Inbouwbox t.b.v. inbouwthermostaat met 3-weg stop-omstel	Donker blauw	6299003	€ 400,83	€ 485,00

Totaalprijs inbouwthermostaat met 3-weg stop-omstel en inbouwbox

CR Prijs excl. BTW € 553,72 Prijs incl. BTW € 670,00

MZ GN MP GK GM ZC Prijs excl. BTW € 614,88 Prijs incl. BTW € 744,00

Afbouwdeel inbouwthermostaat met 1 losse stopkraan

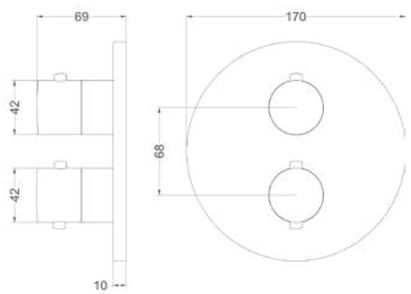

Omschrijving	Kleur	Artikelnummer	Prijs excl. BTW	Prijs incl. BTW
Afbouwdeel inbouwthermostaat met 1 losse stopkraan met rond rozet	Chroom	6201251	€ 152,89	€ 185,00
	Mat zwart PED	6201252	€ 214,05	€ 259,00
	Geborsteld nickel PVD	6201253	€ 214,05	€ 259,00
	Geborsteld mat goud PVD	6201254	€ 214,05	€ 259,00
	Geborsteld mat koper PVD	6201255	€ 214,05	€ 259,00
	Geborsteld metal black PVD	6201256	€ 214,05	€ 259,00
	Zwart chroom PVD	6201257	€ 214,05	€ 259,00

Inbouwbox t.b.v. inbouwthermostaat met 1 stopkraan

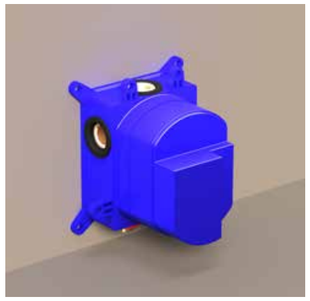

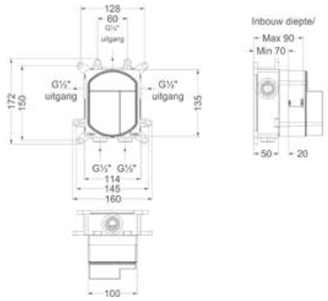

Omschrijving	Kleur	Artikelnummer	Prijs excl. BTW	Prijs incl. BTW
Inbouwbox t.b.v. inbouwthermostaat met 1 stopkraan	Donker blauw	6202398	€ 367,77	€ 445,00

Totaalprijs inbouwthermostaat met 1 losse stopkraan en inbouwbox

CR — Prijs excl. BTW € 520,66 — Prijs incl. BTW € 630,00

MZ GN MP GK GM ZC — Prijs excl. BTW € 581,82 — Prijs incl. BTW € 704,00

Afbouwdeel inbouwthermostaat met 2-weg stop-omstel symmetry

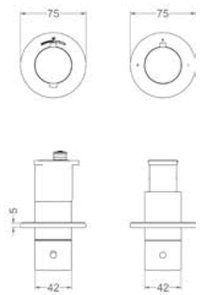

Omschrijving	Kleur	Artikelnummer	Prijs excl. BTW	Prijs incl. BTW
Afbouwdeel inbouwthermostaat met 2-weg stop-omstel symmetry met ronde rozetten	Chroom	6201361	€ 230,58	€ 279,00
	Mat zwart PED	6201362	€ 309,92	€ 375,00
	Geborsteld nickel PVD	6201363	€ 309,92	€ 375,00
	Geborsteld mat goud PVD	6201364	€ 309,92	€ 375,00
	Geborsteld mat koper PVD	6201365	€ 309,92	€ 375,00
	Geborsteld metal black PVD	6201366	€ 309,92	€ 375,00
	Zwart chroom PVD	6201367	€ 309,92	€ 375,00

Inbouwbox t.b.v. inbouwthermostaat met 2-weg stop-omstel symmetry

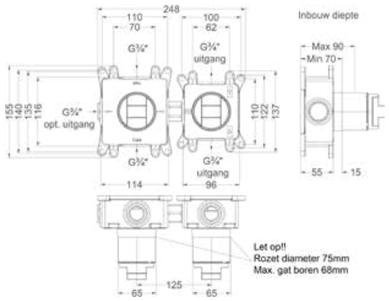

Horizontaal of verticaal toe te passen

Omschrijving	Kleur	Artikelnummer	Prijs excl. BTW	Prijs incl. BTW
Inbouwbox t.b.v. inbouwthermostaat met 2-weg stop-omstel symmetry	Donker blauw	6299011	€ 483,47	€ 585,00

Totaalprijs inbouwthermostaat met 2-weg stop-omstel symmetry en inbouwbox

CR — Prijs excl. BTW € 714,05 — Prijs incl. BTW € 864,00

MZ GN MP GK GM ZC — Prijs excl. BTW € 793,39 — Prijs incl. BTW € 960,00

Doorstroomtabel zie bladzijde 440

Afbouwdeel inbouwthermostaat met 2 stopkranen symmetry

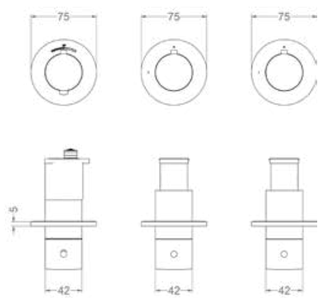

Omschrijving	Kleur	Artikelnummer	Prijs excl. BTW	Prijs incl. BTW
Afbouwdeel inbouwthermostaat met 2 stopkranen symmetry met ronde rozetten	Chroom	6202471	€ 247,11	€ 299,00
	Mat zwart PED	6202472	€ 329,75	€ 399,00
	Geborsteld nickel PVD	6202473	€ 329,75	€ 399,00
	Geborsteld mat goud PVD	6202474	€ 329,75	€ 399,00
	Geborsteld mat koper PVD	6202475	€ 329,75	€ 399,00
	Geborsteld metal black PVD	6202476	€ 329,75	€ 399,00
	Zwart chroom PVD	6202477	€ 329,75	€ 399,00

Inbouwbox t.b.v. inbouwthermostaat met 2 stopkranen symmetry

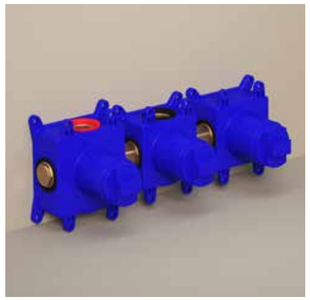

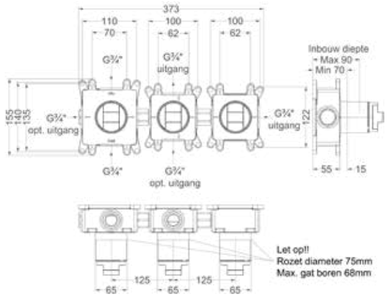

Horizontaal of verticaal toe te passen

Omschrijving	Kleur	Artikelnummer	Prijs excl. BTW	Prijs incl. BTW
Inbouwbox t.b.v. inbouwthermostaat met 2 stopkranen symmetry	Donker blauw	6299010	€ 533,06	€ 645,00

Totaalprijs inbouwthermostaat met 2 stopkranen symmetry en inbouwbox

CR — Prijs excl. BTW € 780,17 — Prijs incl. BTW € 944,00

MZ GN MP GK GM ZC — Prijs excl. BTW € 862,81 — Prijs incl. BTW € 1.044,00

Doorstroomtabel zie bladzijde 440

Afbouwdeel inbouwthermostaat met 3 stopkranen symmetry

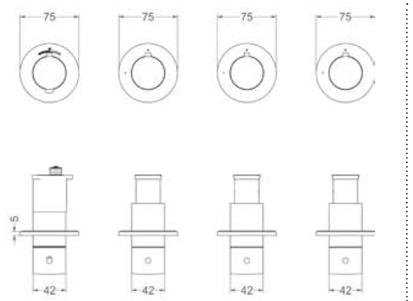

Omschrijving	Kleur	Artikelnummer	Prijs excl. BTW	Prijs incl. BTW
Afbouwdeel inbouwthermostaat met 3 stopkranen symmetry met ronde rozetten	Chroom	6202371	€ 296,69	€ 359,00
	Mat zwart PED	6202372	€ 404,13	€ 489,00
	Geborsteld nickel PVD	6202373	€ 404,13	€ 489,00
	Geborsteld mat goud PVD	6202374	€ 404,13	€ 489,00
	Geborsteld mat koper PVD	6202375	€ 404,13	€ 489,00
	Geborsteld metal black PVD	6202376	€ 404,13	€ 489,00
	Zwart chroom PVD	6202377	€ 404,13	€ 489,00

Inbouwbox t.b.v. inbouwthermostaat met 3 stopkranen symmetry

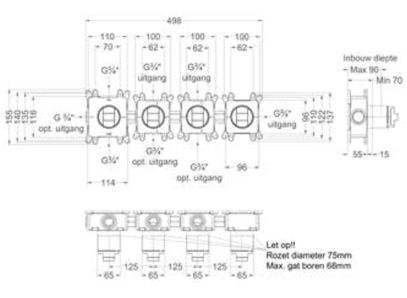

Horizontaal of verticaal toe te passen

Omschrijving	Kleur	Artikelnummer	Prijs excl. BTW	Prijs incl. BTW
Inbouwbox t.b.v. inbouwthermostaat met 3 stopkranen symmetry	Donker blauw	6202388	€ 640,50	€ 775,00

Totaalprijs inbouwthermostaat met 3 stopkranen symmetry en inbouwbox

CR — Prijs excl. BTW € 937,19 — Prijs incl. BTW € 1.134,00

MZ GN MP GK GM ZC — Prijs excl. BTW € 1.044,63 — Prijs incl. BTW € 1.264,00

Doorstroomtabel zie bladzijde 440

Afbouwdeel inbouwthermostaat 4-gats symmetry met verstelbaar wandsteun, handdouche staafmodel en doucheslang 150 cm

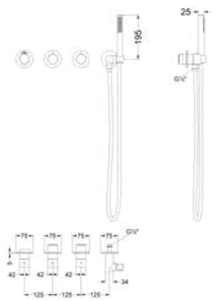

9 L/min

Wandsteun zowel links als rechts te monteren door box om te draaien

Omschrijving	Kleur	Artikelnummer	Prijs excl. BTW	Prijs incl. BTW
Afbouwdeel inbouwthermostaat 4-gats symmetry met geïntegreerde wateruitlaat, verstelbare wandsteun, handdouche staafmodel en doucheslang 150 cm	Chroom	6202651	€ 371,07	€ 449,00
	Mat zwart PED	6202652	€ 594,21	€ 719,00
	Gebersteld nickel PVD	6202653	€ 594,21	€ 719,00
	Gebersteld mat goud PVD	6202654	€ 594,21	€ 719,00
	Gebersteld mat koper PVD	6202655	€ 594,21	€ 719,00
	Gebersteld metal black PVD	6202656	€ 594,21	€ 719,00
*** Leverbaar vanaf medio juni 2025**	Zwart chroom PVD	6202657	€ 594,21	€ 719,00

Inbouwbox t.b.v. inbouwthermostaat 4-gats met 2 stopkranen symmetry en wandsteun

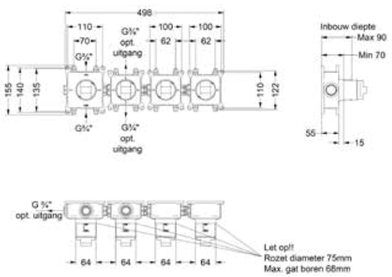

VERNEY MADE IN FRANCE · ZUHS MADE IN FRANCE

Wandsteun zowel links als rechts te monteren door box om te draaien

Omschrijving	Kleur	Artikelnummer	Prijs excl. BTW	Prijs incl. BTW
Inbouwbox t.b.v. inbouwthermostaat 4-gats met 2 stopkranen symmetry en wandsteun	Donker blauw	6299013	€ 619,01	€ 749,00

Totaalprijs inbouwthermostaat 4-gats met handdouche staafmodel, doucheslang symmetry en inbouwbox

CR — Prijs excl. BTW € 990,09 Prijs incl. BTW € 1.198,00

MZ GN MP GK GM ZC — Prijs excl. BTW € 1.213,23 Prijs incl. BTW € 1.468,00

Afbouwdeel inbouwthermostaat 5-gats symmetry incl baduitloop, verstelbare wandsteun, handdouche staafmodel en doucheslang 120 cm

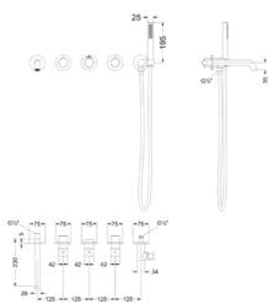

9 L/min · 18 L/min

Wandsteun en baduitloop zowel links als rechts te monteren

Omschrijving	Kleur	Artikelnummer	Prijs excl. BTW	Prijs incl. BTW
Afbouwdeel inbouwthermostaat 5-gats symmetry incl. baduitloop met geïntegreerde wateruitlaat, verstelbare wandsteun, handdouche staafmodel en doucheslang 120 cm	Chroom	6301201	€ 449,59	€ 544,00
	Mat zwart PED	6301202	€ 697,52	€ 844,00
	Gebersteld nickel PVD	6301203	€ 697,52	€ 844,00
	Gebersteld mat goud PVD	6301204	€ 697,52	€ 844,00
	Gebersteld mat koper PVD	6301205	€ 697,52	€ 844,00
	Gebersteld metal black PVD	6301206	€ 697,52	€ 844,00
*** Leverbaar vanaf medio juni 2025**	Zwart chroom PVD	6301207	€ 697,52	€ 844,00

Inbouwbox t.b.v. inbouwthermostaat 5-gats met 2 stopkranen symmetry, wandsteun en baduitloop

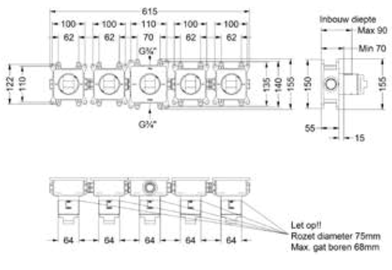

VERNEY MADE IN FRANCE · ZUHS MADE IN FRANCE

Wandsteun en baduitloop zowel links als rechts te monteren

Omschrijving	Kleur	Artikelnummer	Prijs excl. BTW	Prijs incl. BTW
Inbouwbox t.b.v. inbouwthermostaat 5-gats met 2 stopkranen symmetry, wandsteun en baduitloop	Donker blauw	6299014	€ 701,65	€ 849,00

Totaalprijs inbouwthermostaat 5-gats symmetry incl baduitloop, verstelbare wandsteun, handdouche staafmodel en doucheslang en inbouwbox

CR — Prijs excl. BTW € 1.151,24 Prijs incl. BTW € 1.393,00

MZ GN MP GK GM ZC — Prijs excl. BTW € 1.399,17 Prijs incl. BTW € 1.693,00

Afbouwdeel 2-weg stop-omstel symmetry

Nieuw

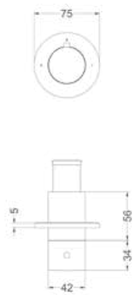

Omschrijving	Kleur	Artikelnummer	Prijs excl. BTW	Prijs incl. BTW
Afbouwdeel 2-weg stop-omstel symmetry met rond rozet	Chroom	6202751	€ 147,93	€ 179,00
	Mat zwart PED	6202752	€ 180,99	€ 219,00
	Geborsteld nickel PVD	6202753	€ 180,99	€ 219,00
	Geborsteld mat goud PVD	6202754	€ 180,99	€ 219,00
	Geborsteld mat koper PVD	6202755	€ 180,99	€ 219,00
	Geborsteld metal black PVD	6202756	€ 180,99	€ 219,00
*** Leverbaar vanaf medio september 2025**	Zwart chroom PVD	6202757	€ 180,99	€ 219,00

Inbouwbox t.b.v. inbouw 2-weg stop-omstel symmetry

Nieuw

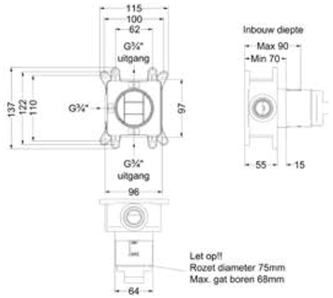

Horizontaal of verticaal toe te passen

Omschrijving	Kleur	Artikelnummer	Prijs excl. BTW	Prijs incl. BTW
Inbouwbox t.b.v. inbouw 2-weg stop-omstel symmetry	Donker blauw	6299015	€ 172,73	€ 209,00

Totaalprijs inbouw 2-weg stop-omstel symmetry met inbouwbox

CR Prijs excl. BTW € 320,66 Prijs incl. BTW € 388,00

MZ GN MP GK GM ZC Prijs excl. BTW € 353,72 Prijs incl. BTW € 428,00

Afbouwdeel 3-weg stop-omstel symmetry

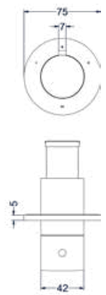

Omschrijving	Kleur	Artikelnummer	Prijs excl. BTW	Prijs incl. BTW
Afbouwdeel 3-weg stop-omstel symmetry met rond rozet	Chroom	6202441	€ 147,93	€ 179,00
	Mat zwart PED	6202442	€ 180,99	€ 219,00
	Geborsteld nickel PVD	6202443	€ 180,99	€ 219,00
	Geborsteld mat goud PVD	6202444	€ 180,99	€ 219,00
	Geborsteld mat koper PVD	6202445	€ 180,99	€ 219,00
	Geborsteld metal black PVD	6202446	€ 180,99	€ 219,00
	Zwart chroom PVD	6202447	€ 180,99	€ 219,00

Inbouwbox t.b.v. inbouw 3-weg stop-omstel symmetry

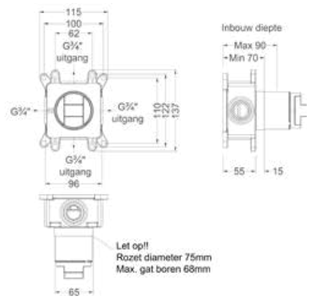

Horizontaal of verticaal toe te passen

Omschrijving	Kleur	Artikelnummer	Prijs excl. BTW	Prijs incl. BTW
Inbouwbox t.b.v. inbouw 3-weg stop-omstel symmetry	Donker blauw	6202440	€ 172,73	€ 209,00

Totaalprijs inbouw 3-weg stop-omstel symmetry met inbouwbox

CR Prijs excl. BTW € 320,66 Prijs incl. BTW € 388,00

MZ GN MP GK GM ZC Prijs excl. BTW € 353,72 Prijs incl. BTW € 428,00

Afbouwdeel inbouwthermostaat symmetry

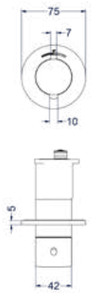

Omschrijving	Kleur	Artikelnummer	Prijs excl. BTW	Prijs incl. BTW
Afbouwdeel inbouwthermostaat symmetry met rond rozet	Chroom	6202411	€ 164,46	€ 199,00
	Mat zwart PED	6202412	€ 202,48	€ 245,00
	Geborsteld nickel PVD	6202413	€ 202,48	€ 245,00
	Geborsteld mat goud PVD	6202414	€ 202,48	€ 245,00
	Geborsteld mat koper PVD	6202415	€ 202,48	€ 245,00
	Geborsteld metal black PVD	6202416	€ 202,48	€ 245,00
	Zwart chroom PVD	6202417	€ 202,48	€ 245,00

Inbouwbox t.b.v. inbouwthermostaat symmetry

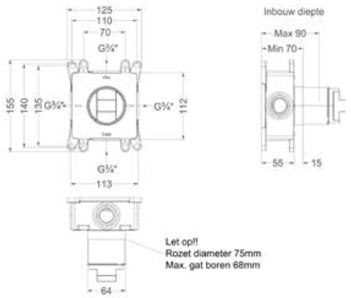

Horizontaal of verticaal toe te passen

Omschrijving	Kleur	Artikelnummer	Prijs excl. BTW	Prijs incl. BTW
Inbouwbox t.b.v. inbouwthermostaat symmetry	Donker blauw	6202428	€ 321,49	€ 389,00

Totaalprijs inbouwthermostaat symmetry met inbouwbox

CR Prijs excl. BTW € 485,95 Prijs incl. BTW € 588,00

MZ GN MP GK GM ZC Prijs excl. BTW € 523,97 Prijs incl. BTW € 634,00

Afbouwdeel inbouw stopkraan symmetry

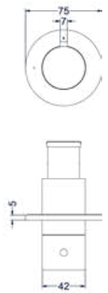

Omschrijving	Kleur	Artikelnummer	Prijs excl. BTW	Prijs incl. BTW
Afbouwdeel inbouwstopkraan symmetry met rond rozet	Chroom	6202571	€ 90,08	€ 109,00
	Mat zwart PED	6202572	€ 147,93	€ 179,00
	Geborsteld nickel PVD	6202573	€ 147,93	€ 179,00
	Geborsteld mat goud PVD	6202574	€ 147,93	€ 179,00
	Geborsteld mat koper PVD	6202575	€ 147,93	€ 179,00
	Geborsteld metal black PVD	6202576	€ 147,93	€ 179,00
	Zwart chroom PVD	6202577	€ 147,93	€ 179,00

Inbouwbox t.b.v. inbouwstopkraan symmetry

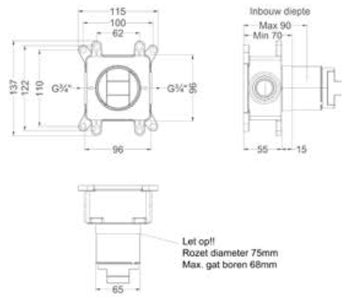

Omschrijving	Kleur	Artikelnummer	Prijs excl. BTW	Prijs incl. BTW
Inbouwbox t.b.v. inbouwstopkraan symmetry	Donker blauw	6202439	€ 172,73	€ 209,00

Totaalprijs inbouwstopkraan symmetry met inbouwbox

CR Prijs excl. BTW € 262,81 Prijs incl. BTW € 318,00

MZ GN MP GK GM ZC Prijs excl. BTW € 320,66 Prijs incl. BTW € 388,00

Afbouwdeel flow-through stopkraan symmetry

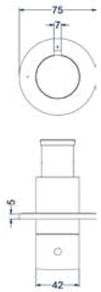

Omschrijving	Kleur	Artikelnummer	Prijs excl. BTW	Prijs incl. BTW
Afbouwdeel flow-through stopkraan symmetry met rond rozet	Chroom	6202601	€ 90,08	€ 109,00
	Mat zwart PED	6202602	€ 147,93	€ 179,00
	Geborsteld nickel PVD	6202603	€ 147,93	€ 179,00
	Geborsteld mat goud PVD	6202604	€ 147,93	€ 179,00
	Geborsteld mat koper PVD	6202605	€ 147,93	€ 179,00
	Geborsteld metal black PVD	6202606	€ 147,93	€ 179,00
	Zwart chroom PVD	6202607	€ 147,93	€ 179,00

Inbouwbox t.b.v. inbouwstopkraan flow-through symmetry

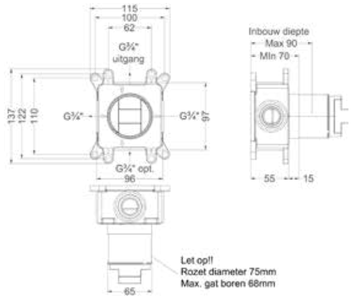

Omschrijving	Kleur	Artikelnummer	Prijs excl. BTW	Prijs incl. BTW
Inbouwbox t.b.v. inbouwstopkraan flow-through symmetry	Donker blauw	6202438	€ 172,73	€ 209,00

Totaalprijs inbouw flow-through stopkraan symmetry met inbouwbox

CR Prijs excl. BTW € 262,81 Prijs incl. BTW € 318,00

MZ GN MP GK GM ZC Prijs excl. BTW € 320,66 Prijs incl. BTW € 388,00

Voor meer informatie over flow-through zie bladzijde 451

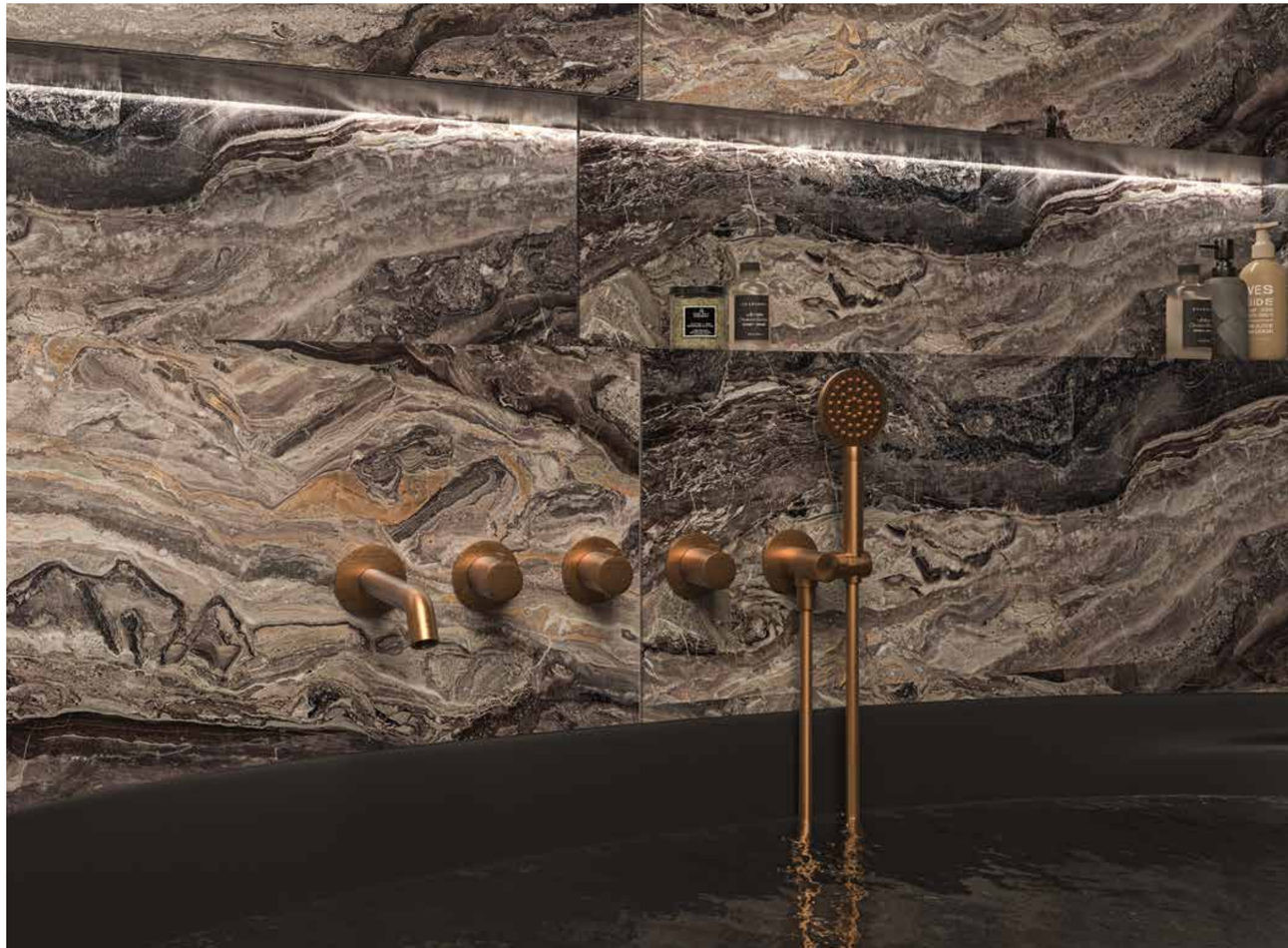

BADKRANEN
BOND

Badthermostaat draaibare omstel-uitloop

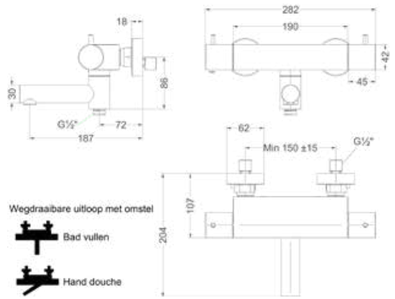

Omschrijving	Kleur	Artikelnummer	Prijs excl. BTW	Prijs incl. BTW
Badthermostaatkraan opbouw cooltouch met wegdraaibare baduitloop met omstel	Chroom	6301001	€ 450,41	€ 545,00
	Mat zwart PED	6301002	€ 574,38	€ 695,00
	Geborsteld nickel PVD	6301003	€ 574,38	€ 695,00
	Geborsteld mat goud PVD	6301004	€ 574,38	€ 695,00
	Geborsteld mat koper PVD	6301005	€ 574,38	€ 695,00
	Geborsteld metal black PVD	6301006	€ 574,38	€ 695,00
	Zwart chroom PVD	6301007	€ 574,38	€ 695,00

Badthermostaat met cascade uitloop

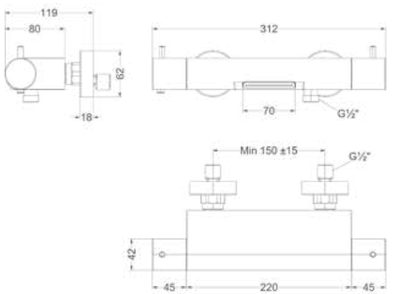

Omschrijving	Kleur	Artikelnummer	Prijs excl. BTW	Prijs incl. BTW
Badthermostaatkraan opbouw cooltouch met cascade uitloop	Chroom	6301051	€ 486,78	€ 589,00
	Mat zwart PED	6301052	€ 619,01	€ 749,00
	Geborsteld nickel PVD	6301053	€ 619,01	€ 749,00
	Geborsteld mat goud PVD	6301054	€ 619,01	€ 749,00
	Geborsteld mat koper PVD	6301055	€ 619,01	€ 749,00
	Geborsteld metal black PVD	6301056	€ 619,01	€ 749,00
	Zwart chroom PVD	6301057	€ 619,01	€ 749,00

Badthermostaat met gebogen uitloop

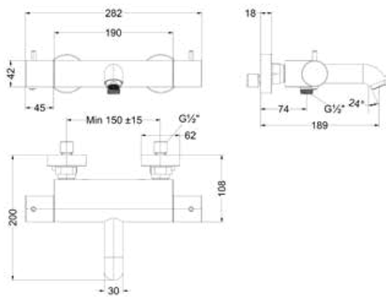

Omschrijving	Kleur	Artikelnummer	Prijs excl. BTW	Prijs incl. BTW
Badthermostaatkraan opbouw cooltouch met gebogen uitloop	Chroom	6301251	€ 428,93	€ 519,00
	Mat zwart PED	6301252	€ 552,89	€ 669,00
	Geborsteld nickel PVD	6301253	€ 552,89	€ 669,00
	Geborsteld mat goud PVD	6301254	€ 552,89	€ 669,00
	Geborsteld mat koper PVD	6301255	€ 552,89	€ 669,00
	Geborsteld metal black PVD	6301256	€ 552,89	€ 669,00
	Zwart chroom PVD	6301257	€ 552,89	€ 669,00

*** Leverbaar vanaf medio september 2025**

Handdoucheset staafmodel met verstelbare wandsteun en doucheslang 120 cm

Kleur	Artikelnummer	Prijs excl. BTW	Prijs incl. BTW
Chroom	6901121	€ 133,88	€ 162,00
Mat zwart PED	6901122	€ 216,53	€ 262,00
Geborsteld nickel PVD	6901123	€ 216,53	€ 262,00
Geborsteld mat goud PVD	6901124	€ 216,53	€ 262,00
Geborsteld mat koper PVD	6901125	€ 216,53	€ 262,00
Geborsteld metal black PVD	6901126	€ 216,53	€ 262,00
Zwart chroom PVD	6901127	€ 216,53	€ 262,00

Handdoucheset verstelbaar 3 standen met verstelbare wandsteun en doucheslang 120 cm

Kleur	Artikelnummer	Prijs excl. BTW	Prijs incl. BTW
Chroom	6901111	€ 133,88	€ 162,00
Mat zwart PED	6901112	€ 216,53	€ 262,00
Geborsteld nickel PVD	6901113	€ 216,53	€ 262,00
Geborsteld mat goud PVD	6901114	€ 216,53	€ 262,00
Geborsteld mat koper PVD	6901115	€ 216,53	€ 262,00
Geborsteld metal black PVD	6901116	€ 216,53	€ 262,00

Handdoucheset rond satin spray met verstelbare wandsteun en doucheslang 120 cm

Kleur	Artikelnummer	Prijs excl. BTW	Prijs incl. BTW
Chroom	6901101	€ 224,79	€ 272,00
Mat zwart PED	6901102	€ 323,97	€ 392,00
Geborsteld nickel PVD	6901103	€ 323,97	€ 392,00
Geborsteld mat goud PVD	6901104	€ 323,97	€ 392,00
Geborsteld mat koper PVD	6901105	€ 323,97	€ 392,00
Geborsteld metal black PVD	6901106	€ 323,97	€ 392,00
Zwart chroom PVD	6901107	€ 323,97	€ 392,00

Badrandcombinatie 3-gats bladmontage

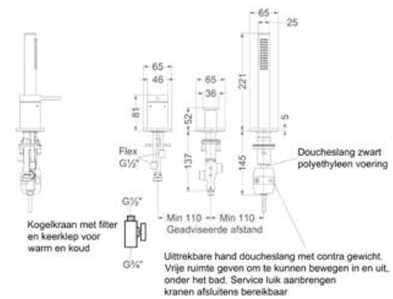

Omschrijving	Kleur	Artikelnummer	Prijs excl. BTW	Prijs incl. BTW
Badrandcombinatie 3-gats mengkraan met uittrekbare handdouche, zonder uitloop	Chroom	6301131	€ 453,72	€ 549,00
	Mat zwart PED	6301132	€ 557,85	€ 675,00
	Geborsteld nickel PVD	6301133	€ 557,85	€ 675,00
	Geborsteld mat goud PVD	6301134	€ 557,85	€ 675,00
	Geborsteld mat koper PVD	6301135	€ 557,85	€ 675,00
	Geborsteld metal black PVD	6301136	€ 557,85	€ 675,00
	Zwart chroom PVD	6301137	€ 557,85	€ 675,00

Badrandcombinatie 4-gats bladmontage

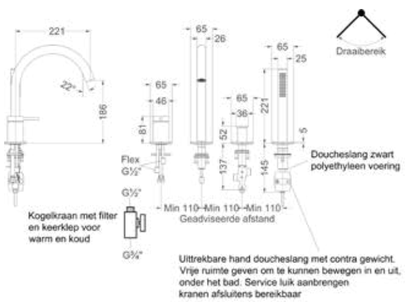

Omschrijving	Kleur	Artikelnummer	Prijs excl. BTW	Prijs incl. BTW
Badrandcombinatie 4-gats mengkraan met draaibare uitloop uittrekbare handdouche	Chroom	6301151	€ 574,38	€ 695,00
	Mat zwart PED	6301152	€ 657,02	€ 795,00
	Geborsteld nickel PVD	6301153	€ 657,02	€ 795,00
	Geborsteld mat goud PVD	6301154	€ 657,02	€ 795,00
	Geborsteld mat koper PVD	6301155	€ 657,02	€ 795,00
	Geborsteld metal black PVD	6301156	€ 657,02	€ 795,00
	Zwart chroom PVD	6301157	€ 657,02	€ 795,00

Afbouwdeel inbouwthermostaat 4-gats symmetry met verstelbaar wandsteun, handdouche staafmodel en doucheslang 150 cm

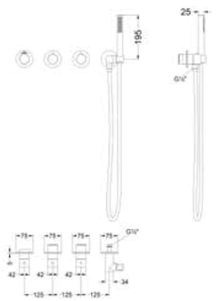

9 L/min

Wandsteun zowel links als rechts te monteren door box om te draaien

Omschrijving	Kleur	Artikelnummer	Prijs excl. BTW	Prijs incl. BTW
Afbouwdeel inbouwthermostaat 4-gats symmetry met geïntegreerde wateruitlaat, verstelbare wandsteun, handdouche staafmodel en doucheslang 150 cm	Chroom	6202651	€ 371,07	€ 449,00
	Mat zwart PED	6202652	€ 594,21	€ 719,00
	Gebersteld nickel PVD	6202653	€ 594,21	€ 719,00
	Gebersteld mat goud PVD	6202654	€ 594,21	€ 719,00
	Gebersteld mat koper PVD	6202655	€ 594,21	€ 719,00
	Gebersteld metal black PVD	6202656	€ 594,21	€ 719,00
	Zwart chroom PVD	6202657	€ 594,21	€ 719,00

*** Leverbaar vanaf medio juni 2025**

Inbouwbox t.b.v. inbouwthermostaat 4-gats met 2 stopkranen symmetry en wandsteun

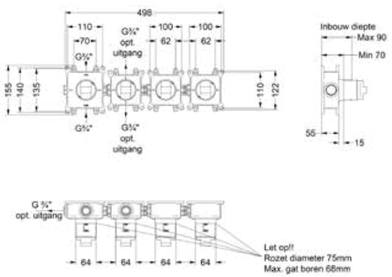

Wandsteun zowel links als rechts te monteren door box om te draaien

Omschrijving	Kleur	Artikelnummer	Prijs excl. BTW	Prijs incl. BTW
Inbouwbox t.b.v. inbouwthermostaat 4-gats met 2 stopkranen symmetry en wandsteun	Donker blauw	6299013	€ 619,01	€ 749,00

Totaalprijs inbouwthermostaat 4-gats met handdouche staafmodel, doucheslang symmetry en inbouwbox

CR Prijs excl. BTW € 990,09 Prijs incl. BTW € 1.198,00

MZ GN MP GK GM ZC Prijs excl. BTW € 1.213,23 Prijs incl. BTW € 1.468,00

Afbouwdeel inbouwthermostaat 5-gats symmetry incl baduitloop, verstelbare wandsteun, handdouche staafmodel en doucheslang 120 cm

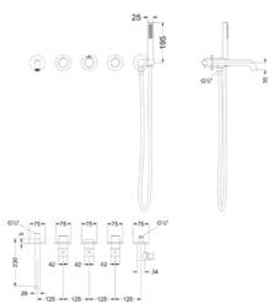

9 L/min 18 L/min

Wandsteun en baduitloop zowel links als rechts te monteren

Omschrijving	Kleur	Artikelnummer	Prijs excl. BTW	Prijs incl. BTW
Afbouwdeel inbouwthermostaat 5-gats symmetry incl. baduitloop met geïntegreerde wateruitlaat, verstelbare wandsteun, handdouche staafmodel en doucheslang 120 cm	Chroom	6301201	€ 449,59	€ 544,00
	Mat zwart PED	6301202	€ 697,52	€ 844,00
	Gebersteld nickel PVD	6301203	€ 697,52	€ 844,00
	Gebersteld mat goud PVD	6301204	€ 697,52	€ 844,00
	Gebersteld mat koper PVD	6301205	€ 697,52	€ 844,00
	Gebersteld metal black PVD	6301206	€ 697,52	€ 844,00
	Zwart chroom PVD	6301207	€ 697,52	€ 844,00

*** Leverbaar vanaf medio juni 2025**

Inbouwbox t.b.v. inbouwthermostaat 5-gats met 2 stopkranen symmetry, wandsteun en baduitloop

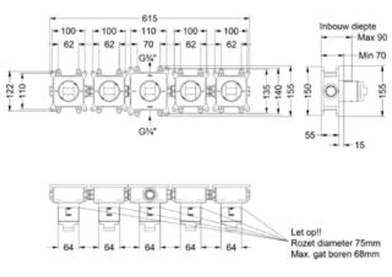

Wandsteun en baduitloop zowel links als rechts te monteren

Omschrijving	Kleur	Artikelnummer	Prijs excl. BTW	Prijs incl. BTW
Inbouwbox t.b.v. inbouwthermostaat 5-gats met 2 stopkranen symmetry, wandsteun en baduitloop	Donker blauw	6299014	€ 701,65	€ 849,00

Totaalprijs inbouwthermostaat 5-gats symmetry incl baduitloop, verstelbare wandsteun, handdouche staafmodel en doucheslang en inbouwbox

CR Prijs excl. BTW € 1.151,24 Prijs incl. BTW € 1.393,00

MZ GN MP GK GM ZC Prijs excl. BTW € 1.399,17 Prijs incl. BTW € 1.693,00

Badmengkraan vrijstaand met draaibare uitloop, slang 150 cm en staafhanddouche

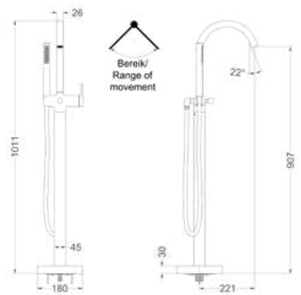

Omschrijving	Kleur	Artikelnummer	Prijs excl. BTW	Prijs incl. BTW
Badmengkraan vrijstaand met draaibare uitloop, slang 150 cm en staafhanddouche	Chroom	6303061	€ 785,12	€ 950,00
	Mat zwart PED	6303062	€ 1.073,55	€ 1.299,00
	Geborsteld nickel PVD	6303063	€ 1.073,55	€ 1.299,00
	Geborsteld mat goud PVD	6303064	€ 1.073,55	€ 1.299,00
	Geborsteld mat koper PVD	6303065	€ 1.073,55	€ 1.299,00
	Geborsteld metal black PVD	6303066	€ 1.073,55	€ 1.299,00
	Zwart chroom PVD	6303067	€ 1.073,55	€ 1.299,00

Inbouwbox t.b.v. vrijstaande badmengkraan

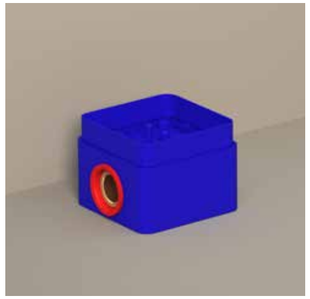

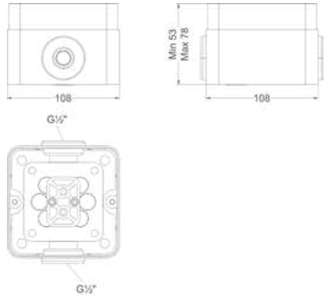

Omschrijving	Kleur	Artikelnummer	Prijs excl. BTW	Prijs incl. BTW
Inbouwbox t.b.v. vrijstaande badmengkraan	Donker blauw	6299012	€ 81,82	€ 99,00

Totaalprijs badmengkraan vrijstaand met draaibare uitloop, slang 150 cm, staafhanddouche en inbouwbox

CR Prijs excl. BTW € 866,94 Prijs incl. BTW € 1.049,00

MZ GN MP GK GM ZC Prijs excl. BTW € 1.155,37 Prijs incl. BTW € 1.398,00

Badmengkraan vrijstaand met draaibare uitloop, slang 150 cm en 3 standen handdouche

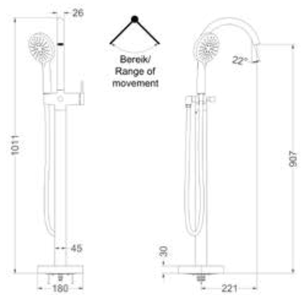

Omschrijving	Kleur	Artikelnummer	Prijs excl. BTW	Prijs incl. BTW
Badmengkraan vrijstaand met draaibare uitloop, slang 150 cm en 3 standen handdouche	Chroom	6303051	€ 785,12	€ 950,00
	Mat zwart PED	6303052	€ 1.073,55	€ 1.299,00
	Geborsteld nickel PVD	6303053	€ 1.073,55	€ 1.299,00
	Geborsteld mat goud PVD	6303054	€ 1.073,55	€ 1.299,00
	Geborsteld mat koper PVD	6303055	€ 1.073,55	€ 1.299,00
	Geborsteld metal black PVD	6303056	€ 1.073,55	€ 1.299,00

Inbouwbox t.b.v. vrijstaande badmengkraan

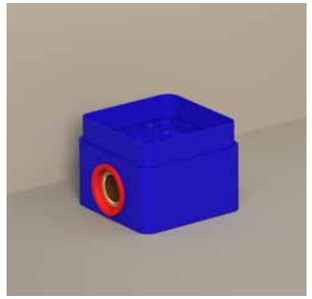

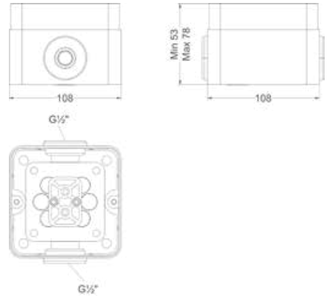

Omschrijving	Kleur	Artikelnummer	Prijs excl. BTW	Prijs incl. BTW
Inbouwbox t.b.v. vrijstaande badmengkraan	Donker blauw	6299012	€ 81,82	€ 99,00

Totaalprijs badmengkraan vrijstaand met draaibare uitloop, slang 150 cm, 3 standen handdouche en inbouwbox

CR Prijs excl. BTW € 866,94 Prijs incl. BTW € 1.049,00

MZ GN MP GK GM Prijs excl. BTW € 1.155,37 Prijs incl. BTW € 1.398,00

Badmengkraan vrijstaand met draaibare uitloop, slang 150 cm en satin spray handdouche

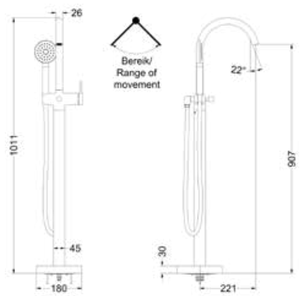

Omschrijving	Kleur	Artikelnummer	Prijs excl. BTW	Prijs incl. BTW
Badmengkraan vrijstaand met draaibare uitloop, slang 150 cm en satin spray handdouche	Chroom	6303001	€ 851,24	€ 1.030,00
	Mat zwart PED	6303002	€ 1.180,99	€ 1.429,00
	Geborsteld nickel PVD	6303003	€ 1.180,99	€ 1.429,00
	Geborsteld mat goud PVD	6303004	€ 1.180,99	€ 1.429,00
	Geborsteld mat koper PVD	6303005	€ 1.180,99	€ 1.429,00
	Geborsteld metal black PVD	6303006	€ 1.180,99	€ 1.429,00
	Zwart chroom PVD	6303007	€ 1.180,99	€ 1.429,00

Inbouwbox t.b.v. vrijstaande badmengkraan

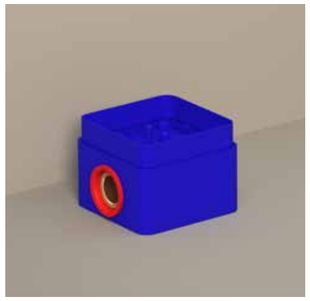

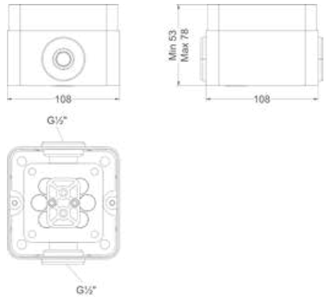

Omschrijving	Kleur	Artikelnummer	Prijs excl. BTW	Prijs incl. BTW
Inbouwbox t.b.v. vrijstaande badmengkraan	Donker blauw	6299012	€ 81,82	€ 99,00

Totaalprijs badmengkraan vrijstaand met draaibare uitloop, slang 150 cm, satin spray handdouche en inbouwbox

CR Prijs excl. BTW € 933,06 Prijs incl. BTW € 1.129,00

MZ GN MP GK GM ZC Prijs excl. BTW € 1.262,81 Prijs incl. BTW € 1.528,00

Vrijstaande baduitloop 1/2"

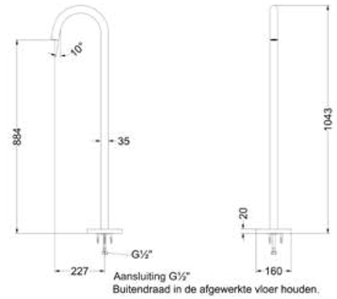

Omschrijving	Kleur	Artikelnummer	Prijs excl. BTW	Prijs incl. BTW
Vrijstaande baduitloop 1/2"	Chroom	6903001	€ 486,78	€ 589,00
	Mat zwart PED	6903002	€ 619,01	€ 749,00
	Geborsteld nickel PVD	6903003	€ 619,01	€ 749,00
	Geborsteld mat goud PVD	6903004	€ 619,01	€ 749,00
	Geborsteld mat koper PVD	6903005	€ 619,01	€ 749,00
	Geborsteld metal black PVD	6903006	€ 619,01	€ 749,00
	Zwart chroom PVD	6903007	€ 619,01	€ 749,00

Baduitloop 23 cm 1/2", inkortbaar

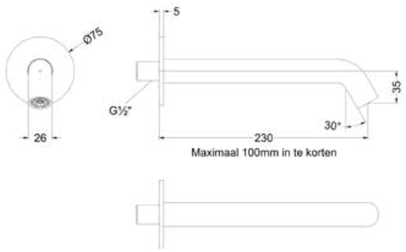

10 cm inkortbaar

Omschrijving	Kleur	Artikelnummer	Prijs excl. BTW	Prijs incl. BTW
Baduitloop 23 cm 1/2" aansluiting, inkortbaar	Chroom	6903051	€ 78,51	€ 95,00
	Mat zwart PED	6903052	€ 103,31	€ 125,00
	Geborsteld nickel PVD	6903053	€ 103,31	€ 125,00
	Geborsteld mat goud PVD	6903054	€ 103,31	€ 125,00
	Geborsteld mat koper PVD	6903055	€ 103,31	€ 125,00
	Geborsteld metal black PVD	6903056	€ 103,31	€ 125,00
	Zwart chroom PVD	6903057	€ 103,31	€ 125,00

FONTEINKRANEN
BOND

Fonteinkraan staand model S

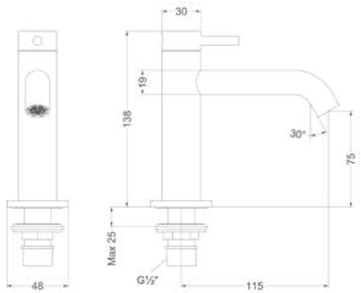

Omschrijving	Kleur	Artikelnummer	Prijs excl. BTW	Prijs incl. BTW
Fonteinkraan staand model S	Chroom	6401001	€ 90,08	€ 109,00
	Mat zwart PED	6401002	€ 131,40	€ 159,00
	Geborsteld nickel PVD	6401003	€ 131,40	€ 159,00
	Geborsteld mat goud PVD	6401004	€ 131,40	€ 159,00
	Geborsteld mat koper PVD	6401005	€ 131,40	€ 159,00
	Geborsteld metal black PVD	6401006	€ 131,40	€ 159,00
	Zwart chroom PVD	6401007	€ 131,40	€ 159,00

Fonteinkraan staand model L

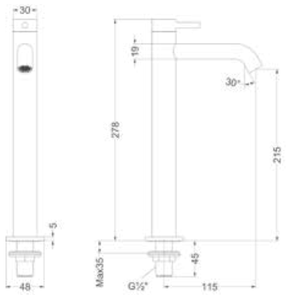

Omschrijving	Kleur	Artikelnummer	Prijs excl. BTW	Prijs incl. BTW
Fonteinkraan staand model L	Chroom	6401301	€ 147,93	€ 179,00
	Mat zwart PED	6401302	€ 189,26	€ 229,00
	Geborsteld nickel PVD	6401303	€ 189,26	€ 229,00
	Geborsteld mat goud PVD	6401304	€ 189,26	€ 229,00
	Geborsteld mat koper PVD	6401305	€ 189,26	€ 229,00
	Geborsteld metal black PVD	6401306	€ 189,26	€ 229,00
	Zwart chroom PVD	6401307	€ 189,26	€ 229,00

Fonteinkraan contour staand model S

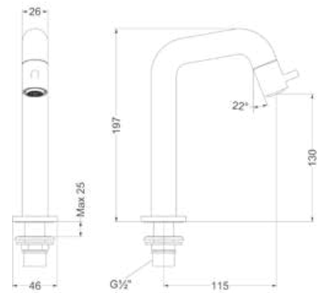

Omschrijving	Kleur	Artikelnummer	Prijs excl. BTW	Prijs incl. BTW
Fonteinkraan contour staand model S	Chroom	6401201	€ 123,14	€ 149,00
	Mat zwart PED	6401202	€ 164,46	€ 199,00
	Geborsteld nickel PVD	6401203	€ 164,46	€ 199,00
	Geborsteld mat goud PVD	6401204	€ 164,46	€ 199,00
	Geborsteld mat koper PVD	6401205	€ 164,46	€ 199,00
	Geborsteld metal black PVD	6401206	€ 164,46	€ 199,00
	Zwart chroom PVD	6401207	€ 164,46	€ 199,00

Fonteinkraan contour staand model L

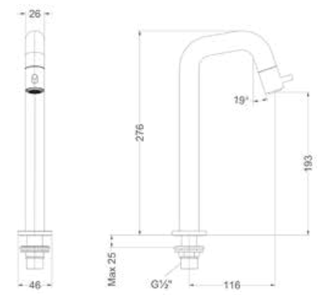

Omschrijving	Kleur	Artikelnummer	Prijs excl. BTW	Prijs incl. BTW
Fonteinkraan contour staand model L	Chroom	6401251	€ 139,67	€ 169,00
	Mat zwart PED	6401252	€ 180,99	€ 219,00
	Geborsteld nickel PVD	6401253	€ 180,99	€ 219,00
	Geborsteld mat goud PVD	6401254	€ 180,99	€ 219,00
	Geborsteld mat koper PVD	6401255	€ 180,99	€ 219,00
	Geborsteld metal black PVD	6401256	€ 180,99	€ 219,00
	Zwart chroom PVD	6401257	€ 180,99	€ 219,00

Fonteinkraan gebogen staand model S

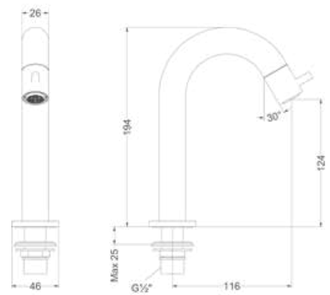

Omschrijving	Kleur	Artikelnummer	Prijs excl. BTW	Prijs incl. BTW
Fonteinkraan gebogen staand model S	Chroom	6401051	€ 106,61	€ 129,00
	Mat zwart PED	6401052	€ 147,93	€ 179,00
	Geborsteld nickel PVD	6401053	€ 147,93	€ 179,00
	Geborsteld mat goud PVD	6401054	€ 147,93	€ 179,00
	Geborsteld mat koper PVD	6401055	€ 147,93	€ 179,00
	Geborsteld metal black PVD	6401056	€ 147,93	€ 179,00
	Zwart chroom PVD	6401057	€ 147,93	€ 179,00

Fonteinkraan wandmodel inkortbaar

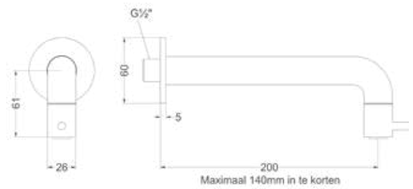

14 cm inkortbaar

Omschrijving	Kleur	Artikelnummer	Prijs excl. BTW	Prijs incl. BTW
Fonteinkraan wandmodel 1/2"aansluiting, inkortbaar	Chroom	6401101	€ 106,61	€ 129,00
	Mat zwart PED	6401102	€ 147,93	€ 179,00
	Geborsteld nickel PVD	6401103	€ 147,93	€ 179,00
	Geborsteld mat goud PVD	6401104	€ 147,93	€ 179,00
	Geborsteld mat koper PVD	6401105	€ 147,93	€ 179,00
	Geborsteld metal black PVD	6401106	€ 147,93	€ 179,00
	Zwart chroom PVD	6401107	€ 147,93	€ 179,00

Fonteinkraan met draaibare uitloop

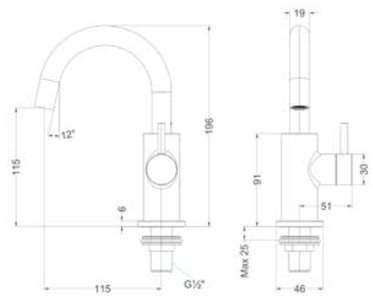

Omschrijving	Kleur	Artikelnummer	Prijs excl. BTW	Prijs incl. BTW
Fonteinkraan staand model met draaibare uitloop	Chroom	6401151	€ 147,93	€ 179,00
	Mat zwart PED	6401152	€ 189,26	€ 229,00
	Geborsteld nickel PVD	6401153	€ 189,26	€ 229,00
	Geborsteld mat goud PVD	6401154	€ 189,26	€ 229,00
	Geborsteld mat koper PVD	6401155	€ 189,26	€ 229,00
	Geborsteld metal black PVD	6401156	€ 189,26	€ 229,00
	Zwart chroom PVD	6401157	€ 189,26	€ 229,00

Flexibele aansluitslang 30 cm t.b.v. fonteinkraan

Omschrijving	Kleur	Artikelnummer	Prijs excl. BTW	Prijs incl. BTW
Flexibele colour matching aansluitslang 30 cm t.b.v. fonteinkraan	t.b.v. kleur chroom	6804451	€ 15,00	€ 18,15
	t.b.v. kleur mat zwart	6804452	€ 17,00	€ 20,57
	t.b.v. kleur geborsteld nickel	6804453	€ 20,00	€ 24,20
	t.b.v. kleur geborsteld mat goud	6804454	€ 20,00	€ 24,20
	t.b.v. kleur geborsteld mat koper	6804455	€ 20,00	€ 24,20
	t.b.v. kleur geborsteld metal black	6804456	€ 20,00	€ 24,20

Hoekstopkraan 1/2" 3/8

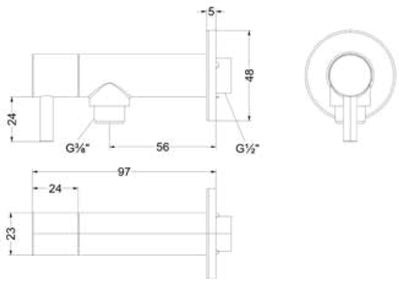

Omschrijving	Kleur	Artikelnummer	Prijs excl. BTW	Prijs incl. BTW
Hoekstopkraan 1/2" 3/8	Chroom	6901901	€ 40,50	€ 49,00
	Mat zwart PED	6901902	€ 81,82	€ 99,00
	Geborsteld nickel PVD	6901903	€ 81,82	€ 99,00
	Geborsteld mat goud PVD	6901904	€ 81,82	€ 99,00
	Geborsteld mat koper PVD	6901905	€ 81,82	€ 99,00
	Geborsteld metal black PVD	6901906	€ 81,82	€ 99,00
	Zwart chroom PVD	6901907	€ 81,82	€ 99,00

Designplug always open

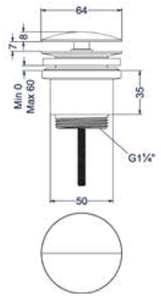

Omschrijving	Kleur	Artikelnummer	Prijs excl. BTW	Prijs incl. BTW
Designplug always open	Chroom	6901701	€ 40,50	€ 49,00
	Mat zwart PED	6901702	€ 81,82	€ 99,00
	Geborsteld nickel PVD	6901703	€ 81,82	€ 99,00
	Geborsteld mat goud PVD	6901704	€ 81,82	€ 99,00
	Geborsteld mat koper PVD	6901705	€ 81,82	€ 99,00
	Geborsteld metal black PVD	6901706	€ 81,82	€ 99,00
	Zwart chroom PVD	6901707	€ 81,82	€ 99,00

Design sifon laag model

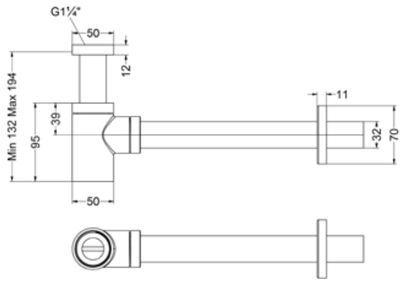

Omschrijving	Kleur	Artikelnummer	Prijs excl. BTW	Prijs incl. BTW
Design sifon laag model	Chroom	6901851	€ 65,29	€ 79,00
	Mat zwart PED	6901852	€ 123,14	€ 149,00
	Geborsteld nickel PVD	6901853	€ 123,14	€ 149,00
	Geborsteld mat goud PVD	6901854	€ 123,14	€ 149,00
	Geborsteld mat koper PVD	6901855	€ 123,14	€ 149,00
	Geborsteld metal black PVD	6901856	€ 123,14	€ 149,00
	Zwart chroom PVD	6901857	€ 123,14	€ 149,00

Combiset: Fonteinkraan staand model S, designplug always open & design sifon

Kleur	Artikelnummer	Prijs excl. BTW	Prijs incl. BTW
Chroom	6902101	€ 195,87	€ 237,00
Mat zwart PED	6902102	€ 336,36	€ 407,00
Geborsteld nickel PVD	6902103	€ 336,36	€ 407,00
Geborsteld mat goud PVD	6902104	€ 336,36	€ 407,00
Geborsteld mat koper PVD	6902105	€ 336,36	€ 407,00
Geborsteld metal black PVD	6902106	€ 336,36	€ 407,00
Zwart chroom PVD	6902107	€ 336,36	€ 407,00

Combiset: Fonteinkraan staand model L, designplug always open & design sifon

Kleur	Artikelnummer	Prijs excl. BTW	Prijs incl. BTW
Chroom	6902161	€ 253,72	€ 307,00
Mat zwart PED	6902162	€ 394,21	€ 477,00
Geborsteld nickel PVD	6902163	€ 394,21	€ 477,00
Geborsteld mat goud PVD	6902164	€ 394,21	€ 477,00
Geborsteld mat koper PVD	6902165	€ 394,21	€ 477,00
Geborsteld metal black PVD	6902166	€ 394,21	€ 477,00
Zwart chroom PVD	6902167	€ 394,21	€ 477,00

Combiset: Fonteinkraan contour staand model S, designplug always open & design sifon

Kleur	Artikelnummer	Prijs excl. BTW	Prijs incl. BTW
Chroom	6902141	€ 228,93	€ 277,00
Mat zwart PED	6902142	€ 369,42	€ 447,00
Geborsteld nickel PVD	6902143	€ 369,42	€ 447,00
Geborsteld mat goud PVD	6902144	€ 369,42	€ 447,00
Geborsteld mat koper PVD	6902145	€ 369,42	€ 447,00
Geborsteld metal black PVD	6902146	€ 369,42	€ 447,00
Zwart chroom PVD	6902147	€ 369,42	€ 447,00

Combiset: Fonteinkraan contour staand model L, designplug always open & design sifon

Kleur	Artikelnummer	Prijs excl. BTW	Prijs incl. BTW
Chroom	6902151	€ 245,45	€ 297,00
Mat zwart PED	6902152	€ 385,95	€ 467,00
Geborsteld nickel PVD	6902153	€ 385,95	€ 467,00
Geborsteld mat goud PVD	6902154	€ 385,95	€ 467,00
Geborsteld mat koper PVD	6902155	€ 385,95	€ 467,00
Geborsteld metal black PVD	6902156	€ 385,95	€ 467,00
Zwart chroom PVD	6902157	€ 385,95	€ 467,00

Combiset: Fonteinkraan gebogen staand model S, designplug always open & design sifon

Kleur	Artikelnummer	Prijs excl. BTW	Prijs incl. BTW
Chroom	6902111	€ 212,40	€ 257,00
Mat zwart PED	6902112	€ 352,89	€ 427,00
Geborsteld nickel PVD	6902113	€ 352,89	€ 427,00
Geborsteld mat goud PVD	6902114	€ 352,89	€ 427,00
Geborsteld mat koper PVD	6902115	€ 352,89	€ 427,00
Geborsteld metal black PVD	6902116	€ 352,89	€ 427,00
Zwart chroom PVD	6902117	€ 352,89	€ 427,00

Combiset: Fonteinkraan wandmodel inkortbaar, designplug always open & design sifon

Kleur	Artikelnummer	Prijs excl. BTW	Prijs incl. BTW
Chroom	6902121	€ 212,40	€ 257,00
Mat zwart PED	6902122	€ 352,89	€ 427,00
Geborsteld nickel PVD	6902123	€ 352,89	€ 427,00
Geborsteld mat goud PVD	6902124	€ 352,89	€ 427,00
Geborsteld mat koper PVD	6902125	€ 352,89	€ 427,00
Geborsteld metal black PVD	6902126	€ 352,89	€ 427,00
Zwart chroom PVD	6902127	€ 352,89	€ 427,00

Combiset: Fonteinkraan met draaibare uitloop, designplug always open & design sifon

Kleur	Artikelnummer	Prijs excl. BTW	Prijs incl. BTW
Chroom	6902131	€ 253,72	€ 307,00
Mat zwart PED	6902132	€ 394,21	€ 477,00
Geborsteld nickel PVD	6902133	€ 394,21	€ 477,00
Geborsteld mat goud PVD	6902134	€ 394,21	€ 477,00
Geborsteld mat koper PVD	6902135	€ 394,21	€ 477,00
Geborsteld metal black PVD	6902136	€ 394,21	€ 477,00
Zwart chroom PVD	6902137	€ 394,21	€ 477,00

TOEBEHOREN
BOND

Hoofddouche slim 20 cm

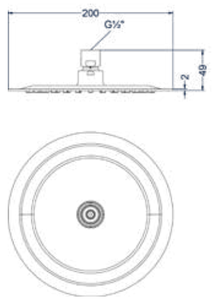

Omschrijving	Kleur	Artikelnummer	Prijs excl. BTW	Prijs incl. BTW
Hoofddouche slim 20 cm met antikalk nozzels, Eco-air	Chroom	6900501	€ 139,67	€ 169,00
	Mat zwart PED	6900502	€ 180,99	€ 219,00
	Geborsteld nickel PVD	6900503	€ 180,99	€ 219,00
	Geborsteld mat goud PVD	6900504	€ 180,99	€ 219,00
	Geborsteld mat koper PVD	6900505	€ 180,99	€ 219,00
	Geborsteld metal black PVD	6900506	€ 180,99	€ 219,00
Doorstroomtabel zie bladzijde 441	Zwart chroom PVD	6900507	€ 180,99	€ 219,00

Hoofddouche slim 25 cm

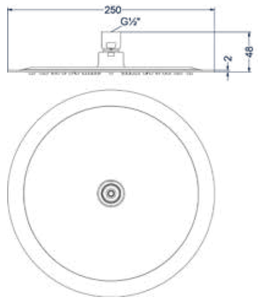

Omschrijving	Kleur	Artikelnummer	Prijs excl. BTW	Prijs incl. BTW
Hoofddouche slim 25 cm met antikalk nozzels, Eco-air	Chroom	6900551	€ 189,26	€ 229,00
	Mat zwart PED	6900552	€ 247,11	€ 299,00
	Geborsteld nickel PVD	6900553	€ 247,11	€ 299,00
	Geborsteld mat goud PVD	6900554	€ 247,11	€ 299,00
	Geborsteld mat koper PVD	6900555	€ 247,11	€ 299,00
	Geborsteld metal black PVD	6900556	€ 247,11	€ 299,00
Doorstroomtabel zie bladzijde 441	Zwart chroom PVD	6900557	€ 247,11	€ 299,00

Hoofddouche slim 30 cm

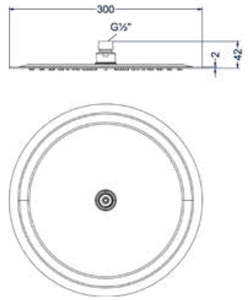

Omschrijving	Kleur	Artikelnummer	Prijs excl. BTW	Prijs incl. BTW
Hoofddouche slim 30 cm met antikalk nozzels, Eco-air	Chroom	6900601	€ 288,43	€ 349,00
	Mat zwart PED	6900602	€ 404,13	€ 489,00
	Geborsteld nickel PVD	6900603	€ 404,13	€ 489,00
	Geborsteld mat goud PVD	6900604	€ 404,13	€ 489,00
	Geborsteld mat koper PVD	6900605	€ 404,13	€ 489,00
	Geborsteld metal black PVD	6900606	€ 404,13	€ 489,00
Doorstroomtabel zie bladzijde 441	Zwart chroom PVD	6900607	€ 404,13	€ 489,00

Hoofddouche medium 20 cm

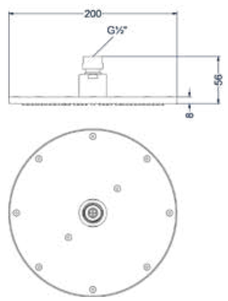

Omschrijving	Kleur	Artikelnummer	Prijs excl. BTW	Prijs incl. BTW
Hoofddouche medium 20 cm met antikalk nozzels	Chroom	6900651	€ 205,79	€ 249,00
	Mat zwart PED	6900652	€ 329,75	€ 399,00
	Geborsteld nickel PVD	6900653	€ 329,75	€ 399,00
	Geborsteld mat goud PVD	6900654	€ 329,75	€ 399,00
	Geborsteld mat koper PVD	6900655	€ 329,75	€ 399,00
	Geborsteld metal black PVD	6900656	€ 329,75	€ 399,00
Doorstroomtabel zie bladzijde 441	Zwart chroom PVD	6900657	€ 329,75	€ 399,00

Hoofddouche medium 25 cm

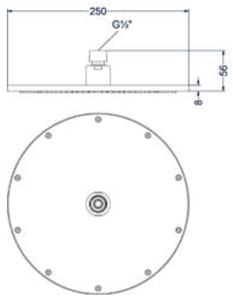

12 l/min

Omschrijving	Kleur	Artikelnummer	Prijs excl. BTW	Prijs incl. BTW
Hoofddouche medium 25 cm met antikalk nozzels	Chroom	6900701	€ 255,37	€ 309,00
	Mat zwart PED	6900702	€ 412,40	€ 499,00
	Geborsteld nickel PVD	6900703	€ 412,40	€ 499,00
	Geborsteld mat goud PVD	6900704	€ 412,40	€ 499,00
	Geborsteld mat koper PVD	6900705	€ 412,40	€ 499,00
	Geborsteld metal black PVD	6900706	€ 412,40	€ 499,00
Doorstroomtabel zie bladzijde 441	Zwart chroom PVD	6900707	€ 412,40	€ 499,00

Hoofddouche medium 30 cm

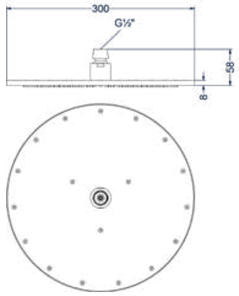

12 l/min

Omschrijving	Kleur	Artikelnummer	Prijs excl. BTW	Prijs incl. BTW
Hoofddouche medium 30 cm met antikalk nozzels	Chroom	6900751	€ 321,49	€ 389,00
	Mat zwart PED	6900752	€ 495,04	€ 599,00
	Geborsteld nickel PVD	6900753	€ 495,04	€ 599,00
	Geborsteld mat goud PVD	6900754	€ 495,04	€ 599,00
	Geborsteld mat koper PVD	6900755	€ 495,04	€ 599,00
	Geborsteld metal black PVD	6900756	€ 495,04	€ 599,00
Doorstroomtabel zie bladzijde 441	Zwart chroom PVD	6900757	€ 495,04	€ 599,00

Hoofddouche HALO wandmodel 32 cm

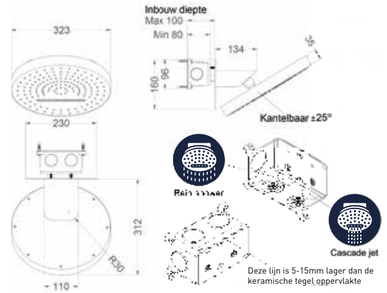

15 l/min 15 l/min

Zie straalvoorbeeld

Omschrijving	Kleur	Artikelnummer	Prijs excl. BTW	Prijs incl. BTW
Hoofddouche HALO wandmodel 32 cm rond met dual function, regendouche en cascade jet, inclusief wandbeugel en inbouwbox	Chroom	6904001	€ 742,98	€ 899,00
	Mat zwart PED	6904002	€ 974,38	€ 1.179,00
	Geborsteld nickel PVD	6904003	€ 974,38	€ 1.179,00
	Geborsteld mat goud PVD	6904004	€ 974,38	€ 1.179,00
	Geborsteld mat koper PVD	6904005	€ 974,38	€ 1.179,00
	Geborsteld metal black PVD	6904006	€ 974,38	€ 1.179,00
Doorstroomtabel zie bladzijde 441	Zwart chroom PVD	6904007	€ 974,38	€ 1.179,00

Wandarm 40 cm 1/2"

Omschrijving	Kleur	Artikelnummer	Prijs excl. BTW	Prijs incl. BTW
Wandarm 40 cm 1/2"	Chroom	6901551	€ 81,82	€ 99,00
	Mat zwart PED	6901552	€ 123,14	€ 149,00
	Geborsteld nickel PVD	6901553	€ 123,14	€ 149,00
	Geborsteld mat goud PVD	6901554	€ 123,14	€ 149,00
	Geborsteld mat koper PVD	6901555	€ 123,14	€ 149,00
	Geborsteld metal black PVD	6901556	€ 123,14	€ 149,00
	Zwart chroom PVD	6901557	€ 123,14	€ 149,00

Plafondbuis 15 cm 1/2"

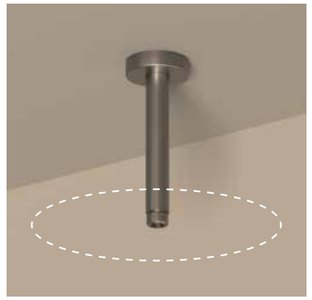

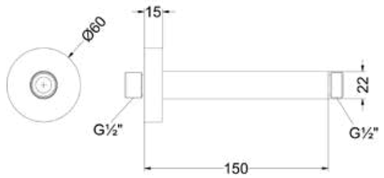

Omschrijving	Kleur	Artikelnummer	Prijs excl. BTW	Prijs incl. BTW
Plafondbuis 15 cm 1/2"	Chroom	6901601	€ 81,82	€ 99,00
	Mat zwart PED	6901602	€ 123,14	€ 149,00
	Geborsteld nickel PVD	6901603	€ 123,14	€ 149,00
	Geborsteld mat goud PVD	6901604	€ 123,14	€ 149,00
	Geborsteld mat koper PVD	6901605	€ 123,14	€ 149,00
	Geborsteld metal black PVD	6901606	€ 123,14	€ 149,00
	Zwart chroom PVD	6901607	€ 123,14	€ 149,00

Plafondbuis 30 cm 1/2"

Omschrijving	Kleur	Artikelnummer	Prijs excl. BTW	Prijs incl. BTW
Plafondbuis 30 cm 1/2"	Chroom	6901651	€ 81,82	€ 99,00
	Mat zwart PED	6901652	€ 123,14	€ 149,00
	Geborsteld nickel PVD	6901653	€ 123,14	€ 149,00
	Geborsteld mat goud PVD	6901654	€ 123,14	€ 149,00
	Geborsteld mat koper PVD	6901655	€ 123,14	€ 149,00
	Geborsteld metal black PVD	6901656	€ 123,14	€ 149,00
	Zwart chroom PVD	6901657	€ 123,14	€ 149,00

Handdouche staafmodel met antikalk nozzels

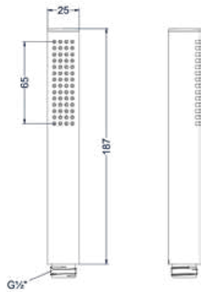

Zie straalvoorbeeld

Omschrijving	Kleur	Artikelnummer	Prijs excl. BTW	Prijs incl. BTW
Handdouche staafmodel met antikalk nozzels	Chroom	6900351	€ 48,76	€ 59,00
	Mat zwart PED	6900352	€ 90,08	€ 109,00
	Geborsteld nickel PVD	6900353	€ 90,08	€ 109,00
	Geborsteld mat goud PVD	6900354	€ 90,08	€ 109,00
	Geborsteld mat koper PVD	6900355	€ 90,08	€ 109,00
	Geborsteld metal black PVD	6900356	€ 90,08	€ 109,00
Doorstroomtabel zie bladzijde 441	Zwart chroom PVD	6900357	€ 90,08	€ 109,00

Handdouche verstelbaar 3-standen

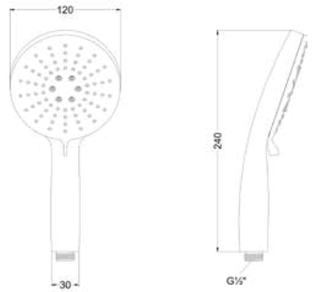

Zie straalvoorbeeld

Omschrijving	Kleur	Artikelnummer	Prijs excl. BTW	Prijs incl. BTW
Handdouche verstelbaar 3-standen met antikalk nozzels van ABS kunststof	Chroom	6900401	€ 48,76	€ 59,00
	Mat zwart PED	6900402	€ 90,08	€ 109,00
	Geborsteld nickel PVD	6900403	€ 90,08	€ 109,00
	Geborsteld mat goud PVD	6900404	€ 90,08	€ 109,00
	Geborsteld mat koper PVD	6900405	€ 90,08	€ 109,00
Doorstroomtabel zie bladzijde 441	Geborsteld metal black PVD	6900406	€ 90,08	€ 109,00

Handdouche rond 9 cm, satin spray

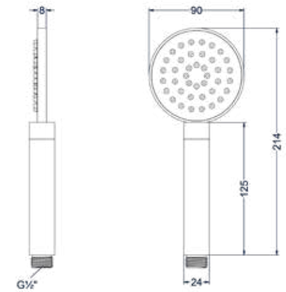

Zie straalvoorbeeld

Omschrijving	Kleur	Artikelnummer	Prijs excl. BTW	Prijs incl. BTW
Handdouche rond 9 cm, satin spray met antikalk nozzels	Chroom	6900451	€ 139,67	€ 169,00
	Mat zwart PED	6900452	€ 197,52	€ 239,00
	Geborsteld nickel PVD	6900453	€ 197,52	€ 239,00
	Geborsteld mat goud PVD	6900454	€ 197,52	€ 239,00
	Geborsteld mat koper PVD	6900455	€ 197,52	€ 239,00
	Geborsteld metal black PVD	6900456	€ 197,52	€ 239,00
Doorstroomtabel zie bladzijde 441	Zwart chroom PVD	6900457	€ 197,52	€ 239,00

Doucheslang smooth 120 cm

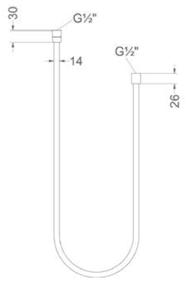

Omschrijving	Kleur	Artikelnummer	Prijs excl. BTW	Prijs incl. BTW
Doucheslang smooth 120 cm	Chroom	6900801	€ 19,83	€ 24,00
	Mat zwart PED	6900802	€ 36,36	€ 44,00
	Geborsteld nickel PVD	6900803	€ 36,36	€ 44,00
	Geborsteld mat goud PVD	6900804	€ 36,36	€ 44,00
	Geborsteld mat koper PVD	6900805	€ 36,36	€ 44,00
	Geborsteld metal black PVD	6900806	€ 36,36	€ 44,00
	Zwart chroom PVD	6900807	€ 36,36	€ 44,00

Doucheslang smooth 150 cm

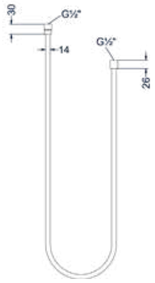

Omschrijving	Kleur	Artikelnummer	Prijs excl. BTW	Prijs incl. BTW
Doucheslang smooth 150 cm	Chroom	6900251	€ 23,97	€ 29,00
	Mat zwart PED	6900252	€ 40,50	€ 49,00
	Geborsteld nickel PVD	6900253	€ 40,50	€ 49,00
	Geborsteld mat goud PVD	6900254	€ 40,50	€ 49,00
	Geborsteld mat koper PVD	6900255	€ 40,50	€ 49,00
	Geborsteld metal black PVD	6900256	€ 40,50	€ 49,00
	Zwart chroom PVD	6900257	€ 40,50	€ 49,00

Doucheslang smooth 200 cm

Omschrijving	Kleur	Artikelnummer	Prijs excl. BTW	Prijs incl. BTW
Doucheslang smooth 200 cm	Chroom	6900851	€ 32,23	€ 39,00
	Mat zwart PED	6900852	€ 57,02	€ 69,00
	Geborsteld nickel PVD	6900853	€ 57,02	€ 69,00
	Geborsteld mat goud PVD	6900854	€ 57,02	€ 69,00
	Geborsteld mat koper PVD	6900855	€ 57,02	€ 69,00
	Geborsteld metal black PVD	6900856	€ 57,02	€ 69,00
	Zwart chroom PVD	6900857	€ 57,02	€ 69,00

Uittrekbare slangdoorvoerset badrandmontage tbv handdouche

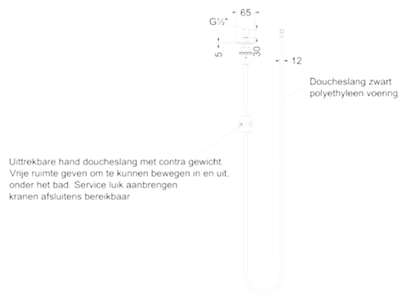

Omschrijving	Kleur	Artikelnummer	Prijs excl. BTW	Prijs incl. BTW
Uittrekbare slangdoorvoerset badrandmontage tbv handdouche met antikalk nozzels	Chroom	6902001	€ 73,55	€ 89,00
	Mat zwart PED	6902002	€ 114,88	€ 139,00
	Geborsteld nickel PVD	6902003	€ 114,88	€ 139,00
	Geborsteld mat goud PVD	6902004	€ 114,88	€ 139,00
* Handdouche niet inbegrepen.	Geborsteld mat koper PVD	6902005	€ 114,88	€ 139,00
	Geborsteld metal black PVD	6902006	€ 114,88	€ 139,00
*** Leverbaar vanaf medio augustus 2025**	Zwart chroom PVD	6902007	€ 114,88	€ 139,00

Wandsteun

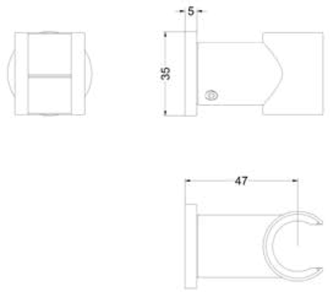

Omschrijving	Kleur	Artikelnummer	Prijs excl. BTW	Prijs incl. BTW
Wandsteun	Chroom	6900101	€ 32,23	€ 39,00
	Mat zwart PED	6900102	€ 65,29	€ 79,00
	Geborsteld nickel PVD	6900103	€ 65,29	€ 79,00
	Geborsteld mat goud PVD	6900104	€ 65,29	€ 79,00
	Geborsteld mat koper PVD	6900105	€ 65,29	€ 79,00
	Geborsteld metal black PVD	6900106	€ 65,29	€ 79,00
	Zwart chroom PVD	6900107	€ 65,29	€ 79,00

Wanduitlaat 1/2"

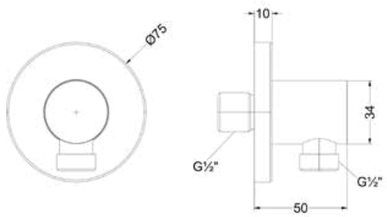

Omschrijving	Kleur	Artikelnummer	Prijs excl. BTW	Prijs incl. BTW
Wanduitlaat 1/2"	Chroom	6900151	€ 32,23	€ 39,00
	Mat zwart PED	6900152	€ 65,29	€ 79,00
	Geborsteld nickel PVD	6900153	€ 65,29	€ 79,00
	Geborsteld mat goud PVD	6900154	€ 65,29	€ 79,00
	Geborsteld mat koper PVD	6900155	€ 65,29	€ 79,00
	Geborsteld metal black PVD	6900156	€ 65,29	€ 79,00
	Zwart chroom PVD	6900157	€ 65,29	€ 79,00

Wandsteun met geïntegreerde wateruitlaat 1/2"

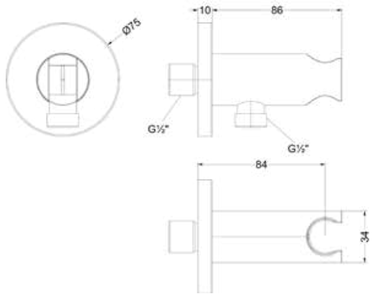

Omschrijving	Kleur	Artikelnummer	Prijs excl. BTW	Prijs incl. BTW
Wandsteun met geïntegreerde wateruitlaat 1/2"	Chroom	6900201	€ 65,29	€ 79,00
	Mat zwart PED	6900202	€ 106,61	€ 129,00
	Geborsteld nickel PVD	6900203	€ 106,61	€ 129,00
	Geborsteld mat goud PVD	6900204	€ 106,61	€ 129,00
	Geborsteld mat koper PVD	6900205	€ 106,61	€ 129,00
	Geborsteld metal black PVD	6900206	€ 106,61	€ 129,00
	Zwart chroom PVD	6900207	€ 106,61	€ 129,00

Verstelbare wandsteun

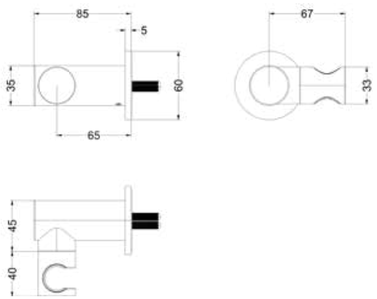

Omschrijving	Kleur	Artikelnummer	Prijs excl. BTW	Prijs incl. BTW
Verstelbare wandsteun	Chroom	6900951	€ 65,29	€ 79,00
	Mat zwart PED	6900952	€ 90,08	€ 109,00
	Geborsteld nickel PVD	6900953	€ 90,08	€ 109,00
	Geborsteld mat goud PVD	6900954	€ 90,08	€ 109,00
	Geborsteld mat koper PVD	6900955	€ 90,08	€ 109,00
	Geborsteld metal black PVD	6900956	€ 90,08	€ 109,00
	Zwart chroom PVD	6900957	€ 90,08	€ 109,00

*** Leverbaar vanaf medio juni 2025**

Verstelbare wandsteun met geïntegreerde wateruitlaat 1/2”

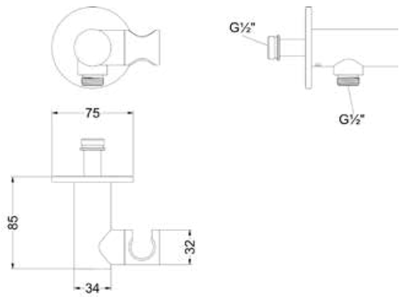

Omschrijving	Kleur	Artikelnummer	Prijs excl. BTW	Prijs incl. BTW
Verstelbare wandsteun met geïntegreerde wateruitlaat 1/2”	Chroom	6900901	€ 81,82	€ 99,00
	Mat zwart PED	6900902	€ 123,14	€ 149,00
	Geborsteld nickel PVD	6900903	€ 123,14	€ 149,00
	Geborsteld mat goud PVD	6900904	€ 123,14	€ 149,00
	Geborsteld mat koper PVD	6900905	€ 123,14	€ 149,00
	Geborsteld metal black PVD	6900906	€ 123,14	€ 149,00
	Zwart chroom PVD	6900907	€ 123,14	€ 149,00

*** Leverbaar vanaf medio juni 2025**

Glijstang 80 cm

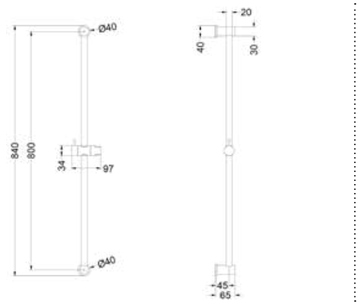

Omschrijving	Kleur	Artikelnummer	Prijs excl. BTW	Prijs incl. BTW
Glijstang 80 cm	Chroom	6900001	€ 164,46	€ 199,00
	Mat zwart PED	6900002	€ 247,11	€ 299,00
	Geborsteld nickel PVD	6900003	€ 247,11	€ 299,00
	Geborsteld mat goud PVD	6900004	€ 247,11	€ 299,00
	Geborsteld mat koper PVD	6900005	€ 247,11	€ 299,00
	Geborsteld metal black PVD	6900006	€ 247,11	€ 299,00
	Zwart chroom PVD	6900007	€ 247,11	€ 299,00

Glijstang 80 cm met geïntegreerde wateruitlaat

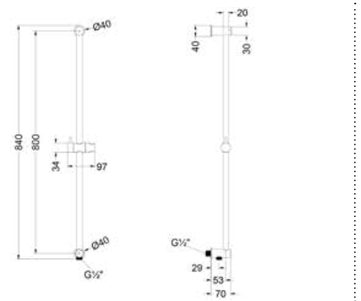

Omschrijving	Kleur	Artikelnummer	Prijs excl. BTW	Prijs incl. BTW
Glijstang 80 cm met geïntegreerde wateruitlaat	Chroom	6900051	€ 180,99	€ 219,00
	Mat zwart PED	6900052	€ 271,90	€ 329,00
	Geborsteld nickel PVD	6900053	€ 271,90	€ 329,00
	Geborsteld mat goud PVD	6900054	€ 271,90	€ 329,00
	Geborsteld mat koper PVD	6900055	€ 271,90	€ 329,00
	Geborsteld metal black PVD	6900056	€ 271,90	€ 329,00
	Zwart chroom PVD	6900057	€ 271,90	€ 329,00

Glijstangset met handdouche staafmodel en doucheslang 150 cm

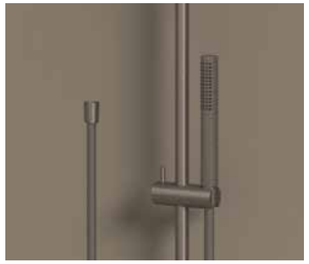

Kleur	Artikelnummer	Prijs excl. BTW	Prijs incl. BTW
Chroom	6901151	€ 237,19	€ 287,00
Mat zwart PED	6901152	€ 377,69	€ 457,00
Geborsteld nickel PVD	6901153	€ 377,69	€ 457,00
Geborsteld mat goud PVD	6901154	€ 377,69	€ 457,00
Geborsteld mat koper PVD	6901155	€ 377,69	€ 457,00
Geborsteld metal black PVD	6901156	€ 377,69	€ 457,00
Zwart chroom PVD	6901157	€ 377,69	€ 457,00

Glijstangset met handdouche verstelbaar 3 standen en doucheslang 150 cm

Kleur	Artikelnummer	Prijs excl. BTW	Prijs incl. BTW
Chroom	6901141	€ 237,19	€ 287,00
Mat zwart PED	6901142	€ 377,69	€ 457,00
Geborsteld nickel PVD	6901143	€ 377,69	€ 457,00
Geborsteld mat goud PVD	6901144	€ 377,69	€ 457,00
Geborsteld mat koper PVD	6901145	€ 377,69	€ 457,00
Geborsteld metal black PVD	6901146	€ 377,69	€ 457,00

Glijstangset met handdouche rond satin spray en doucheslang 150 cm

Kleur	Artikelnummer	Prijs excl. BTW	Prijs incl. BTW
Chroom	6901131	€ 328,10	€ 397,00
Mat zwart PED	6901132	€ 485,12	€ 587,00
Geborsteld nickel PVD	6901133	€ 485,12	€ 587,00
Geborsteld mat goud PVD	6901134	€ 485,12	€ 587,00
Geborsteld mat koper PVD	6901135	€ 485,12	€ 587,00
Geborsteld metal black PVD	6901136	€ 485,12	€ 587,00
Zwart chroom PVD	6901137	€ 485,12	€ 587,00

Handdoucheset staafmodel met verstelbare wandsteun en doucheslang 120 cm

Kleur	Artikelnummer	Prijs excl. BTW	Prijs incl. BTW
Chroom	6901121	€ 133,88	€ 162,00
Mat zwart PED	6901122	€ 216,53	€ 262,00
Geborsteld nickel PVD	6901123	€ 216,53	€ 262,00
Geborsteld mat goud PVD	6901124	€ 216,53	€ 262,00
Geborsteld mat koper PVD	6901125	€ 216,53	€ 262,00
Geborsteld metal black PVD	6901126	€ 216,53	€ 262,00
Zwart chroom PVD	6901127	€ 216,53	€ 262,00

Handdoucheset verstelbaar 3 standen met verstelbare wandsteun en doucheslang 120 cm

Kleur	Artikelnummer	Prijs excl. BTW	Prijs incl. BTW
Chroom	6901111	€ 133,88	€ 162,00
Mat zwart PED	6901112	€ 216,53	€ 262,00
Geborsteld nickel PVD	6901113	€ 216,53	€ 262,00
Geborsteld mat goud PVD	6901114	€ 216,53	€ 262,00
Geborsteld mat koper PVD	6901115	€ 216,53	€ 262,00
Geborsteld metal black PVD	6901116	€ 216,53	€ 262,00

Handdoucheset rond satin spray met verstelbare wandsteun en doucheslang 120 cm

Kleur	Artikelnummer	Prijs excl. BTW	Prijs incl. BTW
Chroom	6901101	€ 224,79	€ 272,00
Mat zwart PED	6901102	€ 323,97	€ 392,00
Geborsteld nickel PVD	6901103	€ 323,97	€ 392,00
Geborsteld mat goud PVD	6901104	€ 323,97	€ 392,00
Geborsteld mat koper PVD	6901105	€ 323,97	€ 392,00
Geborsteld metal black PVD	6901106	€ 323,97	€ 392,00
Zwart chroom PVD	6901107	€ 323,97	€ 392,00

Badoverloopset

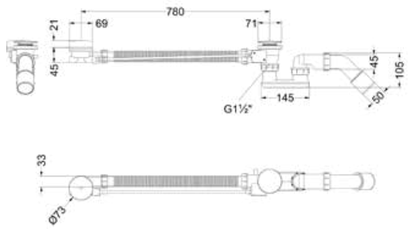

Omschrijving	Kleur	Artikelnummer	Prijs excl. BTW	Prijs incl. BTW
Badoverloopset incl. sifon	Chroom	6903101	€ 98,35	€ 119,00
	Mat zwart PED	6903102	€ 128,10	€ 155,00
	Geborsteld nickel PVD	6903103	€ 128,10	€ 155,00
	Geborsteld mat goud PVD	6903104	€ 128,10	€ 155,00
	Geborsteld mat koper PVD	6903105	€ 128,10	€ 155,00
	Geborsteld metal black PVD	6903106	€ 128,10	€ 155,00
	Zwart chroom PVD	6903107	€ 128,10	€ 155,00

Badoverloop-vulcombinatie

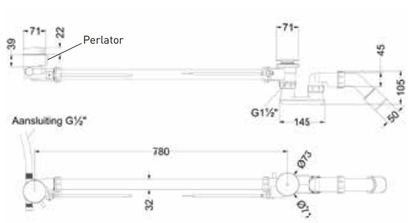

Omschrijving	Kleur	Artikelnummer	Prijs excl. BTW	Prijs incl. BTW
Badoverloop-vulcombinatie incl. sifon	Chroom	6903151	€ 227,27	€ 275,00
	Mat zwart PED	6903152	€ 301,65	€ 365,00
	Geborsteld nickel PVD	6903153	€ 301,65	€ 365,00
	Geborsteld mat goud PVD	6903154	€ 301,65	€ 365,00
	Geborsteld mat koper PVD	6903155	€ 301,65	€ 365,00
	Geborsteld metal black PVD	6903156	€ 301,65	€ 365,00
	Zwart chroom PVD	6903157	€ 301,65	€ 365,00

Baduitloop 23 cm 1/2", inkortbaar

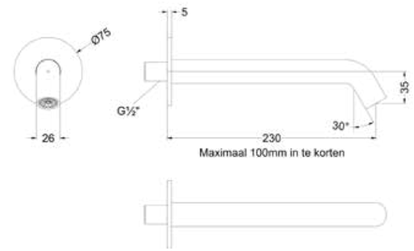

10 cm inkortbaar

Omschrijving	Kleur	Artikelnummer	Prijs excl. BTW	Prijs incl. BTW
Baduitloop 23 cm 1/2" aansluiting, inkortbaar	Chroom	6903051	€ 78,51	€ 95,00
	Mat zwart PED	6903052	€ 103,31	€ 125,00
	Geborsteld nickel PVD	6903053	€ 103,31	€ 125,00
	Geborsteld mat goud PVD	6903054	€ 103,31	€ 125,00
	Geborsteld mat koper PVD	6903055	€ 103,31	€ 125,00
	Geborsteld metal black PVD	6903056	€ 103,31	€ 125,00
	Zwart chroom PVD	6903057	€ 103,31	€ 125,00

Designplug always open

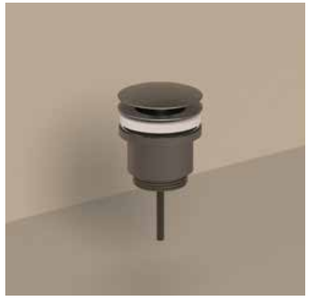

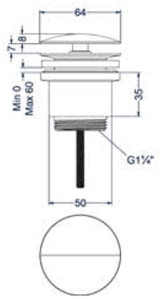

Omschrijving	Kleur	Artikelnummer	Prijs excl. BTW	Prijs incl. BTW
Designplug always open	Chroom	6901701	€ 40,50	€ 49,00
	Mat zwart PED	6901702	€ 81,82	€ 99,00
	Geborsteld nickel PVD	6901703	€ 81,82	€ 99,00
	Geborsteld mat goud PVD	6901704	€ 81,82	€ 99,00
	Geborsteld mat koper PVD	6901705	€ 81,82	€ 99,00
	Geborsteld metal black PVD	6901706	€ 81,82	€ 99,00
	Zwart chroom PVD	6901707	€ 81,82	€ 99,00

Designplug stop&go

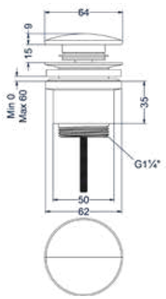

Omschrijving	Kleur	Artikelnummer	Prijs excl. BTW	Prijs incl. BTW
Designplug stop&go	Chroom	6901751	€ 40,50	€ 49,00
	Mat zwart PED	6901752	€ 81,82	€ 99,00
	Geborsteld nickel PVD	6901753	€ 81,82	€ 99,00
	Geborsteld mat goud PVD	6901754	€ 81,82	€ 99,00
	Geborsteld mat koper PVD	6901755	€ 81,82	€ 99,00
	Geborsteld metal black PVD	6901756	€ 81,82	€ 99,00
	Zwart chroom PVD	6901757	€ 81,82	€ 99,00

Design sifon hoog model

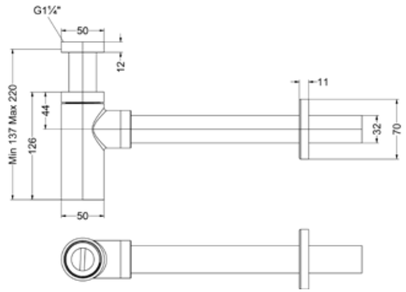

Omschrijving	Kleur	Artikelnummer	Prijs excl. BTW	Prijs incl. BTW
Design sifon hoog model	Chroom	6901801	€ 81,82	€ 99,00
	Mat zwart PED	6901802	€ 139,67	€ 169,00
	Geborsteld nickel PVD	6901803	€ 139,67	€ 169,00
	Geborsteld mat goud PVD	6901804	€ 139,67	€ 169,00
	Geborsteld mat koper PVD	6901805	€ 139,67	€ 169,00
	Geborsteld metal black PVD	6901806	€ 139,67	€ 169,00
	Zwart chroom PVD	6901807	€ 139,67	€ 169,00

Design sifon laag model

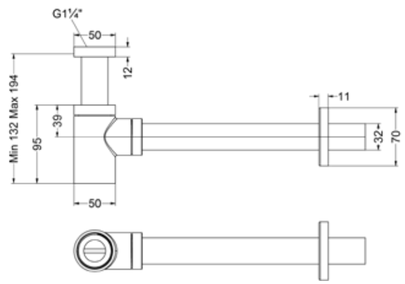

Omschrijving	Kleur	Artikelnummer	Prijs excl. BTW	Prijs incl. BTW
Design sifon laag model	Chroom	6901851	€ 65,29	€ 79,00
	Mat zwart PED	6901852	€ 123,14	€ 149,00
	Geborsteld nickel PVD	6901853	€ 123,14	€ 149,00
	Geborsteld mat goud PVD	6901854	€ 123,14	€ 149,00
	Geborsteld mat koper PVD	6901855	€ 123,14	€ 149,00
	Geborsteld metal black PVD	6901856	€ 123,14	€ 149,00
	Zwart chroom PVD	6901857	€ 123,14	€ 149,00

Hoekstopkraan 1/2" 3/8

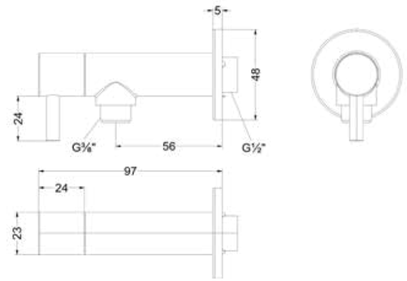

Omschrijving	Kleur	Artikelnummer	Prijs excl. BTW	Prijs incl. BTW
Hoekstopkraan 1/2" 3/8	Chroom	6901901	€ 40,50	€ 49,00
	Mat zwart PED	6901902	€ 81,82	€ 99,00
	Geborsteld nickel PVD	6901903	€ 81,82	€ 99,00
	Geborsteld mat goud PVD	6901904	€ 81,82	€ 99,00
	Geborsteld mat koper PVD	6901905	€ 81,82	€ 99,00
	Geborsteld metal black PVD	6901906	€ 81,82	€ 99,00
	Zwart chroom PVD	6901907	€ 81,82	€ 99,00

Flexibele aansluitslang 30 cm t.b.v. fonteinkraan

Omschrijving	Kleur	Artikelnummer	Prijs excl. BTW	Prijs incl. BTW
Flexibele colour matching aansluitslang 30 cm t.b.v. fonteinkraan	t.b.v. kleur chroom	6804451	€ 15,00	€ 18,15
	t.b.v. kleur mat zwart	6804452	€ 17,00	€ 20,57
	t.b.v. kleur geborsteld nickel	6804453	€ 20,00	€ 24,20
	t.b.v. kleur geborsteld mat goud	6804454	€ 20,00	€ 24,20
	t.b.v. kleur geborsteld mat koper	6804455	€ 20,00	€ 24,20
	t.b.v. kleur geborsteld metal black	6804456	€ 20,00	€ 24,20

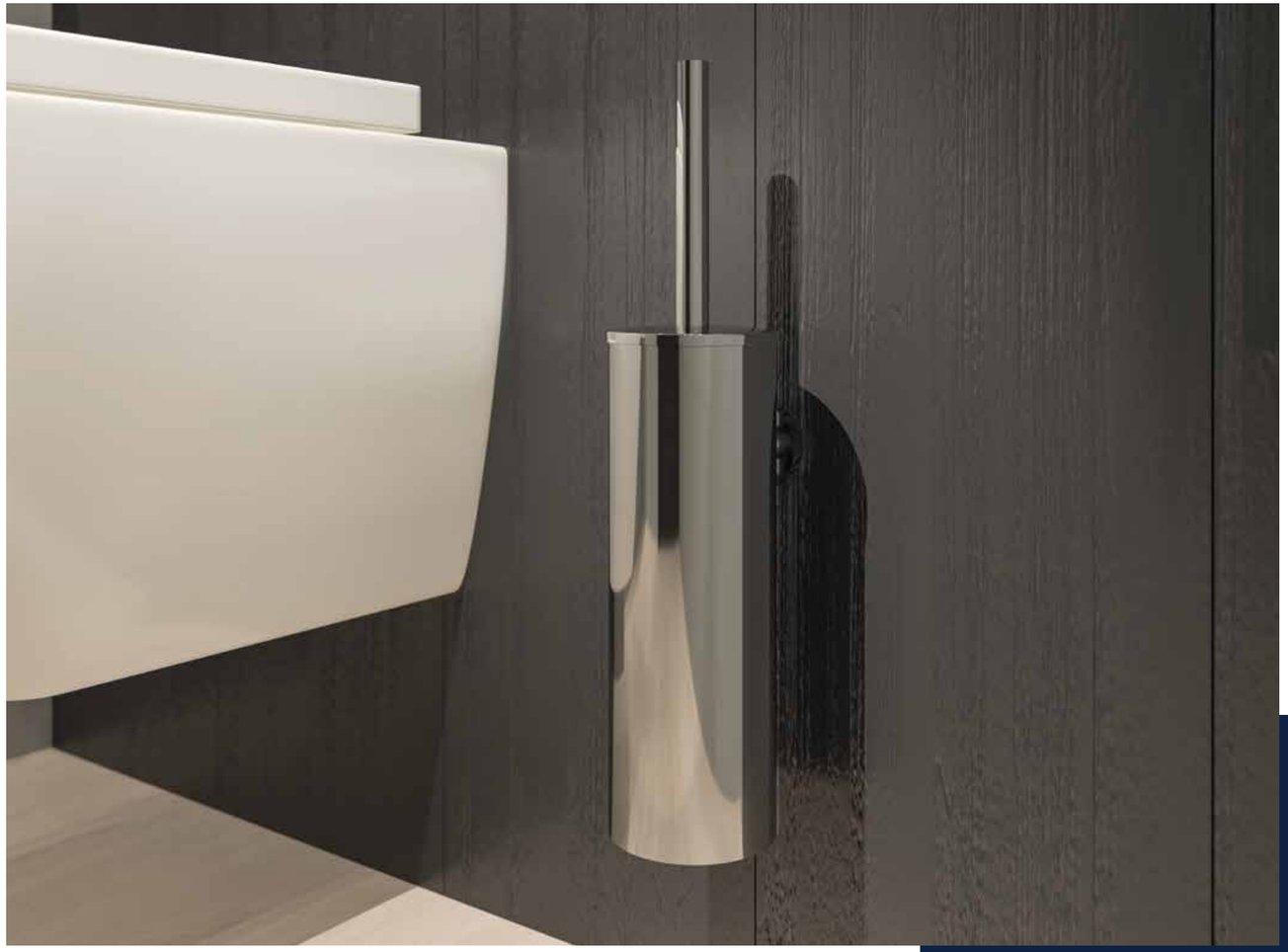

ACCESSOIRES
BOND

Accessoireset AS1

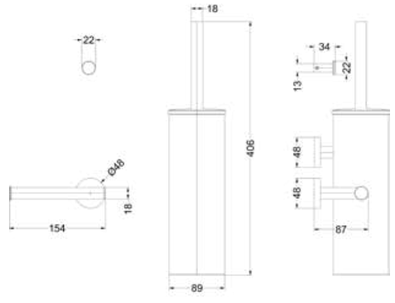

Omschrijving	Kleur	Artikelnummer	Prijs excl. BTW	Prijs incl. BTW
Accessoireset AS1: Borstelgarnituur wandmodel, handdoekhaak klein en toiletrolhouder	Chroom	6901161	€ 206,61	€ 250,00
	Mat zwart PED	6901162	€ 301,65	€ 365,00
	Geborsteld nickel PVD	6901163	€ 301,65	€ 365,00
	Geborsteld mat goud PVD	6901164	€ 301,65	€ 365,00
	Geborsteld mat koper PVD	6901165	€ 301,65	€ 365,00
	Geborsteld metal black PVD	6901166	€ 301,65	€ 365,00
Losse toiletborstelkop zie bladzijde 118	Zwart chroom PVD	6901167	€ 301,65	€ 365,00

Badgreep 30 cm

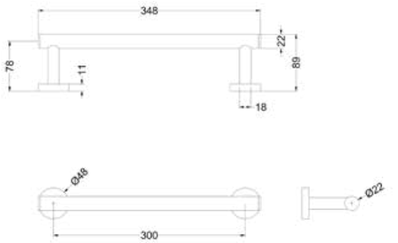

Omschrijving	Kleur	Artikelnummer	Prijs excl. BTW	Prijs incl. BTW
Badgreep 30 cm	Chroom	6500001	€ 123,14	€ 149,00
	Mat zwart PED	6500002	€ 147,93	€ 179,00
	Geborsteld nickel PVD	6500003	€ 147,93	€ 179,00
	Geborsteld mat goud PVD	6500004	€ 147,93	€ 179,00
	Geborsteld mat koper PVD	6500005	€ 147,93	€ 179,00
	Geborsteld metal black PVD	6500006	€ 147,93	€ 179,00
	Zwart chroom PVD	6500007	€ 147,93	€ 179,00

Wandhanddoekrek 60 cm enkel

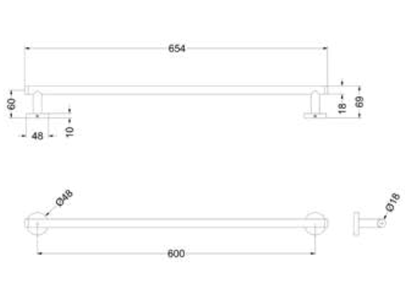

Omschrijving	Kleur	Artikelnummer	Prijs excl. BTW	Prijs incl. BTW
Wandhanddoekrek 60 cm enkel	Chroom	6500051	€ 65,29	€ 79,00
	Mat zwart PED	6500052	€ 106,61	€ 129,00
	Geborsteld nickel PVD	6500053	€ 106,61	€ 129,00
	Geborsteld mat goud PVD	6500054	€ 106,61	€ 129,00
	Geborsteld mat koper PVD	6500055	€ 106,61	€ 129,00
	Geborsteld metal black PVD	6500056	€ 106,61	€ 129,00
	Zwart chroom PVD	6500057	€ 106,61	€ 129,00

Wandhanddoekrek 60 cm dubbel

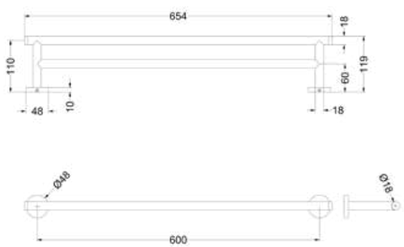

Omschrijving	Kleur	Artikelnummer	Prijs excl. BTW	Prijs incl. BTW
Wandhanddoekrek 60 cm dubbel	Chroom	6500101	€ 98,35	€ 119,00
	Mat zwart PED	6500102	€ 164,46	€ 199,00
	Geborsteld nickel PVD	6500103	€ 164,46	€ 199,00
	Geborsteld mat goud PVD	6500104	€ 164,46	€ 199,00
	Geborsteld mat koper PVD	6500105	€ 164,46	€ 199,00
	Geborsteld metal black PVD	6500106	€ 164,46	€ 199,00
	Zwart chroom PVD	6500107	€ 164,46	€ 199,00

Handdoekrek vast één lids 38 cm

Omschrijving	Kleur	Artikelnummer	Prijs excl. BTW	Prijs incl. BTW
Handdoekrek vast één lids 38 cm	Chroom	6500151	€ 40,50	€ 49,00
	Mat zwart PED	6500152	€ 57,02	€ 69,00
	Geborsteld nickel PVD	6500153	€ 57,02	€ 69,00
	Geborsteld mat goud PVD	6500154	€ 57,02	€ 69,00
	Geborsteld mat koper PVD	6500155	€ 57,02	€ 69,00
	Geborsteld metal black PVD	6500156	€ 57,02	€ 69,00
	Zwart chroom PVD	6500157	€ 57,02	€ 69,00

Zeepdispenser wandmodel

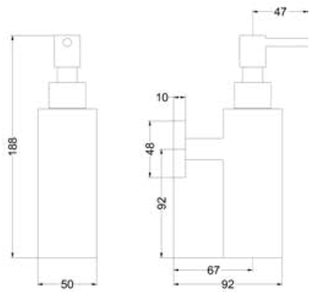

Omschrijving	Kleur	Artikelnummer	Prijs excl. BTW	Prijs incl. BTW
Zeepdispenser wandmodel	Chroom	6500301	€ 164,46	€ 199,00
	Mat zwart PED	6500302	€ 197,52	€ 239,00
	Geborsteld nickel PVD	6500303	€ 197,52	€ 239,00
	Geborsteld mat goud PVD	6500304	€ 197,52	€ 239,00
	Geborsteld mat koper PVD	6500305	€ 197,52	€ 239,00
	Geborsteld metal black PVD	6500306	€ 197,52	€ 239,00
	Zwart chroom PVD	6500307	€ 197,52	€ 239,00

Toiletrolhouder

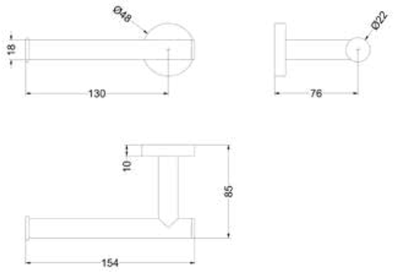

Omschrijving	Kleur	Artikelnummer	Prijs excl. BTW	Prijs incl. BTW
Toiletrolhouder	Chroom	6500351	€ 32,23	€ 39,00
	Mat zwart PED	6500352	€ 48,76	€ 59,00
	Geborsteld nickel PVD	6500353	€ 48,76	€ 59,00
	Geborsteld mat goud PVD	6500354	€ 48,76	€ 59,00
	Geborsteld mat koper PVD	6500355	€ 48,76	€ 59,00
	Geborsteld metal black PVD	6500356	€ 48,76	€ 59,00
	Zwart chroom PVD	6500357	€ 48,76	€ 59,00

Reserverolhouder wandmodel

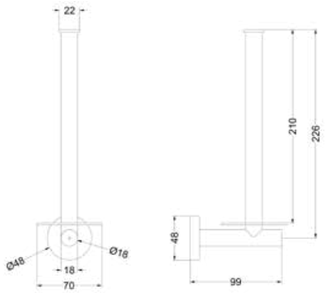

Omschrijving	Kleur	Artikelnummer	Prijs excl. BTW	Prijs incl. BTW
Reserverolhouder wandmodel, 2 rollen	Chroom	6500401	€ 57,02	€ 69,00
	Mat zwart PED	6500402	€ 81,82	€ 99,00
	Geborsteld nickel PVD	6500403	€ 81,82	€ 99,00
	Geborsteld mat goud PVD	6500404	€ 81,82	€ 99,00
	Geborsteld mat koper PVD	6500405	€ 81,82	€ 99,00
	Geborsteld metal black PVD	6500406	€ 81,82	€ 99,00
	Zwart chroom PVD	6500407	€ 81,82	€ 99,00

Toiletrolhouder dubbel

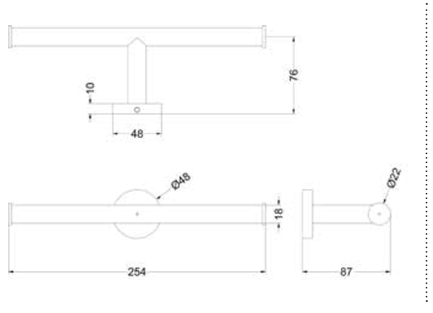

Omschrijving	Kleur	Artikelnummer	Prijs excl. BTW	Prijs incl. BTW
Toiletrolhouder dubbel	Chroom	6500451	€ 40,50	€ 49,00
	Mat zwart PED	6500452	€ 57,02	€ 69,00
	Geborsteld nickel PVD	6500453	€ 57,02	€ 69,00
	Geborsteld mat goud PVD	6500454	€ 57,02	€ 69,00
	Geborsteld mat koper PVD	6500455	€ 57,02	€ 69,00
	Geborsteld metal black PVD	6500456	€ 57,02	€ 69,00
	Zwart chroom PVD	6500457	€ 57,02	€ 69,00

Toiletrolhouder met plateau

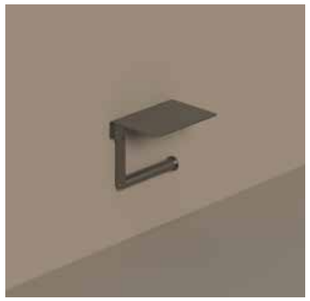

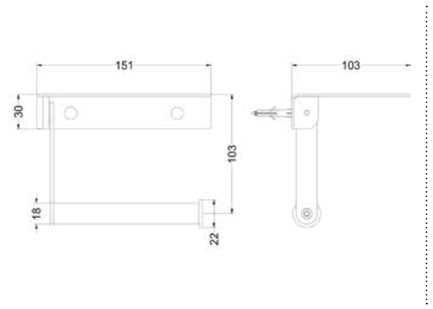

Omschrijving	Kleur	Artikelnummer	Prijs excl. BTW	Prijs incl. BTW
Toiletrolhouder met plateau	Chroom	6500501	€ 123,14	€ 149,00
	Mat zwart PED	6500502	€ 172,73	€ 209,00
	Geborsteld nickel PVD	6500503	€ 172,73	€ 209,00
	Geborsteld mat goud PVD	6500504	€ 172,73	€ 209,00
	Geborsteld mat koper PVD	6500505	€ 172,73	€ 209,00
	Geborsteld metal black PVD	6500506	€ 172,73	€ 209,00
	Zwart chroom PVD	6500507	€ 172,73	€ 209,00

Handdoekhaak

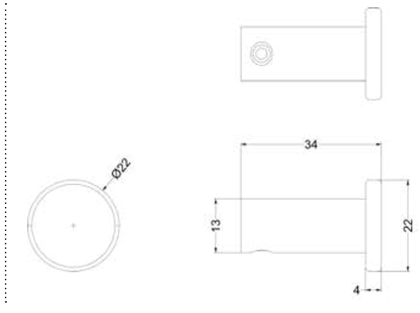

Omschrijving	Kleur	Artikelnummer	Prijs excl. BTW	Prijs incl. BTW
Handdoekhaak	Chroom	6500551	€ 9,92	€ 12,00
	Mat zwart PED	6500552	€ 12,40	€ 15,00
	Geborsteld nickel PVD	6500553	€ 12,40	€ 15,00
	Geborsteld mat goud PVD	6500554	€ 12,40	€ 15,00
	Geborsteld mat koper PVD	6500555	€ 12,40	€ 15,00
	Geborsteld metal black PVD	6500556	€ 12,40	€ 15,00
	Zwart chroom PVD	6500557	€ 12,40	€ 15,00

Handdoekhaak groot

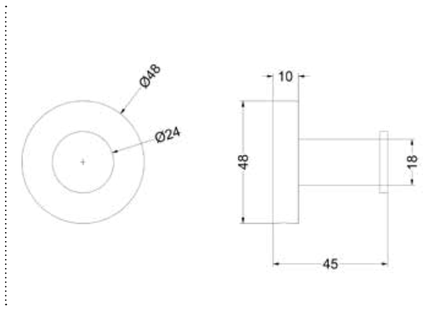

Omschrijving	Kleur	Artikelnummer	Prijs excl. BTW	Prijs incl. BTW
Handdoekhaak groot	Chroom	6500601	€ 19,83	€ 24,00
	Mat zwart PED	6500602	€ 28,10	€ 34,00
	Geborsteld nickel PVD	6500603	€ 28,10	€ 34,00
	Geborsteld mat goud PVD	6500604	€ 28,10	€ 34,00
	Geborsteld mat koper PVD	6500605	€ 28,10	€ 34,00
	Geborsteld metal black PVD	6500606	€ 28,10	€ 34,00
	Zwart chroom PVD	6500607	€ 28,10	€ 34,00

Toiletborstelgarnituur wandmodel

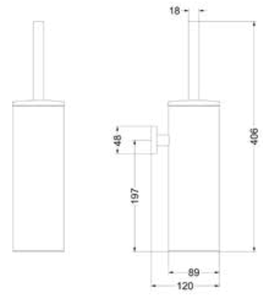

Omschrijving	Kleur	Artikelnummer	Prijs excl. BTW	Prijs incl. BTW
Toiletborstelgarnituur wandmodel	Chroom	6500651	€ 164,46	€ 199,00
	Mat zwart PED	6500652	€ 247,11	€ 299,00
	Geborsteld nickel PVD	6500653	€ 247,11	€ 299,00
	Geborsteld mat goud PVD	6500654	€ 247,11	€ 299,00
	Geborsteld mat koper PVD	6500655	€ 247,11	€ 299,00
	Geborsteld metal black PVD	6500656	€ 247,11	€ 299,00
	Zwart chroom PVD	6500657	€ 247,11	€ 299,00

Overloopring

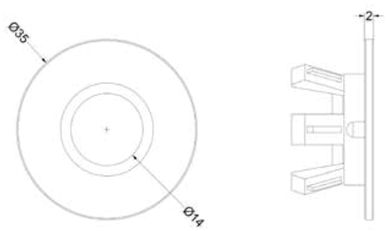

Omschrijving	Kleur	Artikelnummer	Prijs excl. BTW	Prijs incl. BTW
Overloopring t.b.v. Sanibell wastafels	Chroom	6903501	€ 5,37	€ 6,50
	Mat zwart PED	6903502	€ 7,85	€ 9,50
	Geborsteld nickel PVD	6903503	€ 7,85	€ 9,50
	Geborsteld mat goud PVD	6903504	€ 7,85	€ 9,50
	Geborsteld mat koper PVD	6903505	€ 7,85	€ 9,50
	Geborsteld metal black PVD	6903506	€ 7,85	€ 9,50
	Zwart chroom PVD	6903507	€ 7,85	€ 9,50

Inbouwnis 30 x 30

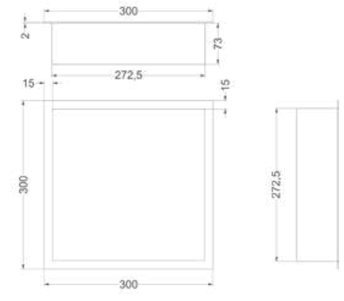

Omschrijving	Kleur	Artikelnummer	Prijs excl. BTW	Prijs incl. BTW
Inbouwnis 30 x 7,5 x 30 cm	Mat zwart PED	6500702	€ 114,88	€ 139,00
	Geborsteld nickel PVD	6500703	€ 139,67	€ 169,00
	Geborsteld mat goud PVD	6500704	€ 139,67	€ 169,00
	Geborsteld mat koper PVD	6500705	€ 139,67	€ 169,00
	Geborsteld metal black PVD	6500706	€ 139,67	€ 169,00

Inbouwnis 60 x 30

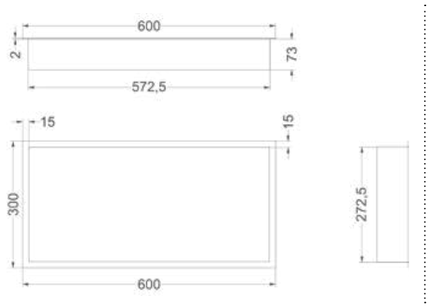

Omschrijving	Kleur	Artikelnummer	Prijs excl. BTW	Prijs incl. BTW
Inbouwnis 60 x 7,5 x 30 cm	Mat zwart PED	6500752	€ 180,99	€ 219,00
	Geborsteld nickel PVD	6500753	€ 214,05	€ 259,00
	Geborsteld mat goud PVD	6500754	€ 214,05	€ 259,00
	Geborsteld mat koper PVD	6500755	€ 214,05	€ 259,00
	Geborsteld metal black PVD	6500756	€ 214,05	€ 259,00

Toiletborstelkop

Kleur	Artikelnummer	Prijs excl. BTW	Prijs incl. BTW
Mat zwart	6500800	€ 9,09	€ 11,00

Kranen- & sanitair reiniger

Artikelnummer	Prijs excl. BTW	Prijs incl. BTW
9902229	€ 15,29	€ 18,50

Wat mooi is moet ook mooi blijven. Dat gaat zeker lukken met de Sanibell kranen- & sanitair reiniger, een gebruiksklare, krachtige en hygiënische oplossing voor het snel en eenvoudig reinigen en beschermen van kranen, douchekoppen en andere sanitaire oppervlakken.

De spuitflacon is standaard voorzien van een handige foamsprayer (schuimsproeikop)die er voor zorgt dat de verschuimde reinigingsvloeistof langer blijft 'kleven' op verticale oppervlakken waardoor de inwerking ervan wordt gestimuleerd. Het voorkomt eveneens dat kalk zich makkelijk kan hechten omdat het een onzichtbaar, beschermend laagje achterlaat. Speciaal geschikt voor het reinigen van chroom, PVD en PED oppervlakken.

Deze reiniger is tevens geschikt voor algemeen schoonmaakonderhoud van de gehele badkamer en zorgt voor een streeploos en glanzend resultaat dat ook nog eens heel prettig ruikt.

SERIE NEXUS

122 Wastafelkranen
132 Douchekranen
162 Badkranen
174 Fonteinkranen
184 Toebehoren
208 Accessoires

NEXUS

Serie Nexus; een stijlvolle en stoere 'diamond' design serie die sterke overeenkomsten heeft met de kranenserie Bond. De ronde bedieningsgreep maakt het vertrouwd en de visuele bewerkingen maken het anders. Vooral eigentijds en designwaardig.

Alle producten uit deze serie zijn volledig van messing gemaakt en verkrijgbaar in 7 'matchmaking' kleuren (chroom, mat zwart PED en 5 PVD kleuren).

Chroom | Mat zwart PED | Geborsteld nickel PVD | Geborsteld mat goud PVD | Geborsteld mat koper PVD | Geborsteld metal black PVD | Zwart chroom PVD

Onderstaande productkenmerken zijn van toepassing op de gehele serie Nexus. Op de volgende pagina's worden bij ieder item de productspecifieke kenmerken benoemd.

PED gekleurd
Krasvaste en duurzaam hechtende PED afwerking in mat zwart.

PVD gekleurd
Permanente en slijtvaste PVD kleuren

Messing 4MS
Een harde legering van koper en zink speciaal geschikt voor drinkwater in overeenstemming met Europese richtlijnen.

Neoperl perlator
Water- en energiebesparende mondstuk voor de kraan.

Comfort en EcoAir
De toevoeging van lucht aan het water zorgt ervoor dat het water tijdens het douchen voller, lichter en zachter wordt.

Waterbesparend
Besparing op water betekent niet alleen besparing op het milieu, het betekent ook besparing op geld.

Belgaqua keurmerk
Alle IVY-kranen uit de BOND-, NEXUS- en PACT-series voldoen aan de wettelijke kwaliteitseisen, hebben het Belgaqua-keurmerk en vormen geen risico voor de waterkwaliteit.

WASTAFELKRANEN
NEXUS

Wastafelmengkraan model S

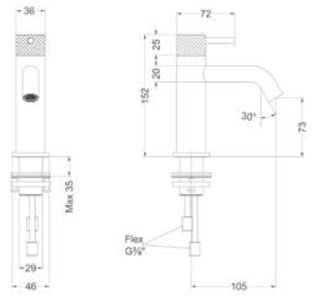

Omschrijving	Kleur	Artikelnummer	Prijs excl. BTW	Prijs incl. BTW
Eenhendel wastafelmengkraan opbouw S model, coldstart	Chroom	6102101	€ 185,12	€ 224,00
	Mat zwart PED	6102102	€ 260,33	€ 315,00
	Geborsteld nickel PVD	6102103	€ 260,33	€ 315,00
	Geborsteld mat goud PVD	6102104	€ 260,33	€ 315,00
	Geborsteld mat koper PVD	6102105	€ 260,33	€ 315,00
	Geborsteld metal black PVD	6102106	€ 260,33	€ 315,00
	Zwart chroom PVD	6102107	€ 260,33	€ 315,00

Wastafelmengkraan model M

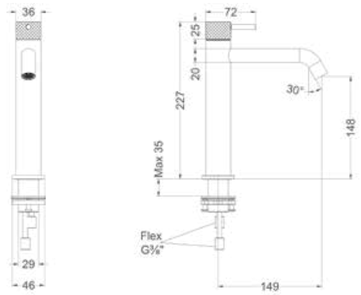

Omschrijving	Kleur	Artikelnummer	Prijs excl. BTW	Prijs incl. BTW
Eenhendel wastafelmengkraan opbouw M model, coldstart	Chroom	6102151	€ 218,18	€ 264,00
	Mat zwart PED	6102152	€ 288,43	€ 349,00
	Geborsteld nickel PVD	6102153	€ 288,43	€ 349,00
	Geborsteld mat goud PVD	6102154	€ 288,43	€ 349,00
	Geborsteld mat koper PVD	6102155	€ 288,43	€ 349,00
	Geborsteld metal black PVD	6102156	€ 288,43	€ 349,00
	Zwart chroom PVD	6102157	€ 288,43	€ 349,00

Design sifon en hoekstopkraan zie bladzijde 206 en 207

Wastafelmengkraan model L

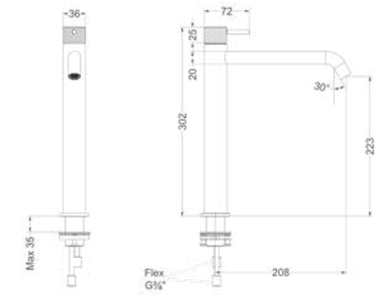

Omschrijving	Kleur	Artikelnummer	Prijs excl. BTW	Prijs incl. BTW
Eenhendel wastafelmengkraan opbouw L model, coldstart	Chroom	6102201	€ 251,24	€ 304,00
	Mat zwart PED	6102202	€ 329,75	€ 399,00
	Geborsteld nickel PVD	6102203	€ 329,75	€ 399,00
	Geborsteld mat goud PVD	6102204	€ 329,75	€ 399,00
	Geborsteld mat koper PVD	6102205	€ 329,75	€ 399,00
	Geborsteld metal black PVD	6102206	€ 329,75	€ 399,00
	Zwart chroom PVD	6102207	€ 329,75	€ 399,00

Design sifon en hoekstopkraan zie bladzijde 206 en 207

Wastafelmengkraan draaibare uitloop

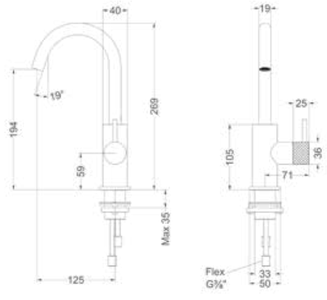

Omschrijving	Kleur	Artikelnummer	Prijs excl. BTW	Prijs incl. BTW
Eenhendel wastafelmengkraan opbouw met draaibare uitloop, coldstart	Chroom	6102251	€ 226,45	€ 274,00
	Mat zwart PED	6102252	€ 288,43	€ 349,00
	Geborsteld nickel PVD	6102253	€ 288,43	€ 349,00
	Geborsteld mat goud PVD	6102254	€ 288,43	€ 349,00
	Geborsteld mat koper PVD	6102255	€ 288,43	€ 349,00
	Geborsteld metal black PVD	6102256	€ 288,43	€ 349,00
	Zwart chroom PVD	6102257	€ 288,43	€ 349,00

Wastafelmengkraan 2-gats bladmontage

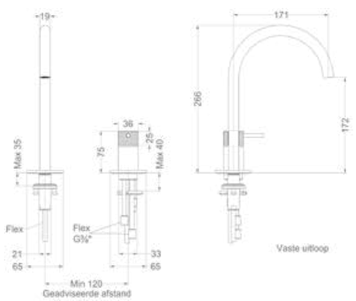

Omschrijving	Kleur	Artikelnummer	Prijs excl. BTW	Prijs incl. BTW
Eenhendel wastafelmengkraan 2-gats bladmontage met uitloop, coldstart	Chroom	6102301	€ 267,77	€ 324,00
	Mat zwart PED	6102302	€ 346,28	€ 419,00
	Geborsteld nickel PVD	6102303	€ 346,28	€ 419,00
	Geborsteld mat goud PVD	6102304	€ 346,28	€ 419,00
	Geborsteld mat koper PVD	6102305	€ 346,28	€ 419,00
	Geborsteld metal black PVD	6102306	€ 346,28	€ 419,00
	Zwart chroom PVD	6102307	€ 346,28	€ 419,00

Design sifon en hoekstopkraan zie bladzijde 206 en 207

Bidetmengkraan

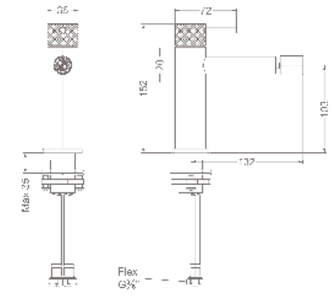

Omschrijving	Kleur	Artikelnummer	Prijs excl. BTW	Prijs incl. BTW
Eenhendel bidetmengkraan, coldstart	Chroom	6102401	€ 193,39	€ 234,00
	Mat zwart PED	6102402	€ 271,90	€ 329,00
	Geborsteld nickel PVD	6102403	€ 271,90	€ 329,00
	Geborsteld mat goud PVD	6102404	€ 271,90	€ 329,00
	Geborsteld mat koper PVD	6102405	€ 271,90	€ 329,00
	Geborsteld metal black PVD	6102406	€ 271,90	€ 329,00
	Zwart chroom PVD	6102407	€ 271,90	€ 329,00

Design sifon en hoekstopkraan zie bladzijde 206 en 207

Afbouwdeel inbouwwastafelmengkraan

Nieuw

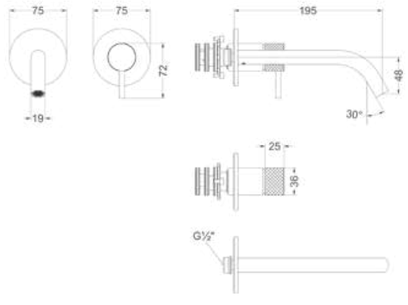

Uitloop zowel links als rechts te monteren door box om te draaien

Omschrijving	Kleur	Artikelnummer	Prijs excl. BTW	Prijs incl. BTW
Eenhendel wastafelmengkraan afbouwdeel 2-gats wandmontage met gebogen uitloop, coldstart	Chroom	6102351	€ 201,65	€ 244,00
	Mat zwart PED	6102352	€ 280,17	€ 339,00
	Geborsteld nickel PVD	6102353	€ 280,17	€ 339,00
	Geborsteld mat goud PVD	6102354	€ 280,17	€ 339,00
	Geborsteld mat koper PVD	6102355	€ 280,17	€ 339,00
	Geborsteld metal black PVD	6102356	€ 280,17	€ 339,00
	Zwart chroom PVD	6102357	€ 280,17	€ 339,00

Inbouwbox t.b.v. inbouwwastafelmengkraan L/R

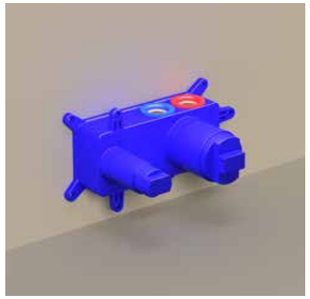

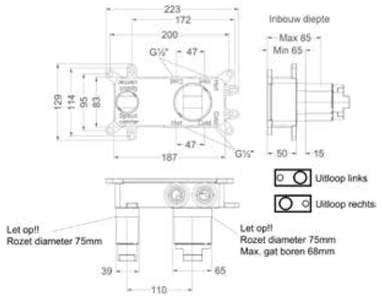

Uitloop zowel links als rechts te monteren door box om te draaien

Omschrijving	Kleur	Artikelnummer	Prijs excl. BTW	Prijs incl. BTW
Inbouwbox t.b.v. eenhendel wastafelmengkraan 2-gats wandmontage, uitloop links/ rechts toe te passen	Donker blauw	6199001	€ 123,14	€ 149,00

Totaalprijs inbouwwastafelmengkraan met inbouwbox

CR Prijs excl. BTW € 324,79 Prijs incl. BTW € 393,00

MZ GN MP GK GM ZC Prijs excl. BTW € 403,31 Prijs incl. BTW € 488,00

Design sifon en hoekstopkraan zie bladzijde 206 en 207

Afbouwdeel eenhendel bidetmengkraan met houder, slang 120 cm en push button handdouche

Nieuw

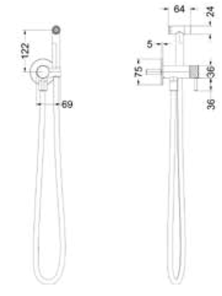

Omschrijving	Kleur	Artikelnummer	Prijs excl. BTW	Prijs incl. BTW
Afbouwdeel eenhendel bidetmengkraan met houder, slang 120 cm en push button handdouche, coldstart	Chroom	6102601	€ 226,45	€ 274,00
	Mat zwart PED	6102602	€ 354,55	€ 429,00
	Geborsteld nickel PVD	6102603	€ 354,55	€ 429,00
	Geborsteld mat goud PVD	6102604	€ 354,55	€ 429,00
	Geborsteld mat koper PVD	6102605	€ 354,55	€ 429,00
	Geborsteld metal black PVD	6102606	€ 354,55	€ 429,00
	Zwart chroom PVD	6102607	€ 354,55	€ 429,00

Inbouwbox tbv eenhendel bidetmengkraan

Nieuw

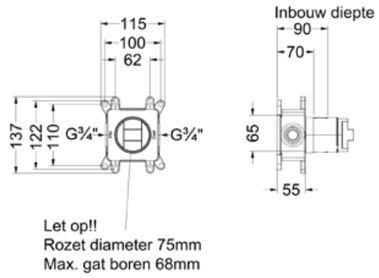

Omschrijving	Kleur	Artikelnummer	Prijs excl. BTW	Prijs incl. BTW
Inbouwbox tbv eenhendel bidetmengkraan	Donker blauw	6299004	€ 98,35	€ 119,00

Totaalprijs inbouw bidetmengkraan met inbouwbox

CR Prijs excl. BTW € 324,79 Prijs incl. BTW € 393,00

MZ GN MP GK GM ZC Prijs excl. BTW € 452,90 Prijs incl. BTW € 548,00

Design sifon en hoekstopkraan zie bladzijde 206 en 207

Designplug always open

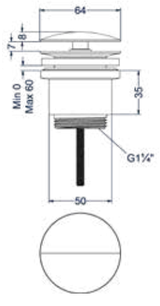

Omschrijving	Kleur	Artikelnummer	Prijs excl. BTW	Prijs incl. BTW
Designplug always open	Chroom	6901701	€ 40,50	€ 49,00
	Mat zwart PED	6901702	€ 81,82	€ 99,00
	Geborsteld nickel PVD	6901703	€ 81,82	€ 99,00
	Geborsteld mat goud PVD	6901704	€ 81,82	€ 99,00
	Geborsteld mat koper PVD	6901705	€ 81,82	€ 99,00
	Geborsteld metal black PVD	6901706	€ 81,82	€ 99,00
	Zwart chroom PVD	6901707	€ 81,82	€ 99,00

Designplug stop&go

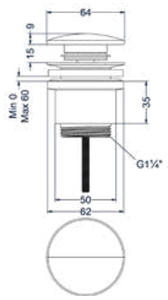

Omschrijving	Kleur	Artikelnummer	Prijs excl. BTW	Prijs incl. BTW
Designplug stop&go	Chroom	6901751	€ 40,50	€ 49,00
	Mat zwart PED	6901752	€ 81,82	€ 99,00
	Geborsteld nickel PVD	6901753	€ 81,82	€ 99,00
	Geborsteld mat goud PVD	6901754	€ 81,82	€ 99,00
	Geborsteld mat koper PVD	6901755	€ 81,82	€ 99,00
	Geborsteld metal black PVD	6901756	€ 81,82	€ 99,00
	Zwart chroom PVD	6901757	€ 81,82	€ 99,00

DOUCHEKRANEN
NEXUS

Combiset Nexus 1

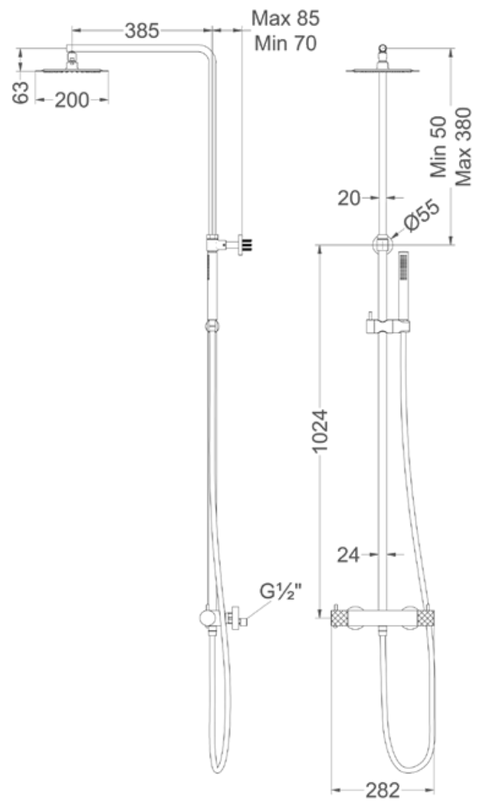

Omschrijving	Artikelnummer chroom	Prijs excl. BTW	Prijs incl. BTW
Standaard setprijs chroom **Code: CSN1CRAA**		€ 780,99	€ 945,00
Bestaande uit:			
Opbouw douchethermostaat met stop-omstel	6203501		
Showerpipe met glijstuk	6201551		
Doucheslang smooth 150 cm	6900251		
Handdouche staafmodel met antikalk nozzels	6900351		
Hoofddouche slim 20 cm	6900501		
Standaard setprijs overige kleuren		€ 1.061,98	€ 1.285,00

1 Combiset Nexus 1 = Thermostatische regendoucheset opbouw

2 Kleur

CR = Chroom	MZ = Mat zwart PED	GN = Geborsteld nickel PVD	MP = Geborsteld mat goud PVD	GK = Geborsteld mat koper PVD	GM = Geborsteld metal black PVD	ZC = Zwart chroom PVD

Standaard setprijs chroom	€ 780,99	€ 945,00	**Standaard setprijs overige kleuren**	€ 1.061,98	€ 1.285,00

3 Handdouche chroom meerprijs

Omschrijving	Prijs excl. BTW	Prijs incl. BTW
A = Handdouche staafmodel	€ 0,00	€ 0,00
B = Handdouche 3 standen model	€ 0,00	€ 0,00
C = Handdouche satin spray model	€ 74,38	€ 90,00

3 Handdouche overige kleuren meerprijs

Omschrijving	Prijs excl. BTW	Prijs incl. BTW
A = Handdouche staafmodel	€ 0,00	€ 0,00
* **B = Handdouche 3 standen model**	€ 0,00	€ 0,00
C = Handdouche satin spray model	€ 107,44	€ 130,00

4 Hoofddouche chroom meerprijs

Omschrijving	Prijs excl. BTW	Prijs incl. BTW
A = Hoofddouche Slim20	€ 0,00	€ 0,00
B = Hoofddouche Slim25	€ 49,59	€ 60,00
C = Hoofddouche Slim30	€ 148,76	€ 180,00
D = Hoofddouche Medium20	€ 66,12	€ 80,00
E = Hoofddouche Medium25	€ 115,70	€ 140,00
F = Hoofddouche Medium30	€ 181,82	€ 220,00

4 Hoofddouche overige kleuren meerprijs

Omschrijving	Prijs excl. BTW	Prijs incl. BTW
A = Hoofddouche Slim20	€ 0,00	€ 0,00
B = Hoofddouche Slim25	€ 66,12	€ 80,00
C = Hoofddouche Slim30	€ 223,14	€ 270,00
D = Hoofddouche Medium20	€ 148,76	€ 180,00
E = Hoofddouche Medium25	€ 231,40	€ 280,00
F = Hoofddouche Medium30	€ 314,05	€ 380,00

Stel zelf uw combiset samen

CSN1			
1	2	3	4

2 Kies kleur
3 Kies handdouche
4 Kies hoofddouche

* Uitzondering zwart chroom niet mogelijk

Opbouw douchethermostaat

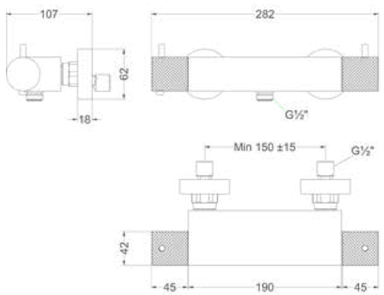

Omschrijving	Kleur	Artikelnummer	Prijs excl. BTW	Prijs incl. BTW
Douchethermostaatkraan opbouw cooltouch	Chroom	6203001	€ 371,07	€ 449,00
	Mat zwart PED	6203002	€ 495,04	€ 599,00
	Geborsteld nickel PVD	6203003	€ 495,04	€ 599,00
	Geborsteld mat goud PVD	6203004	€ 495,04	€ 599,00
	Geborsteld mat koper PVD	6203005	€ 495,04	€ 599,00
	Geborsteld metal black PVD	6203006	€ 495,04	€ 599,00
	Zwart chroom PVD	6203007	€ 495,04	€ 599,00

Toebehoren zie bladzijde 184

Glijstangset met handdouche staafmodel en doucheslang 150 cm

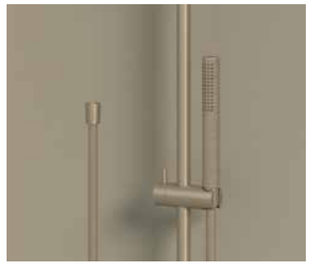

Kleur	Artikelnummer	Prijs excl. BTW	Prijs incl. BTW
Chroom	6901151	€ 237,19	€ 287,00
Mat zwart PED	6901152	€ 377,69	€ 457,00
Geborsteld nickel PVD	6901153	€ 377,69	€ 457,00
Geborsteld mat goud PVD	6901154	€ 377,69	€ 457,00
Geborsteld mat koper PVD	6901155	€ 377,69	€ 457,00
Geborsteld metal black PVD	6901156	€ 377,69	€ 457,00
Zwart chroom PVD	6901157	€ 377,69	€ 457,00

Glijstangset met handdouche verstelbaar 3 standen en doucheslang 150 cm

Kleur	Artikelnummer	Prijs excl. BTW	Prijs incl. BTW
Chroom	6901141	€ 237,19	€ 287,00
Mat zwart PED	6901142	€ 377,69	€ 457,00
Geborsteld nickel PVD	6901143	€ 377,69	€ 457,00
Geborsteld mat goud PVD	6901144	€ 377,69	€ 457,00
Geborsteld mat koper PVD	6901145	€ 377,69	€ 457,00
Geborsteld metal black PVD	6901146	€ 377,69	€ 457,00

Glijstangset met handdouche rond satin spray en doucheslang 150 cm

Kleur	Artikelnummer	Prijs excl. BTW	Prijs incl. BTW
Chroom	6901131	€ 328,10	€ 397,00
Mat zwart PED	6901132	€ 485,12	€ 587,00
Geborsteld nickel PVD	6901133	€ 485,12	€ 587,00
Geborsteld mat goud PVD	6901134	€ 485,12	€ 587,00
Geborsteld mat koper PVD	6901135	€ 485,12	€ 587,00
Geborsteld metal black PVD	6901136	€ 485,12	€ 587,00
Zwart chroom PVD	6901137	€ 485,12	€ 587,00

Combiset Nexus 2

Nieuw

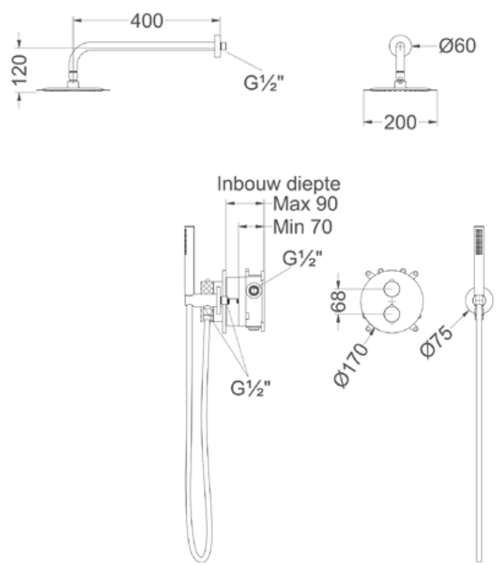

Omschrijving	Artikelnummer chroom	Prijs excl. BTW	Prijs incl. BTW
Standaard setprijs chroom **Code: CSN2CRAAAA**		€ 809,09	€ 979,00
Bestaande uit:			
Inbouwbox t.b.v. inbouwthermostaat met 2-weg stop-omstel	6299002		
Afbouwdeel inbouwthermostaat met 2-weg stop-omstel	6203151		
Doucheslang smooth 150 cm	6900251		
Handdouche staafmodel met antikalk nozzels	6900351		
Hoofddouche slim 20 cm	6900501		
Wandarm 40 cm 1/2"	6901551		
Wandsteun met geïntegreerde wateruitlaat 1/2"	6900201		
Standaard setprijs overige kleuren		€ 1.103,31	€ 1.335,00

** **Losse inbouwbox voor Combiset CSN2EX (6299002)**

Doorstroomtabel zie bladzijde 440

1 Combiset Nexus 2 = Regendoucheset inbouwthermostaatkraan en 2-weg stop-omstel

2 Kleur

CR = Chroom	MZ = Mat zwart PED	GN = Geborsteld nickel PVD	MP = Geborsteld mat goud PVD	GK = Geborsteld mat koper PVD	GM = Geborsteld metal black PVD	ZC = Zwart chroom PVD

	Standaard setprijs chroom Incl. inbouwbox (CSN2)	€ 809,09	€ 979,00	
**	**Standaard setprijs chroom Excl. inbouwbox (CSN2EX)**	€ 490,91	€ 594,00	

	Standaard setprijs overige kleuren Incl. inbouwbox (CSN2)	€ 1.103,31	€ 1.335,00
**	**Standaard setprijs overige kleuren Excl. inbouwbox (CSN2EX)**	€ 785,12	€ 950,00

3 Handdouche chroom meerprijs

Omschrijving	Prijs excl. BTW	Prijs incl. BTW
A = Handdouche staafmodel	€ 0,00	€ 0,00
B = Handdouche 3 standen model	€ 0,00	€ 0,00
C = Handdouche satin spray model	€ 74,38	€ 90,00

3 Handdouche overige kleuren meerprijs

	Omschrijving	Prijs excl. BTW	Prijs incl. BTW
	A = Handdouche staafmodel	€ 0,00	€ 0,00
*	**B = Handdouche 3 standen model**	€ 0,00	€ 0,00
	C = Handdouche satin spray model	€ 107,44	€ 130,00

4 Hoofddouche chroom meerprijs

Omschrijving	Prijs excl. BTW	Prijs incl. BTW
A = Hoofddouche Slim20	€ 0,00	€ 0,00
B = Hoofddouche Slim25	€ 49,59	€ 60,00
C = Hoofddouche Slim30	€ 148,76	€ 180,00
D = Hoofddouche Medium20	€ 66,12	€ 80,00
E = Hoofddouche Medium25	€ 115,70	€ 140,00
F = Hoofddouche Medium30	€ 181,82	€ 220,00

4 Hoofddouche overige kleuren meerprijs

Omschrijving	Prijs excl. BTW	Prijs incl. BTW
A = Hoofddouche Slim20	€ 0,00	€ 0,00
B = Hoofddouche Slim25	€ 66,12	€ 80,00
C = Hoofddouche Slim30	€ 223,14	€ 270,00
D = Hoofddouche Medium20	€ 148,76	€ 180,00
E = Hoofddouche Medium25	€ 231,40	€ 280,00
F = Hoofddouche Medium30	€ 314,05	€ 380,00

5 Bevestiging chroom meerprijs

Omschrijving	Prijs excl. BTW	Prijs incl. BTW
A = Wandarm	€ 0,00	€ 0,00
B = Plafondbuis 15cm	€ 0,00	€ 0,00
C = Plafondbuis 30cm	€ 0,00	€ 0,00

5 Bevestiging overige kleuren meerprijs

Omschrijving	Prijs excl. BTW	Prijs incl. BTW
A = Wandarm	€ 0,00	€ 0,00
B = Plafondbuis 15cm	€ 0,00	€ 0,00
C = Plafondbuis 30cm	€ 0,00	€ 0,00

6 Handdouchehouder chroom meerprijs

Omschrijving	Prijs excl. BTW	Prijs incl. BTW
A = Wandsteun met geïnt. uitlaat	€ 0,00	€ 0,00
B = Glijstang met geïnt. uitlaat	€ 115,70	€ 140,00
C = Verstelbare wandsteun met geïnt. uitlaat	€ 16,53	€ 20,00

6 Handdouchehouder overige kleuren meerprijs

Omschrijving	Prijs excl. BTW	Prijs incl. BTW
A = Wandsteun met geïnt. uitlaat	€ 0,00	€ 0,00
B = Glijstang met geïnt. uitlaat	€ 165,29	€ 200,00
C = Verstelbare wandsteun met geïnt. uitlaat	€ 16,53	€ 20,00

Stel zelf uw combiset samen

CSN2 / CSN2EX					
1	2	3	4	5	6

1. Kies incl./excl. inbouwbox
2. Kies kleur
3. Kies handdouche
4. Kies hoofddouche
5. Kies bevestiging
6. Kies handdouchehouder

* Uitzondering zwart chroom niet mogelijk

** Prijs set is excl. inbouwbox

Combiset Nexus 3

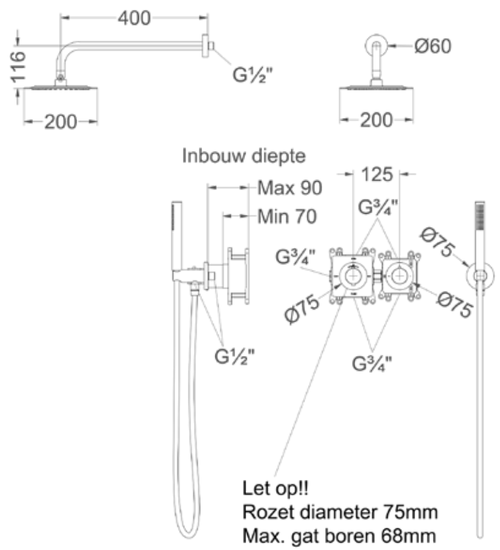

Kraan zowel horizontaal als verticaal te monteren

Omschrijving	Artikelnummer chroom	Prijs excl. BTW	Prijs incl. BTW
Standaard setprijs chroom **Code: CSN3CRAAAA**		€ 1.156,20	€ 1.399,00
Bestaande uit:			
Inbouwbox t.b.v. inbouwthermostaat met 2-weg stop-omstel symmetry	6299011		
Afbouwdeel inbouwthermostaat met 2-weg stop-omstel symmetry	6203361		
Doucheslang smooth 150 cm	6900251		
Handdouche staafmodel met antikalk nozzels	6900351		
Hoofddouche slim 20 cm	6900501		
Wandarm 40 cm 1/2"	6901551		
Wandsteun met geïntegreerde wateruitlaat 1/2"	6900201		
Standaard setprijs overige kleuren		€ 1.450,41	€ 1.755,00

** **Losse inbouwbox voor Combiset CSN3EX (6299011)**

Doorstroomtabel zie bladzijde 440

1 Combiset Nexus 3 = Regendoucheset inbouwthermostaatkraan met 2-weg stop-omstel symmetry

2 Kleur

CR = Chroom	MZ = Mat zwart PED	GN = Geborsteld nickel PVD	MP = Geborsteld mat goud PVD	GK = Geborsteld mat koper PVD	GM = Geborsteld metal black PVD	ZC = Zwart chroom PVD

	Standaard setprijs chroom Incl. inbouwbox (CSN3)	€ 1.156,20	€ 1.399,00	
**	**Standaard setprijs chroom Excl. inbouwbox (CSN3EX)**	€ 672,73	€ 814,00	

	Standaard setprijs overige kleuren Incl. inbouwbox (CSN3)	€ 1.450,41	€ 1.755,00
**	**Standaard setprijs overige kleuren Excl. inbouwbox (CSN3EX)**	€ 966,95	€ 1.170,00

3 Handdouche chroom meerprijs

Omschrijving	Prijs excl. BTW	Prijs incl. BTW
A = Handdouche staafmodel	€ 0,00	€ 0,00
B = Handdouche 3 standen model	€ 0,00	€ 0,00
C = Handdouche satin spray model	€ 74,38	€ 90,00

3 Handdouche overige kleuren meerprijs

	Omschrijving	Prijs excl. BTW	Prijs incl. BTW
	A = Handdouche staafmodel	€ 0,00	€ 0,00
*	**B = Handdouche 3 standen model**	€ 0,00	€ 0,00
	C = Handdouche satin spray model	€ 107,44	€ 130,00

4 Hoofddouche chroom meerprijs

Omschrijving	Prijs excl. BTW	Prijs incl. BTW
A = Hoofddouche Slim20	€ 0,00	€ 0,00
B = Hoofddouche Slim25	€ 49,59	€ 60,00
C = Hoofddouche Slim30	€ 148,76	€ 180,00
D = Hoofddouche Medium20	€ 66,12	€ 80,00
E = Hoofddouche Medium25	€ 115,70	€ 140,00
F = Hoofddouche Medium30	€ 181,82	€ 220,00

4 Hoofddouche overige kleuren meerprijs

Omschrijving	Prijs excl. BTW	Prijs incl. BTW
A = Hoofddouche Slim20	€ 0,00	€ 0,00
B = Hoofddouche Slim25	€ 66,12	€ 80,00
C = Hoofddouche Slim30	€ 223,14	€ 270,00
D = Hoofddouche Medium20	€ 148,76	€ 180,00
E = Hoofddouche Medium25	€ 231,40	€ 280,00
F = Hoofddouche Medium30	€ 314,05	€ 380,00

5 Bevestiging chroom meerprijs

Omschrijving	Prijs excl. BTW	Prijs incl. BTW
A = Wandarm	€ 0,00	€ 0,00
B = Plafondbuis 15cm	€ 0,00	€ 0,00
C = Plafondbuis 30cm	€ 0,00	€ 0,00

5 Bevestiging overige kleuren meerprijs

Omschrijving	Prijs excl. BTW	Prijs incl. BTW
A = Wandarm	€ 0,00	€ 0,00
B = Plafondbuis 15cm	€ 0,00	€ 0,00
C = Plafondbuis 30cm	€ 0,00	€ 0,00

6 Handdouchehouder chroom meerprijs

Omschrijving	Prijs excl. BTW	Prijs incl. BTW
A = Wandsteun met geïnt. uitlaat	€ 0,00	€ 0,00
B = Glijstang met geïnt. uitlaat	€ 115,70	€ 140,00
C = Verstelbare wandsteun met geïnt. uitlaat	€ 16,53	€ 20,00

6 Handdouchehouder overige kleuren meerprijs

Omschrijving	Prijs excl. BTW	Prijs incl. BTW
A = Wandsteun met geïnt. uitlaat	€ 0,00	€ 0,00
B = Glijstang met geïnt. uitlaat	€ 165,29	€ 200,00
C = Verstelbare wandsteun met geïnt. uitlaat	€ 16,53	€ 20,00

Stel zelf uw combiset samen

CSN3 / CSN3EX					
1	2	3	4	5	6

1. Kies incl./excl. inbouwbox
2. Kies kleur
3. Kies handdouche
4. Kies hoofddouche
5. Kies bevestiging
6. Kies handdouchehouder

* Uitzondering zwart chroom niet mogelijk

** Prijs set is excl. inbouwbox

Combiset Nexus 4

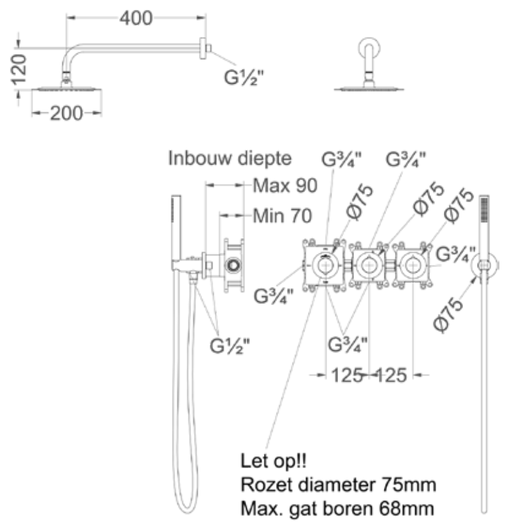

Kraan zowel horizontaal als verticaal te monteren

Omschrijving	Artikelnummer chroom	Prijs excl. BTW	Prijs incl. BTW
Standaard setprijs chroom **Code: CSN4CRAAAA**		€ 1.263,64	€ 1.529,00
Bestaande uit:			
Inbouwbox t.b.v. inbouwthermostaat met 2 stopkranen symmetry	6299010		
Afbouwdeel inbouwthermostaat met 2 stopkranen symmetry	6204471		
Doucheslang smooth 150 cm	6900251		
Handdouche staafmodel met antikalk nozzels	6900351		
Hoofddouche slim 20 cm	6900501		
Wandarm 40 cm 1/2"	6901551		
Wandsteun met geïntegreerde wateruitlaat 1/2"	6900201		
Standaard setprijs overige kleuren		€ 1.577,69	€ 1.909,00

** **Losse inbouwbox voor Combiset CSN4EX (6299010)**

Doorstroomtabel zie bladzijde 440

1 Combiset Nexus 4 = Regendoucheset inbouwthermostaatkraan met 2 losse stopkranen symmetry

2 Kleur

CR = Chroom	MZ = Mat zwart PED	GN = Geborsteld nickel PVD	MP = Geborsteld mat goud PVD	GK = Geborsteld mat koper PVD	GM = Geborsteld metal black PVD	ZC = Zwart chroom PVD

	Standaard setprijs chroom Incl. inbouwbox (CSN4)	€ 1.263,64	€ 1.529,00	
**	**Standaard setprijs chroom Excl. inbouwbox (CSN4EX)**	€ 730,58	€ 884,00	
	Standaard setprijs overige kleuren Incl. inbouwbox (CSN4)	€ 1.577,69	€ 1.909,00	
**	**Standaard setprijs overige kleuren Excl. inbouwbox (CSN4EX)**	€ 1.044,63	€ 1.264,00	

3 Handdouche chroom meerprijs

Omschrijving	Prijs excl. BTW	Prijs incl. BTW
A = Handdouche staafmodel	€ 0,00	€ 0,00
B = Handdouche 3 standen model	€ 0,00	€ 0,00
C = Handdouche satin spray model	€ 74,38	€ 90,00

3 Handdouche overige kleuren meerprijs

Omschrijving	Prijs excl. BTW	Prijs incl. BTW
A = Handdouche staafmodel	€ 0,00	€ 0,00
* **B = Handdouche 3 standen model**	€ 0,00	€ 0,00
C = Handdouche satin spray model	€ 107,44	€ 130,00

4 Hoofddouche chroom meerprijs

Omschrijving	Prijs excl. BTW	Prijs incl. BTW
A = Hoofddouche Slim20	€ 0,00	€ 0,00
B = Hoofddouche Slim25	€ 49,59	€ 60,00
C = Hoofddouche Slim30	€ 148,76	€ 180,00
D = Hoofddouche Medium20	€ 66,12	€ 80,00
E = Hoofddouche Medium25	€ 115,70	€ 140,00
F = Hoofddouche Medium30	€ 181,82	€ 220,00

4 Hoofddouche overige kleuren meerprijs

Omschrijving	Prijs excl. BTW	Prijs incl. BTW
A = Hoofddouche Slim20	€ 0,00	€ 0,00
B = Hoofddouche Slim25	€ 66,12	€ 80,00
C = Hoofddouche Slim30	€ 223,14	€ 270,00
D = Hoofddouche Medium20	€ 148,76	€ 180,00
E = Hoofddouche Medium25	€ 231,40	€ 280,00
F = Hoofddouche Medium30	€ 314,05	€ 380,00

5 Bevestiging chroom meerprijs

Omschrijving	Prijs excl. BTW	Prijs incl. BTW
A = Wandarm	€ 0,00	€ 0,00
B = Plafondbuis 15cm	€ 0,00	€ 0,00
C = Plafondbuis 30cm	€ 0,00	€ 0,00

5 Bevestiging overige kleuren meerprijs

Omschrijving	Prijs excl. BTW	Prijs incl. BTW
A = Wandarm	€ 0,00	€ 0,00
B = Plafondbuis 15cm	€ 0,00	€ 0,00
C = Plafondbuis 30cm	€ 0,00	€ 0,00

6 Handdouchehouder chroom meerprijs

Omschrijving	Prijs excl. BTW	Prijs incl. BTW
A = Wandsteun met geïnt. uitlaat	€ 0,00	€ 0,00
B = Glijstang met geïnt. uitlaat	€ 115,70	€ 140,00
C = Verstelbare wandsteun met geïnt. uitlaat	€ 16,53	€ 20,00

6 Handdouchehouder overige kleuren meerprijs

Omschrijving	Prijs excl. BTW	Prijs incl. BTW
A = Wandsteun met geïnt. uitlaat	€ 0,00	€ 0,00
B = Glijstang met geïnt. uitlaat	€ 165,29	€ 200,00
C = Verstelbare wandsteun met geïnt. uitlaat	€ 16,53	€ 20,00

Stel zelf uw combiset samen

CSN4 / CSN4EX					
1	2	3	4	5	6

1. Kies incl./excl. inbouwbox
2. Kies kleur
3. Kies handdouche
4. Kies hoofddouche
5. Kies bevestiging
6. Kies handdouchehouder

* Uitzondering zwart chroom niet mogelijk

** Prijs set is excl. inbouwbox

Combiset Nexus 5

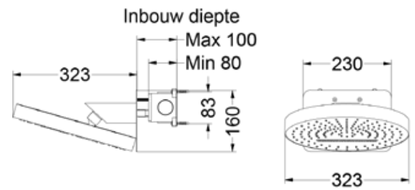

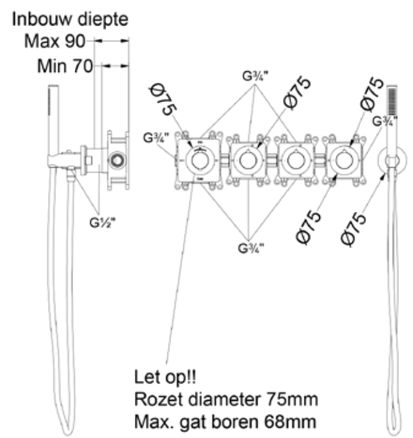

Kraan zowel horizontaal als verticaal te monteren

Omschrijving	Artikelnummer chroom	Prijs excl. BTW	Prijs incl. BTW
Standaard setprijs chroom **Code: CSN5CRAGA**		€ 1.900,83	€ 2.300,00
Bestaande uit:			
Inbouwbox t.b.v. inbouwthermostaat met 3 stopkranen symmetry	6202388		
Afbouwdeel inbouwthermostaat met 3 stopkranen symmetry	6204371		
Doucheslang smooth 150 cm	6900251		
Handdouche staafmodel met antikalk nozzels	6900351		
Hoofddouche HALO	6904001		
Wandsteen met geïntegreerde wateruitlaat 1/2"	6900201		
Standaard setprijs overige kleuren		€ 2.371,90	€ 2.870,00

Doorstroomtabel zie bladzijde 440

1 Combiset Nexus 5 = Regendoucheset inbouwthermostaatkraan met 3 losse stopkranen symmetry

2 Kleur

CR = Chroom	MZ = Mat zwart PED	GN = Geborsteld nickel PVD	MP = Geborsteld mat goud PVD	GK = Geborsteld mat koper PVD	GM = Geborsteld metal black PVD	ZC = Zwart chroom PVD

Standaard setprijs chroom	€	1.900,83	€	2.300,00	**Standaard setprijs overige kleuren**	€	2.371,90	€ 2.870,00

3 Handdouche chroom meerprijs

Omschrijving	Prijs excl. BTW	Prijs incl. BTW
A = Handdouche staafmodel	€ 0,00	€ 0,00
B = Handdouche 3 standen model	€ 0,00	€ 0,00
C = Handdouche satin spray model	€ 74,38	€ 90,00

3 Handdouche overige kleuren meerprijs

Omschrijving	Prijs excl. BTW	Prijs incl. BTW
A = Handdouche staafmodel	€ 0,00	€ 0,00
* **B = Handdouche 3 standen model**	€ 0,00	€ 0,00
C = Handdouche satin spray model	€ 107,44	€ 130,00

4 Hoofddouche chroom meerprijs

Omschrijving	Prijs excl. BTW	Prijs incl. BTW
G = Hoofddouche HALO	€ 0,00	€ 0,00

4 Hoofddouche overige kleuren meerprijs

Omschrijving	Prijs excl. BTW	Prijs incl. BTW
G = Hoofddouche HALO	€ 0,00	€ 0,00

5 Handdouchehouder chroom meerprijs

Omschrijving	Prijs excl. BTW	Prijs incl. BTW
A = Wandsteun met geïnt. uitlaat	€ 0,00	€ 0,00
B = Glijstang met geïnt. uitlaat	€ 115,70	€ 140,00
C = Verstelbare wandsteun met geïnt. uitlaat	€ 16,53	€ 20,00

5 Handdouchehouder overige kleuren meerprijs

Omschrijving	Prijs excl. BTW	Prijs incl. BTW
A = Wandsteun met geïnt. uitlaat	€ 0,00	€ 0,00
B = Glijstang met geïnt. uitlaat	€ 165,29	€ 200,00
C = Verstelbare wandsteun met geïnt. uitlaat	€ 16,53	€ 20,00

Stel zelf uw combiset samen

CSN5			G	
1	2	3	4	5

2 Kies kleur
3 Kies handdouche
4 Kies hoofddouche
5 Kies handdouchehouder

*** Uitzondering zwart chroom niet mogelijk**

Afbouwdeel inbouw douchemengkraan eenhendel

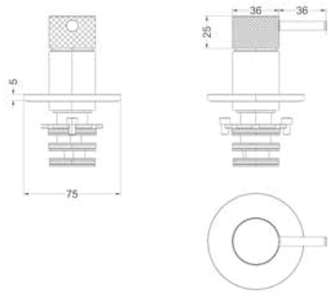

Omschrijving	Kleur	Artikelnummer	Prijs excl. BTW		Prijs incl. BTW	
Afbouwdeel inbouw douchemengkraan eenhendel met rond rozet	Chroom	6203051	€	119,01	€	144,00
	Mat zwart PED	6203052	€	197,52	€	239,00
	Geborsteld nickel PVD	6203053	€	197,52	€	239,00
	Geborsteld mat goud PVD	6203054	€	197,52	€	239,00
	Geborsteld mat koper PVD	6203055	€	197,52	€	239,00
	Geborsteld metal black PVD	6203056	€	197,52	€	239,00
	Zwart chroom PVD	6203057	€	197,52	€	239,00

Inbouwbox t.b.v. inbouwdouchemengkraan eenhendel

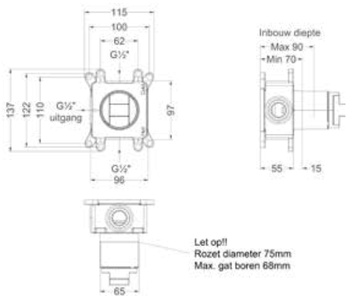

Omschrijving	Kleur	Artikelnummer	Prijs excl. BTW		Prijs incl. BTW	
Inbouwbox t.b.v. inbouwdouchemengkraan eenhendel	Donker blauw	6299001	€	98,35	€	119,00

Totaalprijs inbouwdouchemengkraan eenhendel met inbouwbox

CR Prijs excl. BTW € 217,36 Prijs incl. BTW € 263,00

MZ GN MP GK GM ZC Prijs excl. BTW € 295,87 Prijs incl. BTW € 358,00

Afbouwdeel inbouw 2-weg omstel

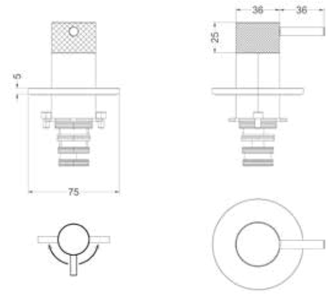

Omschrijving	Kleur	Artikelnummer	Prijs excl. BTW		Prijs incl. BTW	
Afbouwdeel inbouw 2-weg omstel	Chroom	6203101	€	176,86	€	214,00
	Mat zwart PED	6203102	€	222,31	€	269,00
	Geborsteld nickel PVD	6203103	€	222,31	€	269,00
	Geborsteld mat goud PVD	6203104	€	222,31	€	269,00
	Geborsteld mat koper PVD	6203105	€	222,31	€	269,00
	Geborsteld metal black PVD	6203106	€	222,31	€	269,00
	Zwart chroom PVD	6203107	€	222,31	€	269,00

Inbouwbox t.b.v. 2-weg omstel

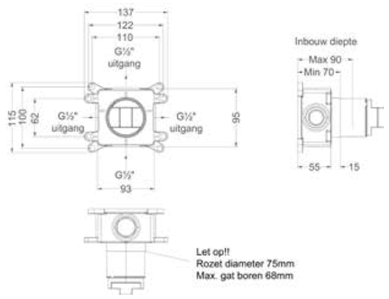

Omschrijving	Kleur	Artikelnummer	Prijs excl. BTW		Prijs incl. BTW	
Inbouwbox t.b.v. 2-weg omstel	Donker blauw	6201108	€	98,35	€	119,00

Totaalprijs inbouw 2-weg omstel met inbouwbox

CR Prijs excl. BTW € 275,21 Prijs incl. BTW € 333,00

MZ GN MP GK GM ZC Prijs excl. BTW € 320,66 Prijs incl. BTW € 388,00

Afbouwdeel inbouwthermostaat met 2-weg stop-omstel

Nieuw

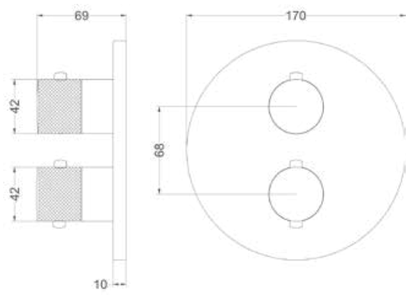

Omschrijving	Kleur	Artikelnummer	Prijs excl. BTW	Prijs incl. BTW
Afbouwdeel inbouwthermostaat met 2-weg stop-omstel met rond rozet	Chroom	6203151	€ 235,54	€ 285,00
	Mat zwart PED	6203152	€ 329,75	€ 399,00
	Geborsteld nickel PVD	6203153	€ 329,75	€ 399,00
	Geborsteld mat goud PVD	6203154	€ 329,75	€ 399,00
	Geborsteld mat koper PVD	6203155	€ 329,75	€ 399,00
	Geborsteld metal black PVD	6203156	€ 329,75	€ 399,00
	Zwart chroom PVD	6203157	€ 329,75	€ 399,00

Inbouwbox t.b.v. inbouwthermostaat met 2-weg stop-omstel

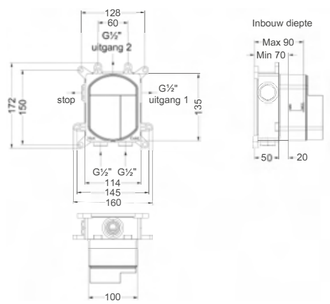

Omschrijving	Kleur	Artikelnummer	Prijs excl. BTW	Prijs incl. BTW
Inbouwbox t.b.v. inbouwsthermostaat met 2-weg stop-omstel	Donker blauw	6299002	€ 400,83	€ 485,00

Totaalprijs inbouwthermostaat met 2-weg stop-omstel en inbouwbox

CR Prijs excl. BTW € 636,36 Prijs incl. BTW € 770,00

MZ GN MP GK GM ZC Prijs excl. BTW € 730,58 Prijs incl. BTW € 884,00

Doorstroomtabel zie bladzijde 440

Afbouwdeel inbouwthermostaat met 3-weg stop-omstel

Nieuw

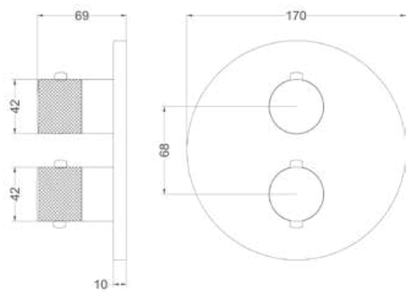

Omschrijving	Kleur	Artikelnummer	Prijs excl. BTW	Prijs incl. BTW
Afbouwdeel inbouwthermostaat met 3-weg stop-omstel met rond rozet	Chroom	6203201	€ 235,54	€ 285,00
	Mat zwart PED	6203202	€ 329,75	€ 399,00
	Geborsteld nickel PVD	6203203	€ 329,75	€ 399,00
	Geborsteld mat goud PVD	6203204	€ 329,75	€ 399,00
	Geborsteld mat koper PVD	6203205	€ 329,75	€ 399,00
	Geborsteld metal black PVD	6203206	€ 329,75	€ 399,00
	Zwart chroom PVD	6203207	€ 329,75	€ 399,00

Inbouwbox t.b.v. inbouwthermostaat met 3-weg stop-omstel

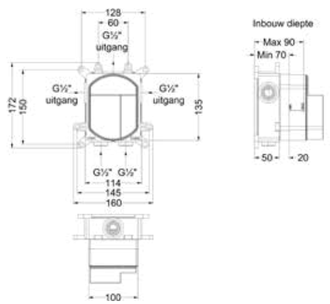

Omschrijving	Kleur	Artikelnummer	Prijs excl. BTW	Prijs incl. BTW
Inbouwbox t.b.v. inbouwthermostaat met 3-weg stop-omstel	Donker blauw	6299003	€ 400,83	€ 485,00

Totaalprijs inbouwthermostaat met 3-weg stop-omstel en inbouwbox

CR Prijs excl. BTW € 636,36 Prijs incl. BTW € 770,00

MZ GN MP GK GM ZC Prijs excl. BTW € 730,58 Prijs incl. BTW € 884,00

Afbouwdeel inbouwthermostaat met 1 losse stopkraan

Nieuw

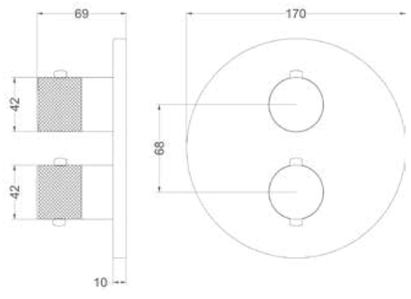

Omschrijving	Kleur	Artikelnummer	Prijs excl. BTW	Prijs incl. BTW
Afbouwdeel inbouwthermostaat met 1 losse stopkraan met rond rozet	Chroom	6203251	€ 235,54	€ 285,00
	Mat zwart PED	6203252	€ 329,75	€ 399,00
	Geborsteld nickel PVD	6203253	€ 329,75	€ 399,00
	Geborsteld mat goud PVD	6203254	€ 329,75	€ 399,00
	Geborsteld mat koper PVD	6203255	€ 329,75	€ 399,00
	Geborsteld metal black PVD	6203256	€ 329,75	€ 399,00
	Zwart chroom PVD	6203257	€ 329,75	€ 399,00

Inbouwbox t.b.v. inbouwthermostaat met 1 stopkraan

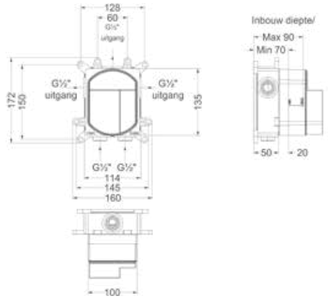

Omschrijving	Kleur	Artikelnummer	Prijs excl. BTW	Prijs incl. BTW
Inbouwbox t.b.v. inbouwthermostaat met 1 stopkraan	Donker blauw	6202398	€ 367,77	€ 445,00

Totaalprijs inbouwthermostaat met 1 losse stopkraan en inbouwbox

CR Prijs excl. BTW € 603,31 Prijs incl. BTW € 730,00

MZ GN MP GK GM ZC Prijs excl. BTW € 697,52 Prijs incl. BTW € 844,00

Afbouwdeel inbouwthermostaat met 2-weg stop-omstel symmetry

Nieuw

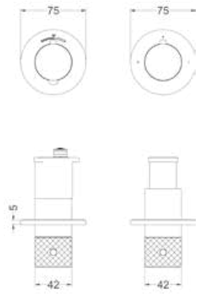

Omschrijving	Kleur	Artikelnummer	Prijs excl. BTW	Prijs incl. BTW
Afbouwdeel inbouwthermostaat met 2-weg stop-omstel symmetry met ronde rozetten	Chroom	6203361	€ 313,22	€ 379,00
	Mat zwart PED	6203362	€ 425,62	€ 515,00
	Geborsteld nickel PVD	6203363	€ 425,62	€ 515,00
	Geborsteld mat goud PVD	6203364	€ 425,62	€ 515,00
	Geborsteld mat koper PVD	6203365	€ 425,62	€ 515,00
	Geborsteld metal black PVD	6203366	€ 425,62	€ 515,00
	Zwart chroom PVD	6203367	€ 425,62	€ 515,00

Inbouwbox t.b.v. inbouwthermostaat met 2-weg stop-omstel symmetry

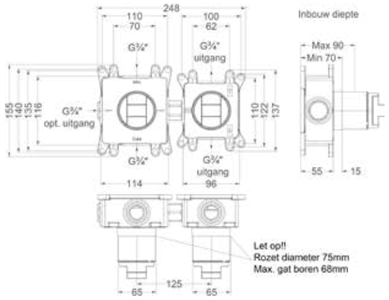

Horizontaal of verticaal toe te passen

Omschrijving	Kleur	Artikelnummer	Prijs excl. BTW	Prijs incl. BTW
Inbouwbox t.b.v. inbouwthermostaat met 2-weg stop-omstel symmetry	Donker blauw	6299011	€ 483,47	€ 585,00

Totaalprijs inbouwthermostaat met 2-weg stop-omstel symmetry en inbouwbox

CR Prijs excl. BTW € 796,69 Prijs incl. BTW € 964,00

MZ GN MP GK GM ZC Prijs excl. BTW € 909,09 Prijs incl. BTW € 1.100,00

Doorstroomtabel zie bladzijde 440

Afbouwdeel inbouwthermostaat met 2 stopkranen symmetry

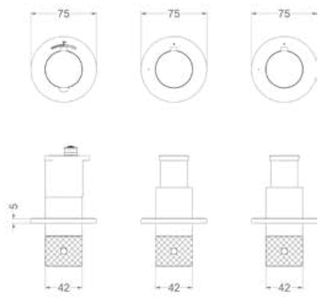

Omschrijving	Kleur	Artikelnummer	Prijs excl. BTW	Prijs incl. BTW
Afbouwdeel inbouwthermostaat met 2 stopkranen symmetry met ronde rozetten	Chroom	6204471	€ 371,07	€ 449,00
	Mat zwart PED	6204472	€ 503,31	€ 609,00
	Geborsteld nickel PVD	6204473	€ 503,31	€ 609,00
	Geborsteld mat goud PVD	6204474	€ 503,31	€ 609,00
	Geborsteld mat koper PVD	6204475	€ 503,31	€ 609,00
	Geborsteld metal black PVD	6204476	€ 503,31	€ 609,00
	Zwart chroom PVD	6204477	€ 503,31	€ 609,00

Inbouwbox t.b.v. inbouwthermostaat met 2 stopkranen symmetry

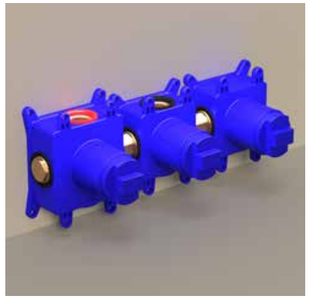

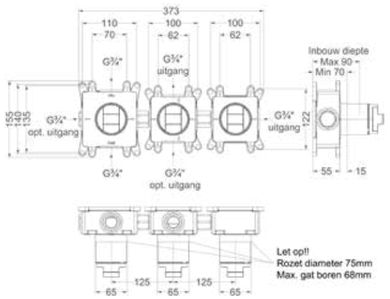

Horizontaal of verticaal toe te passen

Omschrijving	Kleur	Artikelnummer	Prijs excl. BTW	Prijs incl. BTW
Inbouwbox t.b.v. inbouwthermostaat met 2 stopkranen symmetry	Donker blauw	6299010	€ 533,06	€ 645,00

Totaalprijs inbouwthermostaat met 2 stopkranen symmetry en inbouwbox

CR Prijs excl. BTW € 904,13 Prijs incl. BTW € 1.094,00

MZ GN MP GK GM ZC Prijs excl. BTW € 1.036,36 Prijs incl. BTW € 1.254,00

Doorstroomtabel zie bladzijde 440

Afbouwdeel inbouwthermostaat met 3 stopkranen symmetry

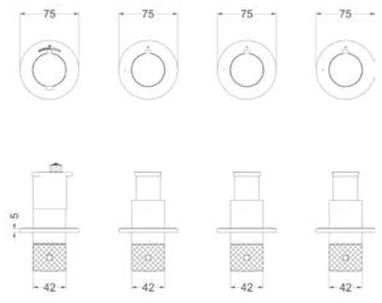

Omschrijving	Kleur	Artikelnummer	Prijs excl. BTW	Prijs incl. BTW
Afbouwdeel inbouwthermostaat met 3 stopkranen symmetry met ronde rozetten	Chroom	6204371	€ 379,34	€ 459,00
	Mat zwart PED	6204372	€ 519,83	€ 629,00
	Geborsteld nickel PVD	6204373	€ 519,83	€ 629,00
	Geborsteld mat goud PVD	6204374	€ 519,83	€ 629,00
	Geborsteld mat koper PVD	6204375	€ 519,83	€ 629,00
	Geborsteld metal black PVD	6204376	€ 519,83	€ 629,00
	Zwart chroom PVD	6204377	€ 519,83	€ 629,00

Inbouwbox t.b.v. inbouwthermostaat met 3 stopkranen symmetry

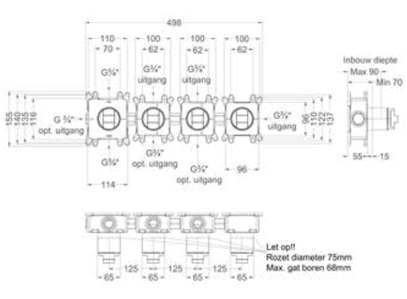

Horizontaal of verticaal toe te passen

Omschrijving	Kleur	Artikelnummer	Prijs excl. BTW	Prijs incl. BTW
Inbouwbox t.b.v. inbouwthermostaat met 3 stopkranen symmetry	Donker blauw	6202388	€ 640,50	€ 775,00

Totaalprijs inbouwthermostaat met 3 stopkranen symmetry en inbouwbox

CR Prijs excl. BTW € 1.019,83 Prijs incl. BTW € 1.234,00

MZ GN MP GK GM ZC Prijs excl. BTW € 1.160,33 Prijs incl. BTW € 1.404,00

Doorstroomtabel zie bladzijde 440

Afbouwdeel inbouwthermostaat 4-gats symmetry met verstelbaar wandsteun, handdouche staafmodel en doucheslang 150 cm

Nieuw

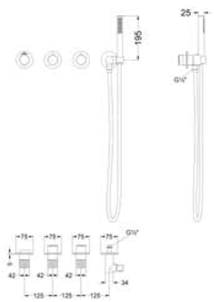

Wandsteun zowel links als rechts te monteren door box om te draaien

Omschrijving	Kleur	Artikelnummer	Prijs excl. BTW	Prijs incl. BTW
Afbouwdeel inbouwthermostaat 4-gats symmetry met geïntegreerde wateruitlaat, verstelbare wandsteun, handdouche staafmodel en doucheslang 150 cm	Chroom	6203651	€ 445,45	€ 539,00
	Mat zwart PED	6203652	€ 676,86	€ 819,00
	Geborsteld nickel PVD	6203653	€ 676,86	€ 819,00
	Geborsteld mat goud PVD	6203654	€ 676,86	€ 819,00
	Geborsteld mat koper PVD	6203655	€ 676,86	€ 819,00
	Geborsteld metal black PVD	6203656	€ 676,86	€ 819,00
	Zwart chroom PVD	6203657	€ 676,86	€ 819,00

Inbouwbox t.b.v. inbouwthermostaat 4-gats met 2 stopkranen symmetry en wandsteun

Nieuw

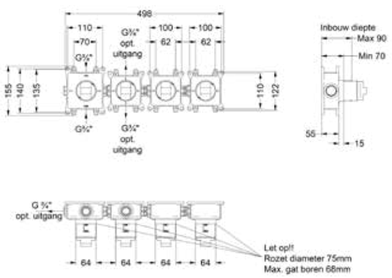

Wandsteun zowel links als rechts te monteren door box om te draaien

Omschrijving	Kleur	Artikelnummer	Prijs excl. BTW	Prijs incl. BTW
Inbouwbox t.b.v. inbouwthermostaat 4-gats met 2 stopkranen symmetry en wandsteun	Donker blauw	6299013	€ 619,01	€ 749,00

Totaalprijs inbouwthermostaat 4-gats met handdouche staafmodel, doucheslang symmetry en inbouwbox

CR Prijs excl. BTW € 1.064,46 Prijs incl. BTW € 1.288,00

MZ GN MP GK GM ZC Prijs excl. BTW € 1.295,87 Prijs incl. BTW € 1.568,00

Afbouwdeel inbouwthermostaat 5-gats symmetry incl baduitloop, verstelbare wandsteun, handdouche staafmodel en doucheslang 120 cm

Nieuw

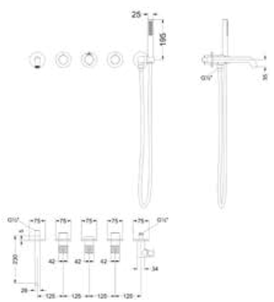

Wandsteun en baduitloop zowel links als rechts te monteren

Omschrijving	Kleur	Artikelnummer	Prijs excl. BTW	Prijs incl. BTW
Afbouwdeel inbouwthermostaat 5-gats symmetry incl. baduitloop met geïntegreerde wateruitlaat, verstelbare wandsteun, handdouche staafmodel en doucheslang 120 cm	Chroom	6303201	€ 523,97	€ 634,00
	Mat zwart PED	6303202	€ 780,17	€ 944,00
	Geborsteld nickel PVD	6303203	€ 780,17	€ 944,00
	Geborsteld mat goud PVD	6303204	€ 780,17	€ 944,00
	Geborsteld mat koper PVD	6303205	€ 780,17	€ 944,00
	Geborsteld metal black PVD	6303206	€ 780,17	€ 944,00
	Zwart chroom PVD	6303207	€ 780,17	€ 944,00

Inbouwbox t.b.v. inbouwthermostaat 5-gats met 2 stopkranen symmetry, wandsteun en baduitloop

Nieuw

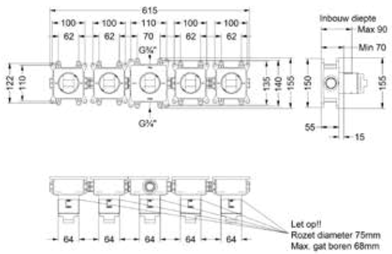

Wandsteun en baduitloop zowel links als rechts te monteren

Omschrijving	Kleur	Artikelnummer	Prijs excl. BTW	Prijs incl. BTW
Inbouwbox t.b.v. inbouwthermostaat 5-gats met 2 stopkranen symmetry, wandsteun en baduitloop	Donker blauw	6299014	€ 701,65	€ 849,00

Totaalprijs inbouwthermostaat 5-gats symmetry incl baduitloop, verstelbare wandsteun, handdouche staafmodel en doucheslang en inbouwbox

CR Prijs excl. BTW € 1.225,62 Prijs incl. BTW € 1.483,00

MZ GN MP GK GM ZC Prijs excl. BTW € 1.481,82 Prijs incl. BTW € 1.793,00

Afbouwdeel 2-weg stop-omstel symmetry

Nieuw

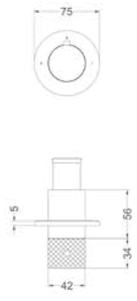

Omschrijving	Kleur	Artikelnummer	Prijs excl. BTW	Prijs incl. BTW
Afbouwdeel 2-weg stop-omstel symmetry met rond rozet	Chroom	6203701	€ 189,26	€ 229,00
	Mat zwart PED	6203702	€ 238,84	€ 289,00
	Geborsteld nickel PVD	6203703	€ 238,84	€ 289,00
	Geborsteld mat goud PVD	6203704	€ 238,84	€ 289,00
	Geborsteld mat koper PVD	6203705	€ 238,84	€ 289,00
	Geborsteld metal black PVD	6203706	€ 238,84	€ 289,00
*** Leverbaar vanaf medio september 2025**	Zwart chroom PVD	6203707	€ 238,84	€ 289,00

Inbouwbox t.b.v. inbouw 2-weg stop-omstel symmetry

Nieuw

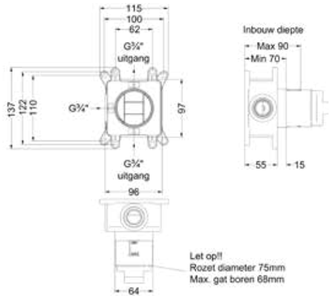

Horizontaal of verticaal toe te passen

Omschrijving	Kleur	Artikelnummer	Prijs excl. BTW	Prijs incl. BTW
Inbouwbox t.b.v. inbouw 2-weg stop-omstel symmetry	Donker blauw	6299015	€ 172,73	€ 209,00

Totaalprijs inbouw 2-weg stop-omstel symmetry met inbouwbox

CR Prijs excl. BTW € 361,98 Prijs incl. BTW € 438,00

MZ GN MP GK GM ZC Prijs excl. BTW € 411,57 Prijs incl. BTW € 498,00

Afbouwdeel 3-weg stop-omstel symmetry

Nieuw

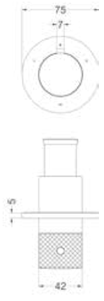

Omschrijving	Kleur	Artikelnummer	Prijs excl. BTW	Prijs incl. BTW
Afbouwdeel 3-weg stop-omstel symmetry met rond rozet	Chroom	6204441	€ 189,26	€ 229,00
	Mat zwart PED	6204442	€ 238,84	€ 289,00
	Geborsteld nickel PVD	6204443	€ 238,84	€ 289,00
	Geborsteld mat goud PVD	6204444	€ 238,84	€ 289,00
	Geborsteld mat koper PVD	6204445	€ 238,84	€ 289,00
	Geborsteld metal black PVD	6204446	€ 238,84	€ 289,00
	Zwart chroom PVD	6204447	€ 238,84	€ 289,00

Inbouwbox t.b.v. inbouw 3-weg stop-omstel symmetry

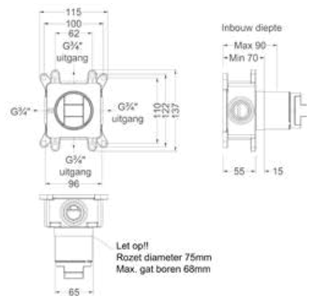

Horizontaal of verticaal toe te passen

Omschrijving	Kleur	Artikelnummer	Prijs excl. BTW	Prijs incl. BTW
Inbouwbox t.b.v. inbouw 3-weg stop-omstel symmetry	Donker blauw	6202440	€ 172,73	€ 209,00

Totaalprijs inbouw 3-weg stop-omstel symmetry met inbouwbox

CR Prijs excl. BTW € 361,98 Prijs incl. BTW € 438,00

MZ GN MP GK GM ZC Prijs excl. BTW € 411,57 Prijs incl. BTW € 498,00

Afbouwdeel inbouwthermostaat symmetry

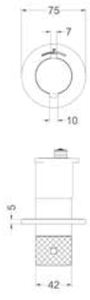

Omschrijving	Kleur	Artikelnummer	Prijs excl. BTW	Prijs incl. BTW
Afbouwdeel inbouwthermostaat symmetry met rond rozet	Chroom	6204411	€ 205,79	€ 249,00
	Mat zwart PED	6204412	€ 260,33	€ 315,00
	Geborsteld nickel PVD	6204413	€ 260,33	€ 315,00
	Geborsteld mat goud PVD	6204414	€ 260,33	€ 315,00
	Geborsteld mat koper PVD	6204415	€ 260,33	€ 315,00
	Geborsteld metal black PVD	6204416	€ 260,33	€ 315,00
	Zwart chroom PVD	6204417	€ 260,33	€ 315,00

Inbouwbox t.b.v. inbouwthermostaat symmetry

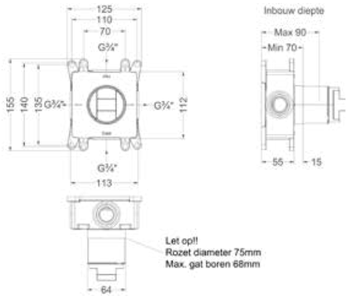

Horizontaal of verticaal toe te passen

Omschrijving	Kleur	Artikelnummer	Prijs excl. BTW	Prijs incl. BTW
Inbouwbox t.b.v. inbouwthermostaat symmetry	Donker blauw	6202428	€ 321,49	€ 389,00

Totaalprijs inbouwthermostaat symmetry met inbouwbox

CR Prijs excl. BTW € 527,27 Prijs incl. BTW € 638,00

MZ GN MP GK GM ZC Prijs excl. BTW € 581,82 Prijs incl. BTW € 704,00

Afbouwdeel inbouw stopkraan symmetry

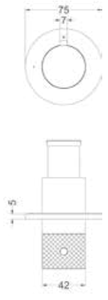

Omschrijving	Kleur	Artikelnummer	Prijs excl. BTW	Prijs incl. BTW
Afbouwdeel inbouwstopkraan symmetry met rond rozet	Chroom	6204571	€ 131,40	€ 159,00
	Mat zwart PED	6204572	€ 205,79	€ 249,00
	Geborsteld nickel PVD	6204573	€ 205,79	€ 249,00
	Geborsteld mat goud PVD	6204574	€ 205,79	€ 249,00
	Geborsteld mat koper PVD	6204575	€ 205,79	€ 249,00
	Geborsteld metal black PVD	6204576	€ 205,79	€ 249,00
	Zwart chroom PVD	6204577	€ 205,79	€ 249,00

Inbouwbox t.b.v. inbouwstopkraan symmetry

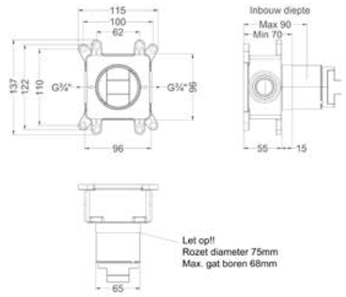

Omschrijving	Kleur	Artikelnummer	Prijs excl. BTW	Prijs incl. BTW
Inbouwbox t.b.v. inbouwstopkraan symmetry	Donker blauw	6202439	€ 172,73	€ 209,00

Totaalprijs inbouwstopkraan symmetry met inbouwbox

CR Prijs excl. BTW € 304,13 Prijs incl. BTW € 368,00

MZ GN MP GK GM ZC Prijs excl. BTW € 378,51 Prijs incl. BTW € 458,00

Afbouwdeel flow-through stopkraan symmetry

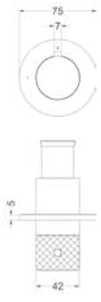

Omschrijving	Kleur	Artikelnummer	Prijs excl. BTW	Prijs incl. BTW
Afbouwdeel flow-through stopkraan symmetry met rond rozet	Chroom	6204601	€ 131,40	€ 159,00
	Mat zwart PED	6204602	€ 205,79	€ 249,00
	Geborsteld nickel PVD	6204603	€ 205,79	€ 249,00
	Geborsteld mat goud PVD	6204604	€ 205,79	€ 249,00
	Geborsteld mat koper PVD	6204605	€ 205,79	€ 249,00
	Geborsteld metal black PVD	6204606	€ 205,79	€ 249,00
	Zwart chroom PVD	6204607	€ 205,79	€ 249,00

Inbouwbox t.b.v. inbouwstopkraan flow-through symmetry

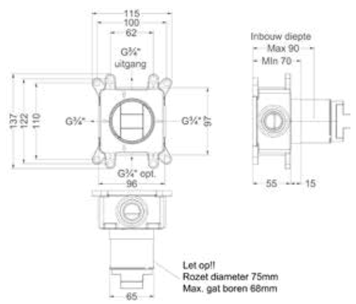

Omschrijving	Kleur	Artikelnummer	Prijs excl. BTW	Prijs incl. BTW
Inbouwbox t.b.v. inbouwstopkraan flow-through symmetry	Donker blauw	6202438	€ 172,73	€ 209,00

Totaalprijs inbouw flow-through stopkraan symmetry met inbouwbox

CR Prijs excl. BTW € 304,13 Prijs incl. BTW € 368,00

MZ GN MP GK GM ZC Prijs excl. BTW € 378,51 Prijs incl. BTW € 458,00

Voor meer informatie over flow-through zie bladzijde 451

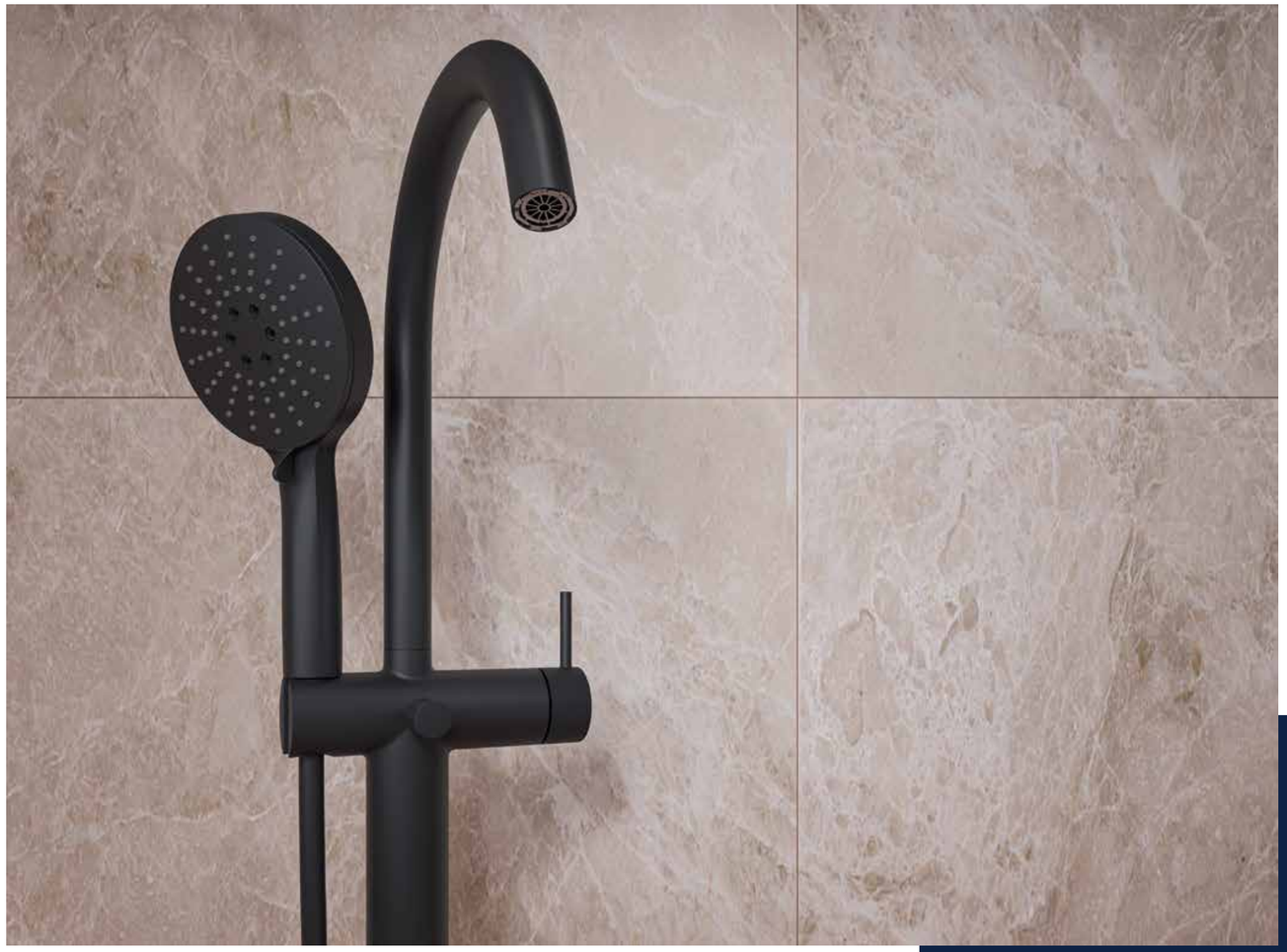

BADKRANEN
NEXUS

Badthermostaat draaibare omstel-uitloop

Nieuw

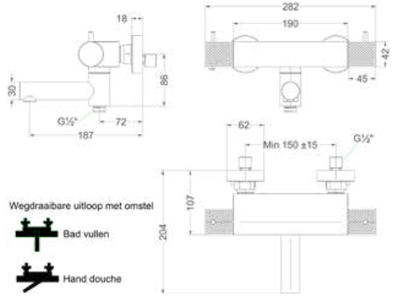

Omschrijving	Kleur	Artikelnummer	Prijs excl. BTW		Prijs incl. BTW	
Badthermostaatkraan opbouw cooltouch met wegdraaibare baduitloop met omstel	Chroom	6303251	€	533,06	€	645,00
	Mat zwart PED	6303252	€	690,08	€	835,00
	Geborsteld nickel PVD	6303253	€	690,08	€	835,00
	Geborsteld mat goud PVD	6303254	€	690,08	€	835,00
	Geborsteld mat koper PVD	6303255	€	690,08	€	835,00
	Geborsteld metal black PVD	6303256	€	690,08	€	835,00
	Zwart chroom PVD	6303257	€	690,08	€	835,00

Badthermostaat met cascade uitloop

Nieuw

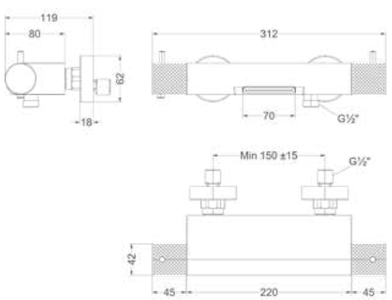

Omschrijving	Kleur	Artikelnummer	Prijs excl. BTW		Prijs incl. BTW	
Badthermostaatkraan opbouw cooltouch met cascade uitloop	Chroom	6303301	€	569,42	€	689,00
	Mat zwart PED	6303302	€	734,71	€	889,00
	Geborsteld nickel PVD	6303303	€	734,71	€	889,00
	Geborsteld mat goud PVD	6303304	€	734,71	€	889,00
	Geborsteld mat koper PVD	6303305	€	734,71	€	889,00
	Geborsteld metal black PVD	6303306	€	734,71	€	889,00
	Zwart chroom PVD	6303307	€	734,71	€	889,00

Badthermostaat met gebogen uitloop

Nieuw

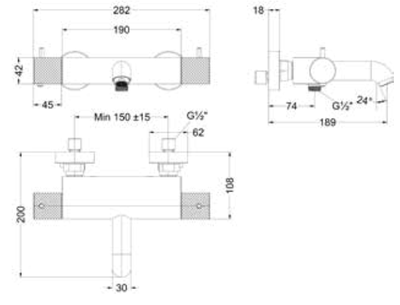

Omschrijving	Kleur	Artikelnummer	Prijs excl. BTW		Prijs incl. BTW	
Badthermostaatkraan opbouw cooltouch met gebogen uitloop	Chroom	6302351	€	511,57	€	619,00
	Mat zwart PED	6302352	€	668,60	€	809,00
	Geborsteld nickel PVD	6302353	€	668,60	€	809,00
	Geborsteld mat goud PVD	6302354	€	668,60	€	809,00
	Geborsteld mat koper PVD	6302355	€	668,60	€	809,00
	Geborsteld metal black PVD	6302356	€	668,60	€	809,00
	Zwart chroom PVD	6302357	€	668,60	€	809,00

Handdoucheset staafmodel met verstelbare wandsteun en doucheslang 120 cm

Kleur	Artikelnummer	Prijs excl. BTW	Prijs incl. BTW
Chroom	6901121	€ 133,88	€ 162,00
Mat zwart PED	6901122	€ 216,53	€ 262,00
Geborsteld nickel PVD	6901123	€ 216,53	€ 262,00
Geborsteld mat goud PVD	6901124	€ 216,53	€ 262,00
Geborsteld mat koper PVD	6901125	€ 216,53	€ 262,00
Geborsteld metal black PVD	6901126	€ 216,53	€ 262,00
Zwart chroom PVD	6901127	€ 216,53	€ 262,00

Handdoucheset verstelbaar 3 standen met verstelbare wandsteun en doucheslang 120 cm

Kleur	Artikelnummer	Prijs excl. BTW	Prijs incl. BTW
Chroom	6901111	€ 133,88	€ 162,00
Mat zwart PED	6901112	€ 216,53	€ 262,00
Geborsteld nickel PVD	6901113	€ 216,53	€ 262,00
Geborsteld mat goud PVD	6901114	€ 216,53	€ 262,00
Geborsteld mat koper PVD	6901115	€ 216,53	€ 262,00
Geborsteld metal black PVD	6901116	€ 216,53	€ 262,00

Handdoucheset rond satin spray met verstelbare wandsteun en doucheslang 120 cm

Kleur	Artikelnummer	Prijs excl. BTW	Prijs incl. BTW
Chroom	6901101	€ 224,79	€ 272,00
Mat zwart PED	6901102	€ 323,97	€ 392,00
Geborsteld nickel PVD	6901103	€ 323,97	€ 392,00
Geborsteld mat goud PVD	6901104	€ 323,97	€ 392,00
Geborsteld mat koper PVD	6901105	€ 323,97	€ 392,00
Geborsteld metal black PVD	6901106	€ 323,97	€ 392,00
Zwart chroom PVD	6901107	€ 323,97	€ 392,00

Badrandcombinatie 3-gats bladmontage

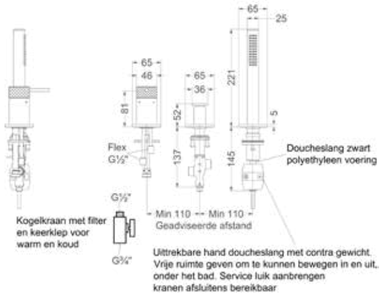

Omschrijving	Kleur	Artikelnummer	Prijs excl. BTW	Prijs incl. BTW
Badrandcombinatie 3-gats mengkraan met uittrekbare handdouche, zonder uitloop	Chroom	6303131	€ 495,04	€ 599,00
	Mat zwart PED	6303132	€ 615,70	€ 745,00
	Geborsteld nickel PVD	6303133	€ 615,70	€ 745,00
	Geborsteld mat goud PVD	6303134	€ 615,70	€ 745,00
	Geborsteld mat koper PVD	6303135	€ 615,70	€ 745,00
	Geborsteld metal black PVD	6303136	€ 615,70	€ 745,00
	Zwart chroom PVD	6303137	€ 615,70	€ 745,00

Badrandcombinatie 4-gats bladmontage

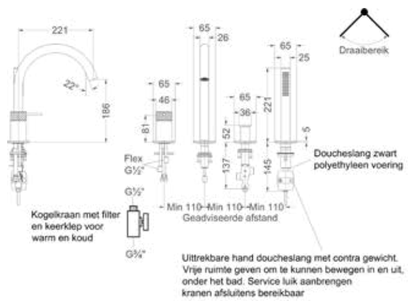

Omschrijving	Kleur	Artikelnummer	Prijs excl. BTW	Prijs incl. BTW
Badrandcombinatie 4-gats mengkraan met draaibare uitloop uittrekbare handdouche	Chroom	6303151	€ 615,70	€ 745,00
	Mat zwart PED	6303152	€ 714,88	€ 865,00
	Geborsteld nickel PVD	6303153	€ 714,88	€ 865,00
	Geborsteld mat goud PVD	6303154	€ 714,88	€ 865,00
	Geborsteld mat koper PVD	6303155	€ 714,88	€ 865,00
	Geborsteld metal black PVD	6303156	€ 714,88	€ 865,00
	Zwart chroom PVD	6303157	€ 714,88	€ 865,00

Afbouwdeel inbouwthermostaat 4-gats symmetry met verstelbaar wandsteun, handdouche staafmodel en doucheslang 150 cm

Nieuw

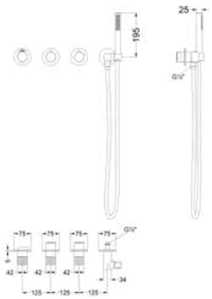

Wandsteun zowel links als rechts te monteren door box om te draaien

Omschrijving	Kleur	Artikelnummer	Prijs excl. BTW	Prijs incl. BTW
Afbouwdeel inbouwthermostaat 4-gats symmetry met geïntegreerde wateruitlaat, verstelbare wandsteun, handdouche staafmodel en doucheslang 150 cm	Chroom	6203651	€ 445,45	€ 539,00
	Mat zwart PED	6203652	€ 676,86	€ 819,00
	Geborsteld nickel PVD	6203653	€ 676,86	€ 819,00
	Geborsteld mat goud PVD	6203654	€ 676,86	€ 819,00
	Geborsteld mat koper PVD	6203655	€ 676,86	€ 819,00
	Geborsteld metal black PVD	6203656	€ 676,86	€ 819,00
	Zwart chroom PVD	6203657	€ 676,86	€ 819,00

Inbouwbox t.b.v. inbouwthermostaat 4-gats met 2 stopkranen symmetry en wandsteun

Nieuw

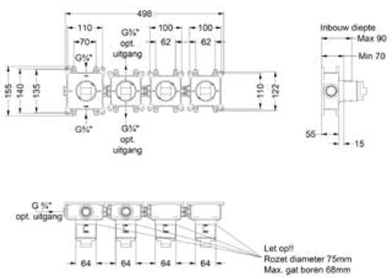

Wandsteun zowel links als rechts te monteren door box om te draaien

Omschrijving	Kleur	Artikelnummer	Prijs excl. BTW	Prijs incl. BTW
Inbouwbox t.b.v. inbouwthermostaat 4-gats met 2 stopkranen symmetry en wandsteun	Donker blauw	6299013	€ 619,01	€ 749,00

Totaalprijs inbouwthermostaat 4-gats met handdouche staafmodel, doucheslang symmetry en inbouwbox

CR Prijs excl. BTW € 1.064,46 Prijs incl. BTW € 1.288,00

MZ GN MP GK GM ZC Prijs excl. BTW € 1.295,87 Prijs incl. BTW € 1.568,00

Afbouwdeel inbouwthermostaat 5-gats symmetry incl baduitloop, verstelbare wandsteun, handdouche staafmodel en doucheslang 120 cm

Nieuw

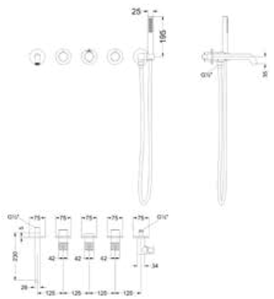

Wandsteun en baduitloop zowel links als rechts te monteren

Omschrijving	Kleur	Artikelnummer	Prijs excl. BTW	Prijs incl. BTW
Afbouwdeel inbouwthermostaat 5-gats symmetry incl. baduitloop met geïntegreerde wateruitlaat, verstelbare wandsteun, handdouche staafmodel en doucheslang 120 cm	Chroom	6303201	€ 523,97	€ 634,00
	Mat zwart PED	6303202	€ 780,17	€ 944,00
	Geborsteld nickel PVD	6303203	€ 780,17	€ 944,00
	Geborsteld mat goud PVD	6303204	€ 780,17	€ 944,00
	Geborsteld mat koper PVD	6303205	€ 780,17	€ 944,00
	Geborsteld metal black PVD	6303206	€ 780,17	€ 944,00
	Zwart chroom PVD	6303207	€ 780,17	€ 944,00

Inbouwbox t.b.v. inbouwthermostaat 5-gats met 2 stopkranen symmetry, wandsteun en baduitloop

Nieuw

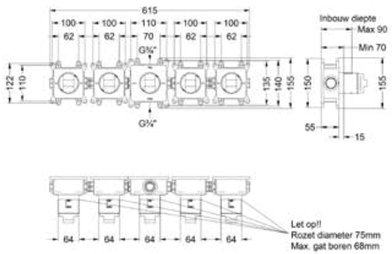

Wandsteun en baduitloop zowel links als rechts te monteren

Omschrijving	Kleur	Artikelnummer	Prijs excl. BTW	Prijs incl. BTW
Inbouwbox t.b.v. inbouwthermostaat 5-gats met 2 stopkranen symmetry, wandsteun en baduitloop	Donker blauw	6299014	€ 701,65	€ 849,00

Totaalprijs inbouwthermostaat 5-gats symmetry incl baduitloop, verstelbare wandsteun, handdouche staafmodel en doucheslang en inbouwbox

CR Prijs excl. BTW € 1.225,62 Prijs incl. BTW € 1.483,00

MZ GN MP GK GM ZC Prijs excl. BTW € 1.481,82 Prijs incl. BTW € 1.793,00

Badmengkraan vrijstaand met draaibare uitloop, slang 150 cm en staafhanddouche

Nieuw

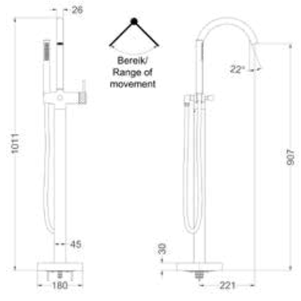

Omschrijving	Kleur	Artikelnummer	Prijs excl. BTW	Prijs incl. BTW
Badmengkraan vrijstaand met draaibare uitloop, slang 150 cm en staafhanddouche	Chroom	6305061	€ 826,45	€ 1.000,00
	Mat zwart PED	6305062	€ 1.131,40	€ 1.369,00
	Geborsteld nickel PVD	6305063	€ 1.131,40	€ 1.369,00
	Geborsteld mat goud PVD	6305064	€ 1.131,40	€ 1.369,00
	Geborsteld mat koper PVD	6305065	€ 1.131,40	€ 1.369,00
	Geborsteld metal black PVD	6305066	€ 1.131,40	€ 1.369,00
	Zwart chroom PVD	6305067	€ 1.131,40	€ 1.369,00

Inbouwbox t.b.v. vrijstaande badmengkraan

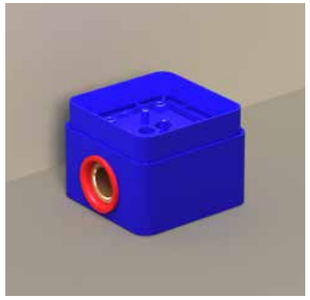

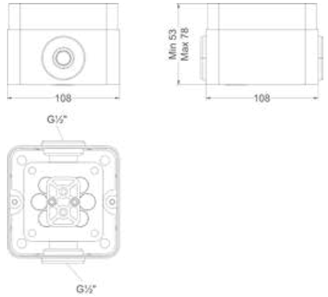

Omschrijving	Kleur	Artikelnummer	Prijs excl. BTW	Prijs incl. BTW
Inbouwbox t.b.v. vrijstaande badmengkraan	Donker blauw	6299012	€ 81,82	€ 99,00

Totaalprijs badmengkraan vrijstaand met draaibare uitloop, slang 150 cm, staafhanddouche en inbouwbox

CR Prijs excl. BTW € 908,26 Prijs incl. BTW € 1.099,00

MZ GN MP GK GM ZC Prijs excl. BTW € 1.213,22 Prijs incl. BTW € 1.468,00

Badmengkraan vrijstaand met draaibare uitloop, slang 150 cm en 3 standen handdouche

Nieuw

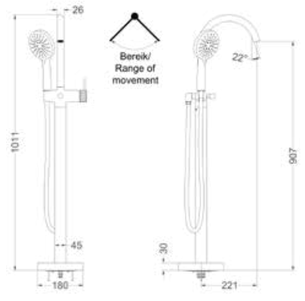

Omschrijving	Kleur	Artikelnummer	Prijs excl. BTW	Prijs incl. BTW
Badmengkraan vrijstaand met draaibare uitloop, slang 150 cm en 3 standen handdouche	Chroom	6305051	€ 826,45	€ 1.000,00
	Mat zwart PED	6305052	€ 1.131,40	€ 1.369,00
	Geborsteld nickel PVD	6305053	€ 1.131,40	€ 1.369,00
	Geborsteld mat goud PVD	6305054	€ 1.131,40	€ 1.369,00
	Geborsteld mat koper PVD	6305055	€ 1.131,40	€ 1.369,00
	Geborsteld metal black PVD	6305056	€ 1.131,40	€ 1.369,00

Inbouwbox t.b.v. vrijstaande badmengkraan

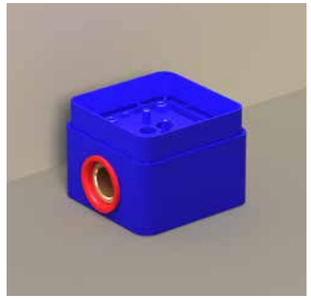

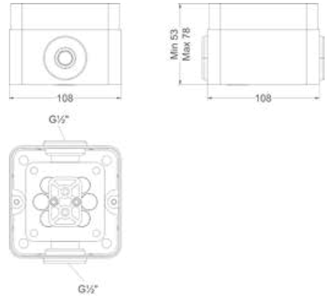

Omschrijving	Kleur	Artikelnummer	Prijs excl. BTW	Prijs incl. BTW
Inbouwbox t.b.v. vrijstaande badmengkraan	Donker blauw	6299012	€ 81,82	€ 99,00

Totaalprijs badmengkraan vrijstaand met draaibare uitloop, slang 150 cm, 3 standen handdouche en inbouwbox

CR Prijs excl. BTW € 908,26 Prijs incl. BTW € 1.099,00

MZ GN MP GK GM Prijs excl. BTW € 1.213,22 Prijs incl. BTW € 1.468,00

Badmengkraan vrijstaand met draaibare uitloop, slang 150 cm en satin spray handdouche

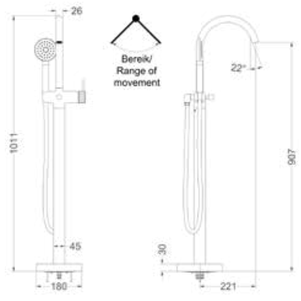

Omschrijving	Kleur	Artikelnummer	Prijs excl. BTW	Prijs incl. BTW
Badmengkraan vrijstaand met draaibare uitloop, slang 150 cm en satin spray handdouche	Chroom	6305001	€ 892,56	€ 1.080,00
	Mat zwart PED	6305002	€ 1.238,84	€ 1.499,00
	Geborsteld nickel PVD	6305003	€ 1.238,84	€ 1.499,00
	Geborsteld mat goud PVD	6305004	€ 1.238,84	€ 1.499,00
	Geborsteld mat koper PVD	6305005	€ 1.238,84	€ 1.499,00
	Geborsteld metal black PVD	6305006	€ 1.238,84	€ 1.499,00
	Zwart chroom PVD	6305007	€ 1.238,84	€ 1.499,00

Inbouwbox t.b.v. vrijstaande badmengkraan

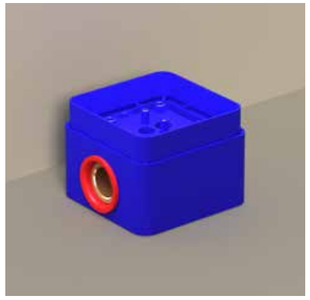

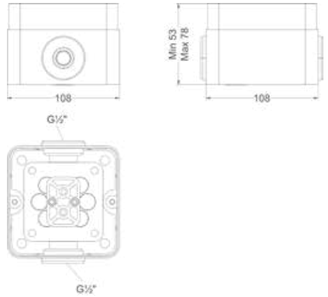

Omschrijving	Kleur	Artikelnummer	Prijs excl. BTW	Prijs incl. BTW
Inbouwbox t.b.v. vrijstaande badmengkraan	Donker blauw	6299012	€ 81,82	€ 99,00

Totaalprijs badmengkraan vrijstaand met draaibare uitloop, slang 150 cm, satin spray handdouche en inbouwbox

CR Prijs excl. BTW € 974,38 Prijs incl. BTW € 1.179,00

MZ GN MP GK GM ZC Prijs excl. BTW € 1.320,66 Prijs incl. BTW € 1.598,00

Vrijstaande baduitloop 1/2"

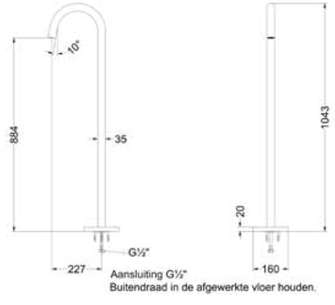

Omschrijving	Kleur	Artikelnummer	Prijs excl. BTW	Prijs incl. BTW
Vrijstaande baduitloop 1/2"	Chroom	6903001	€ 486,78	€ 589,00
	Mat zwart PED	6903002	€ 619,01	€ 749,00
	Geborsteld nickel PVD	6903003	€ 619,01	€ 749,00
	Geborsteld mat goud PVD	6903004	€ 619,01	€ 749,00
	Geborsteld mat koper PVD	6903005	€ 619,01	€ 749,00
	Geborsteld metal black PVD	6903006	€ 619,01	€ 749,00
	Zwart chroom PVD	6903007	€ 619,01	€ 749,00

Baduitloop 23 cm 1/2", inkortbaar

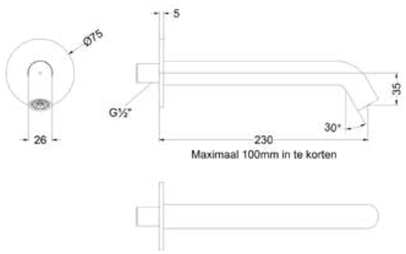

10 cm inkortbaar

Omschrijving	Kleur	Artikelnummer	Prijs excl. BTW	Prijs incl. BTW
Baduitloop 23 cm 1/2" aansluiting, inkortbaar	Chroom	6903051	€ 78,51	€ 95,00
	Mat zwart PED	6903052	€ 103,31	€ 125,00
	Geborsteld nickel PVD	6903053	€ 103,31	€ 125,00
	Geborsteld mat goud PVD	6903054	€ 103,31	€ 125,00
	Geborsteld mat koper PVD	6903055	€ 103,31	€ 125,00
	Geborsteld metal black PVD	6903056	€ 103,31	€ 125,00
	Zwart chroom PVD	6903057	€ 103,31	€ 125,00

FONTEINKRANEN
NEXUS

Fonteinkraan staand model S

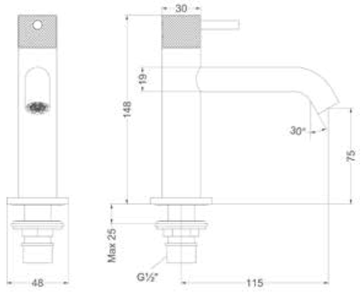

Omschrijving	Kleur	Artikelnummer	Prijs excl. BTW	Prijs incl. BTW
Fonteinkraan staand model S	Chroom	6403001	€ 119,01	€ 144,00
	Mat zwart PED	6403002	€ 172,73	€ 209,00
	Geborsteld nickel PVD	6403003	€ 172,73	€ 209,00
	Geborsteld mat goud PVD	6403004	€ 172,73	€ 209,00
	Geborsteld mat koper PVD	6403005	€ 172,73	€ 209,00
	Geborsteld metal black PVD	6403006	€ 172,73	€ 209,00
	Zwart chroom PVD	6403007	€ 172,73	€ 209,00

Fonteinkraan staand model L

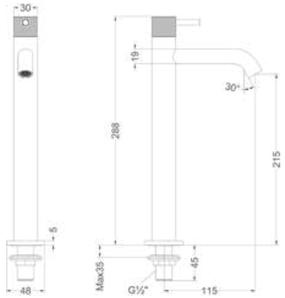

Omschrijving	Kleur	Artikelnummer	Prijs excl. BTW	Prijs incl. BTW
Fonteinkraan staand model L	Chroom	6403301	€ 168,60	€ 204,00
	Mat zwart PED	6403302	€ 222,31	€ 269,00
	Geborsteld nickel PVD	6403303	€ 222,31	€ 269,00
	Geborsteld mat goud PVD	6403304	€ 222,31	€ 269,00
	Geborsteld mat koper PVD	6403305	€ 222,31	€ 269,00
	Geborsteld metal black PVD	6403306	€ 222,31	€ 269,00
	Zwart chroom PVD	6403307	€ 222,31	€ 269,00

Fonteinkraan contour staand model S

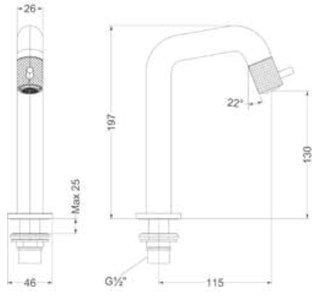

Omschrijving	Kleur	Artikelnummer	Prijs excl. BTW	Prijs incl. BTW
Fonteinkraan contour staand model S	Chroom	6403201	€ 152,07	€ 184,00
	Mat zwart PED	6403202	€ 205,79	€ 249,00
	Geborsteld nickel PVD	6403203	€ 205,79	€ 249,00
	Geborsteld mat goud PVD	6403204	€ 205,79	€ 249,00
	Geborsteld mat koper PVD	6403205	€ 205,79	€ 249,00
	Geborsteld metal black PVD	6403206	€ 205,79	€ 249,00
	Zwart chroom PVD	6403207	€ 205,79	€ 249,00

Fonteinkraan contour staand model L

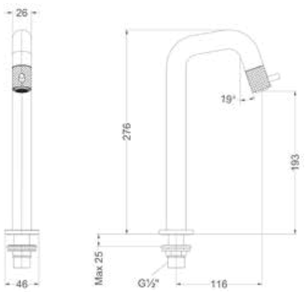

Omschrijving	Kleur	Artikelnummer	Prijs excl. BTW	Prijs incl. BTW
Fonteinkraan contour staand model L	Chroom	6403251	€ 168,60	€ 204,00
	Mat zwart PED	6403252	€ 222,31	€ 269,00
	Geborsteld nickel PVD	6403253	€ 222,31	€ 269,00
	Geborsteld mat goud PVD	6403254	€ 222,31	€ 269,00
	Geborsteld mat koper PVD	6403255	€ 222,31	€ 269,00
	Geborsteld metal black PVD	6403256	€ 222,31	€ 269,00
	Zwart chroom PVD	6403257	€ 222,31	€ 269,00

Fonteinkraan gebogen staand model S

Nieuw

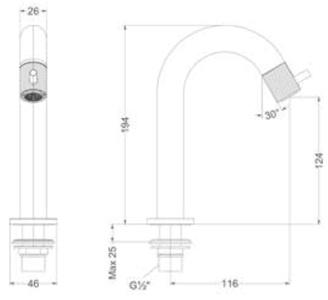

Omschrijving	Kleur	Artikelnummer	Prijs excl. BTW	Prijs incl. BTW
Fonteinkraan gebogen staand model S	Chroom	6403051	€ 135,54	€ 164,00
	Mat zwart PED	6403052	€ 189,26	€ 229,00
	Geborsteld nickel PVD	6403053	€ 189,26	€ 229,00
	Geborsteld mat goud PVD	6403054	€ 189,26	€ 229,00
	Geborsteld mat koper PVD	6403055	€ 189,26	€ 229,00
	Geborsteld metal black PVD	6403056	€ 189,26	€ 229,00
	Zwart chroom PVD	6403057	€ 189,26	€ 229,00

Fonteinkraan wandmodel inkortbaar

Nieuw

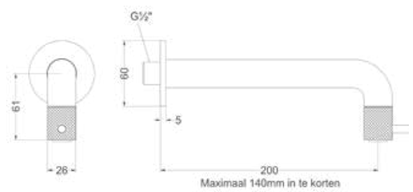

14 cm inkortbaar

Omschrijving	Kleur	Artikelnummer	Prijs excl. BTW	Prijs incl. BTW
Fonteinkraan wandmodel 1/2"aansluiting, inkortbaar	Chroom	6403101	€ 135,54	€ 164,00
	Mat zwart PED	6403102	€ 189,26	€ 229,00
	Geborsteld nickel PVD	6403103	€ 189,26	€ 229,00
	Geborsteld mat goud PVD	6403104	€ 189,26	€ 229,00
	Geborsteld mat koper PVD	6403105	€ 189,26	€ 229,00
	Geborsteld metal black PVD	6403106	€ 189,26	€ 229,00
	Zwart chroom PVD	6403107	€ 189,26	€ 229,00

Fonteinkraan met draaibare uitloop

Nieuw

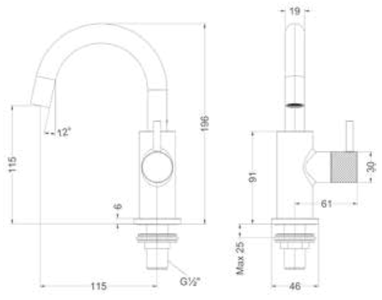

Omschrijving	Kleur	Artikelnummer	Prijs excl. BTW	Prijs incl. BTW
Fonteinkraan staand model met draaibare uitloop	Chroom	6403151	€ 176,86	€ 214,00
	Mat zwart PED	6403152	€ 230,58	€ 279,00
	Geborsteld nickel PVD	6403153	€ 230,58	€ 279,00
	Geborsteld mat goud PVD	6403154	€ 230,58	€ 279,00
	Geborsteld mat koper PVD	6403155	€ 230,58	€ 279,00
	Geborsteld metal black PVD	6403156	€ 230,58	€ 279,00
	Zwart chroom PVD	6403157	€ 230,58	€ 279,00

Flexibele aansluitslang 30 cm t.b.v. fonteinkraan

Omschrijving	Kleur	Artikelnummer	Prijs excl. BTW	Prijs incl. BTW
Flexibele colour matching aansluitslang 30 cm t.b.v. fonteinkraan	t.b.v. kleur chroom	6804451	€ 15,00	€ 18,15
	t.b.v. kleur mat zwart	6804452	€ 17,00	€ 20,57
	t.b.v. kleur geborsteld nickel	6804453	€ 20,00	€ 24,20
	t.b.v. kleur geborsteld mat goud	6804454	€ 20,00	€ 24,20
	t.b.v. kleur geborsteld mat koper	6804455	€ 20,00	€ 24,20
	t.b.v. kleur geborsteld metal black	6804456	€ 20,00	€ 24,20

Hoekstopkraan 1/2" 3/8

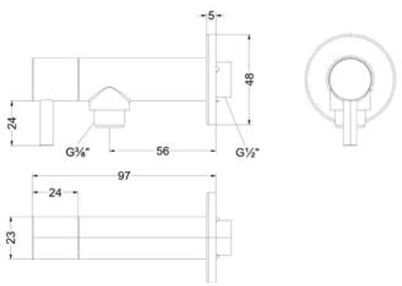

Omschrijving	Kleur	Artikelnummer	Prijs excl. BTW	Prijs incl. BTW
Hoekstopkraan 1/2" 3/8	Chroom	6901901	€ 40,50	€ 49,00
	Mat zwart PED	6901902	€ 81,82	€ 99,00
	Geborsteld nickel PVD	6901903	€ 81,82	€ 99,00
	Geborsteld mat goud PVD	6901904	€ 81,82	€ 99,00
	Geborsteld mat koper PVD	6901905	€ 81,82	€ 99,00
	Geborsteld metal black PVD	6901906	€ 81,82	€ 99,00
	Zwart chroom PVD	6901907	€ 81,82	€ 99,00

Designplug always open

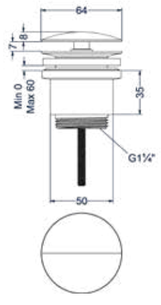

Omschrijving	Kleur	Artikelnummer	Prijs excl. BTW	Prijs incl. BTW
Designplug always open	Chroom	6901701	€ 40,50	€ 49,00
	Mat zwart PED	6901702	€ 81,82	€ 99,00
	Geborsteld nickel PVD	6901703	€ 81,82	€ 99,00
	Geborsteld mat goud PVD	6901704	€ 81,82	€ 99,00
	Geborsteld mat koper PVD	6901705	€ 81,82	€ 99,00
	Geborsteld metal black PVD	6901706	€ 81,82	€ 99,00
	Zwart chroom PVD	6901707	€ 81,82	€ 99,00

Design sifon laag model

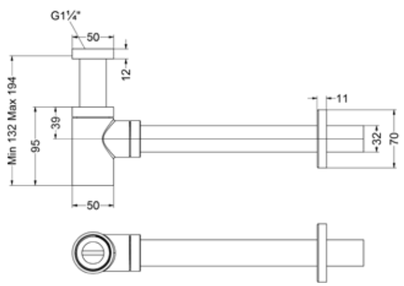

Omschrijving	Kleur	Artikelnummer	Prijs excl. BTW	Prijs incl. BTW
Design sifon laag model	Chroom	6901851	€ 65,29	€ 79,00
	Mat zwart PED	6901852	€ 123,14	€ 149,00
	Geborsteld nickel PVD	6901853	€ 123,14	€ 149,00
	Geborsteld mat goud PVD	6901854	€ 123,14	€ 149,00
	Geborsteld mat koper PVD	6901855	€ 123,14	€ 149,00
	Geborsteld metal black PVD	6901856	€ 123,14	€ 149,00
	Zwart chroom PVD	6901857	€ 123,14	€ 149,00

Combiset: Fonteinkraan staand model S, designplug always open & design sifon

Kleur	Artikelnummer	Prijs excl. BTW	Prijs incl. BTW
Chroom	6902201	€ 224,79	€ 272,00
Mat zwart PED	6902202	€ 377,69	€ 457,00
Geborsteld nickel PVD	6902203	€ 377,69	€ 457,00
Geborsteld mat goud PVD	6902204	€ 377,69	€ 457,00
Geborsteld mat koper PVD	6902205	€ 377,69	€ 457,00
Geborsteld metal black PVD	6902206	€ 377,69	€ 457,00
Zwart chroom PVD	6902207	€ 377,69	€ 457,00

Combiset: Fonteinkraan staand model L, designplug always open & design sifon

Kleur	Artikelnummer	Prijs excl. BTW	Prijs incl. BTW
Chroom	6902261	€ 274,38	€ 332,00
Mat zwart PED	6902262	€ 427,27	€ 517,00
Geborsteld nickel PVD	6902263	€ 427,27	€ 517,00
Geborsteld mat goud PVD	6902264	€ 427,27	€ 517,00
Geborsteld mat koper PVD	6902265	€ 427,27	€ 517,00
Geborsteld metal black PVD	6902266	€ 427,27	€ 517,00
Zwart chroom PVD	6902267	€ 427,27	€ 517,00

Combiset: Fonteinkraan contour staand model S, designplug always open & design sifon

Kleur	Artikelnummer	Prijs excl. BTW	Prijs incl. BTW
Chroom	6902241	€ 257,85	€ 312,00
Mat zwart PED	6902242	€ 410,74	€ 497,00
Geborsteld nickel PVD	6902243	€ 410,74	€ 497,00
Geborsteld mat goud PVD	6902244	€ 410,74	€ 497,00
Geborsteld mat koper PVD	6902245	€ 410,74	€ 497,00
Geborsteld metal black PVD	6902246	€ 410,74	€ 497,00
Zwart chroom PVD	6902247	€ 410,74	€ 497,00

Combiset: Fonteinkraan contour staand model L, designplug always open & design sifon

Kleur	Artikelnummer	Prijs excl. BTW	Prijs incl. BTW
Chroom	6902251	€ 274,38	€ 332,00
Mat zwart PED	6902252	€ 427,27	€ 517,00
Geborsteld nickel PVD	6902253	€ 427,27	€ 517,00
Geborsteld mat goud PVD	6902254	€ 427,27	€ 517,00
Geborsteld mat koper PVD	6902255	€ 427,27	€ 517,00
Geborsteld metal black PVD	6902256	€ 427,27	€ 517,00
Zwart chroom PVD	6902257	€ 427,27	€ 517,00

Combiset: Fonteinkraan gebogen staand model S, designplug always open & design sifon

Kleur	Artikelnummer	Prijs excl. BTW	Prijs incl. BTW
Chroom	6902211	€ 241,32	€ 292,00
Mat zwart PED	6902212	€ 394,21	€ 477,00
Geborsteld nickel PVD	6902213	€ 394,21	€ 477,00
Geborsteld mat goud PVD	6902214	€ 394,21	€ 477,00
Geborsteld mat koper PVD	6902215	€ 394,21	€ 477,00
Geborsteld metal black PVD	6902216	€ 394,21	€ 477,00
Zwart chroom PVD	6902217	€ 394,21	€ 477,00

Combiset: Fonteinkraan wandmodel inkortbaar, designplug always open & design sifon

Kleur	Artikelnummer	Prijs excl. BTW	Prijs incl. BTW
Chroom	6902221	€ 241,32	€ 292,00
Mat zwart PED	6902222	€ 394,21	€ 477,00
Geborsteld nickel PVD	6902223	€ 394,21	€ 477,00
Geborsteld mat goud PVD	6902224	€ 394,21	€ 477,00
Geborsteld mat koper PVD	6902225	€ 394,21	€ 477,00
Geborsteld metal black PVD	6902226	€ 394,21	€ 477,00
Zwart chroom PVD	6902227	€ 394,21	€ 477,00

Combiset: Fonteinkraan met draaibare uitloop, designplug always open & design sifon

Kleur	Artikelnummer	Prijs excl. BTW	Prijs incl. BTW
Chroom	6902231	€ 282,64	€ 342,00
Mat zwart PED	6902232	€ 435,54	€ 527,00
Geborsteld nickel PVD	6902233	€ 435,54	€ 527,00
Geborsteld mat goud PVD	6902234	€ 435,54	€ 527,00
Geborsteld mat koper PVD	6902235	€ 435,54	€ 527,00
Geborsteld metal black PVD	6902236	€ 435,54	€ 527,00
Zwart chroom PVD	6902237	€ 435,54	€ 527,00

TOEBEHOREN
NEXUS

Hoofddouche slim 20 cm

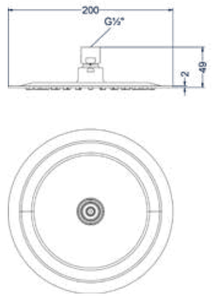

Omschrijving	Kleur	Artikelnummer	Prijs excl. BTW	Prijs incl. BTW
Hoofddouche slim 20 cm met antikalk nozzels, Eco-air	Chroom	6900501	€ 139,67	€ 169,00
	Mat zwart PED	6900502	€ 180,99	€ 219,00
	Geborsteld nickel PVD	6900503	€ 180,99	€ 219,00
	Geborsteld mat goud PVD	6900504	€ 180,99	€ 219,00
	Geborsteld mat koper PVD	6900505	€ 180,99	€ 219,00
	Geborsteld metal black PVD	6900506	€ 180,99	€ 219,00
Doorstroomtabel zie bladzijde 441	Zwart chroom PVD	6900507	€ 180,99	€ 219,00

Hoofddouche slim 25 cm

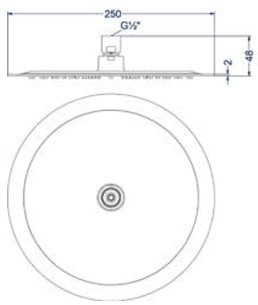

Omschrijving	Kleur	Artikelnummer	Prijs excl. BTW	Prijs incl. BTW
Hoofddouche slim 25 cm met antikalk nozzels, Eco-air	Chroom	6900551	€ 189,26	€ 229,00
	Mat zwart PED	6900552	€ 247,11	€ 299,00
	Geborsteld nickel PVD	6900553	€ 247,11	€ 299,00
	Geborsteld mat goud PVD	6900554	€ 247,11	€ 299,00
	Geborsteld mat koper PVD	6900555	€ 247,11	€ 299,00
	Geborsteld metal black PVD	6900556	€ 247,11	€ 299,00
Doorstroomtabel zie bladzijde 441	Zwart chroom PVD	6900557	€ 247,11	€ 299,00

Hoofddouche slim 30 cm

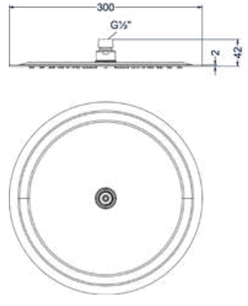

Omschrijving	Kleur	Artikelnummer	Prijs excl. BTW	Prijs incl. BTW
Hoofddouche slim 30 cm met antikalk nozzels, Eco-air	Chroom	6900601	€ 288,43	€ 349,00
	Mat zwart PED	6900602	€ 404,13	€ 489,00
	Geborsteld nickel PVD	6900603	€ 404,13	€ 489,00
	Geborsteld mat goud PVD	6900604	€ 404,13	€ 489,00
	Geborsteld mat koper PVD	6900605	€ 404,13	€ 489,00
	Geborsteld metal black PVD	6900606	€ 404,13	€ 489,00
Doorstroomtabel zie bladzijde 441	Zwart chroom PVD	6900607	€ 404,13	€ 489,00

Hoofddouche medium 20 cm

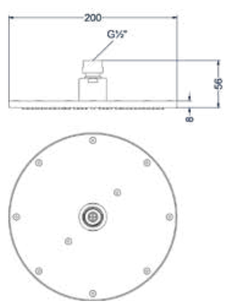

Omschrijving	Kleur	Artikelnummer	Prijs excl. BTW	Prijs incl. BTW
Hoofddouche medium 20 cm met antikalk nozzels	Chroom	6900651	€ 205,79	€ 249,00
	Mat zwart PED	6900652	€ 329,75	€ 399,00
	Geborsteld nickel PVD	6900653	€ 329,75	€ 399,00
	Geborsteld mat goud PVD	6900654	€ 329,75	€ 399,00
	Geborsteld mat koper PVD	6900655	€ 329,75	€ 399,00
	Geborsteld metal black PVD	6900656	€ 329,75	€ 399,00
Doorstroomtabel zie bladzijde 441	Zwart chroom PVD	6900657	€ 329,75	€ 399,00

Hoofddouche medium 25 cm

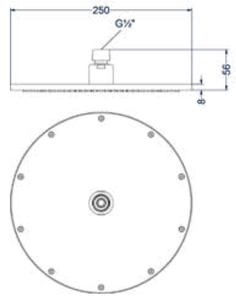

12 l/min

Omschrijving	Kleur	Artikelnummer	Prijs excl. BTW	Prijs incl. BTW
Hoofddouche medium 25 cm met antikalk nozzels	Chroom	6900701	€ 255,37	€ 309,00
	Mat zwart PED	6900702	€ 412,40	€ 499,00
	Geborsteld nickel PVD	6900703	€ 412,40	€ 499,00
	Geborsteld mat goud PVD	6900704	€ 412,40	€ 499,00
	Geborsteld mat koper PVD	6900705	€ 412,40	€ 499,00
	Geborsteld metal black PVD	6900706	€ 412,40	€ 499,00
Doorstroomtabel zie bladzijde 441	Zwart chroom PVD	6900707	€ 412,40	€ 499,00

Hoofddouche medium 30 cm

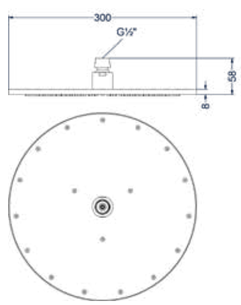

12 l/min

Omschrijving	Kleur	Artikelnummer	Prijs excl. BTW	Prijs incl. BTW
Hoofddouche medium 30 cm met antikalk nozzels	Chroom	6900751	€ 321,49	€ 389,00
	Mat zwart PED	6900752	€ 495,04	€ 599,00
	Geborsteld nickel PVD	6900753	€ 495,04	€ 599,00
	Geborsteld mat goud PVD	6900754	€ 495,04	€ 599,00
	Geborsteld mat koper PVD	6900755	€ 495,04	€ 599,00
	Geborsteld metal black PVD	6900756	€ 495,04	€ 599,00
Doorstroomtabel zie bladzijde 441	Zwart chroom PVD	6900757	€ 495,04	€ 599,00

Hoofddouche HALO wandmodel 32 cm

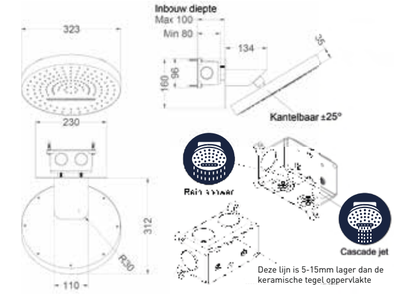

15 l/min 15 l/min

Zie straalvoorbeeld

Omschrijving	Kleur	Artikelnummer	Prijs excl. BTW	Prijs incl. BTW
Hoofddouche HALO wandmodel 32 cm rond met dual function, regendouche en cascade jet, inclusief wandbeugel en inbouwbox	Chroom	6904001	€ 742,98	€ 899,00
	Mat zwart PED	6904002	€ 974,38	€ 1.179,00
	Geborsteld nickel PVD	6904003	€ 974,38	€ 1.179,00
	Geborsteld mat goud PVD	6904004	€ 974,38	€ 1.179,00
	Geborsteld mat koper PVD	6904005	€ 974,38	€ 1.179,00
	Geborsteld metal black PVD	6904006	€ 974,38	€ 1.179,00
Doorstroomtabel zie bladzijde 441	Zwart chroom PVD	6904007	€ 974,38	€ 1.179,00

Wandarm 40 cm 1/2"

Omschrijving	Kleur	Artikelnummer	Prijs excl. BTW	Prijs incl. BTW
Wandarm 40 cm 1/2"	Chroom	6901551	€ 81,82	€ 99,00
	Mat zwart PED	6901552	€ 123,14	€ 149,00
	Geborsteld nickel PVD	6901553	€ 123,14	€ 149,00
	Geborsteld mat goud PVD	6901554	€ 123,14	€ 149,00
	Geborsteld mat koper PVD	6901555	€ 123,14	€ 149,00
	Geborsteld metal black PVD	6901556	€ 123,14	€ 149,00
	Zwart chroom PVD	6901557	€ 123,14	€ 149,00

Plafondbuis 15 cm 1/2"

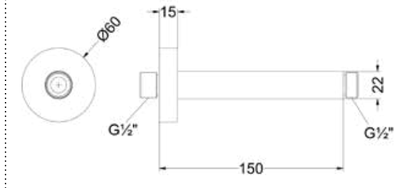

Omschrijving	Kleur	Artikelnummer	Prijs excl. BTW	Prijs incl. BTW
Plafondbuis 15 cm 1/2"	Chroom	6901601	€ 81,82	€ 99,00
	Mat zwart PED	6901602	€ 123,14	€ 149,00
	Geborsteld nickel PVD	6901603	€ 123,14	€ 149,00
	Geborsteld mat goud PVD	6901604	€ 123,14	€ 149,00
	Geborsteld mat koper PVD	6901605	€ 123,14	€ 149,00
	Geborsteld metal black PVD	6901606	€ 123,14	€ 149,00
	Zwart chroom PVD	6901607	€ 123,14	€ 149,00

Plafondbuis 30 cm 1/2"

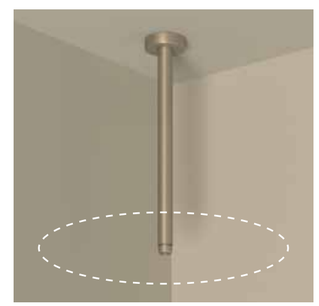

Omschrijving	Kleur	Artikelnummer	Prijs excl. BTW	Prijs incl. BTW
Plafondbuis 30 cm 1/2"	Chroom	6901651	€ 81,82	€ 99,00
	Mat zwart PED	6901652	€ 123,14	€ 149,00
	Geborsteld nickel PVD	6901653	€ 123,14	€ 149,00
	Geborsteld mat goud PVD	6901654	€ 123,14	€ 149,00
	Geborsteld mat koper PVD	6901655	€ 123,14	€ 149,00
	Geborsteld metal black PVD	6901656	€ 123,14	€ 149,00
	Zwart chroom PVD	6901657	€ 123,14	€ 149,00

Handdouche staafmodel met antikalk nozzels

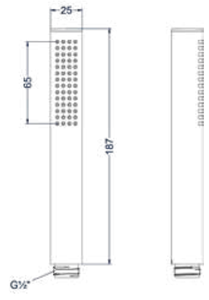

9 L/min

Zie straalvoorbeeld

Omschrijving	Kleur	Artikelnummer	Prijs excl. BTW	Prijs incl. BTW
Handdouche staafmodel met antikalk nozzels	Chroom	6900351	€ 48,76	€ 59,00
	Mat zwart PED	6900352	€ 90,08	€ 109,00
	Geborsteld nickel PVD	6900353	€ 90,08	€ 109,00
	Geborsteld mat goud PVD	6900354	€ 90,08	€ 109,00
	Geborsteld mat koper PVD	6900355	€ 90,08	€ 109,00
	Geborsteld metal black PVD	6900356	€ 90,08	€ 109,00
Doorstroomtabel zie bladzijde 441	Zwart chroom PVD	6900357	€ 90,08	€ 109,00

Handdouche verstelbaar 3-standen

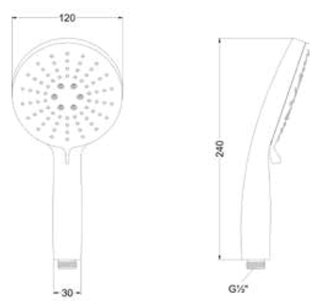

9 L/min

Zie straalvoorbeeld

Omschrijving	Kleur	Artikelnummer	Prijs excl. BTW	Prijs incl. BTW
Handdouche verstelbaar 3-standen met antikalk nozzels van ABS kunststof	Chroom	6900401	€ 48,76	€ 59,00
	Mat zwart PED	6900402	€ 90,08	€ 109,00
	Geborsteld nickel PVD	6900403	€ 90,08	€ 109,00
	Geborsteld mat goud PVD	6900404	€ 90,08	€ 109,00
	Geborsteld mat koper PVD	6900405	€ 90,08	€ 109,00
Doorstroomtabel zie bladzijde 441	Geborsteld metal black PVD	6900406	€ 90,08	€ 109,00

Handdouche rond 9 cm, satin spray

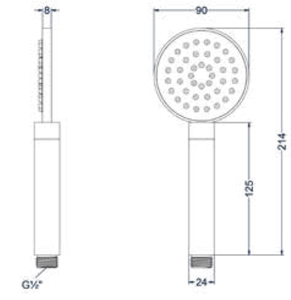

9 L/min

Zie straalvoorbeeld

Omschrijving	Kleur	Artikelnummer	Prijs excl. BTW	Prijs incl. BTW
Handdouche rond 9 cm, satin spray met antikalk nozzels	Chroom	6900451	€ 139,67	€ 169,00
	Mat zwart PED	6900452	€ 197,52	€ 239,00
	Geborsteld nickel PVD	6900453	€ 197,52	€ 239,00
	Geborsteld mat goud PVD	6900454	€ 197,52	€ 239,00
	Geborsteld mat koper PVD	6900455	€ 197,52	€ 239,00
	Geborsteld metal black PVD	6900456	€ 197,52	€ 239,00
Doorstroomtabel zie bladzijde 441	Zwart chroom PVD	6900457	€ 197,52	€ 239,00

Doucheslang smooth 120 cm

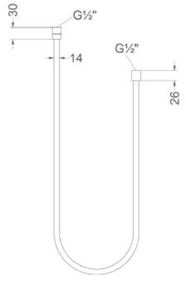

Omschrijving	Kleur	Artikelnummer	Prijs excl. BTW	Prijs incl. BTW
Doucheslang smooth 120 cm	Chroom	6900801	€ 19,83	€ 24,00
	Mat zwart PED	6900802	€ 36,36	€ 44,00
	Geborsteld nickel PVD	6900803	€ 36,36	€ 44,00
	Geborsteld mat goud PVD	6900804	€ 36,36	€ 44,00
	Geborsteld mat koper PVD	6900805	€ 36,36	€ 44,00
	Geborsteld metal black PVD	6900806	€ 36,36	€ 44,00
	Zwart chroom PVD	6900807	€ 36,36	€ 44,00

Doucheslang smooth 150 cm

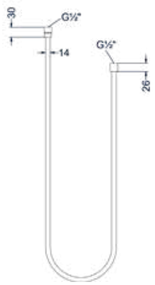

Omschrijving	Kleur	Artikelnummer	Prijs excl. BTW	Prijs incl. BTW
Doucheslang smooth 150 cm	Chroom	6900251	€ 23,97	€ 29,00
	Mat zwart PED	6900252	€ 40,50	€ 49,00
	Geborsteld nickel PVD	6900253	€ 40,50	€ 49,00
	Geborsteld mat goud PVD	6900254	€ 40,50	€ 49,00
	Geborsteld mat koper PVD	6900255	€ 40,50	€ 49,00
	Geborsteld metal black PVD	6900256	€ 40,50	€ 49,00
	Zwart chroom PVD	6900257	€ 40,50	€ 49,00

Doucheslang smooth 200 cm

Omschrijving	Kleur	Artikelnummer	Prijs excl. BTW	Prijs incl. BTW
Doucheslang smooth 200 cm	Chroom	6900851	€ 32,23	€ 39,00
	Mat zwart PED	6900852	€ 57,02	€ 69,00
	Geborsteld nickel PVD	6900853	€ 57,02	€ 69,00
	Geborsteld mat goud PVD	6900854	€ 57,02	€ 69,00
	Geborsteld mat koper PVD	6900855	€ 57,02	€ 69,00
	Geborsteld metal black PVD	6900856	€ 57,02	€ 69,00
	Zwart chroom PVD	6900857	€ 57,02	€ 69,00

Uittrekbare slangdoorvoerset badrandmontage tbv handdouche

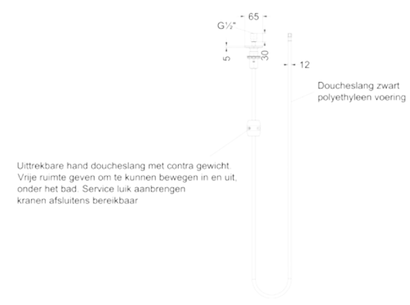

Omschrijving	Kleur	Artikelnummer	Prijs excl. BTW	Prijs incl. BTW
Uittrekbare slangdoorvoerset badrandmontage tbv handdouche met antikalk nozzels	Chroom	6902001	€ 73,55	€ 89,00
	Mat zwart PED	6902002	€ 114,88	€ 139,00
	Geborsteld nickel PVD	6902003	€ 114,88	€ 139,00
	Geborsteld mat goud PVD	6902004	€ 114,88	€ 139,00
* Handdouche niet inbegrepen.	Geborsteld mat koper PVD	6902005	€ 114,88	€ 139,00
	Geborsteld metal black PVD	6902006	€ 114,88	€ 139,00
*** Leverbaar vanaf medio augustus 2025**	Zwart chroom PVD	6902007	€ 114,88	€ 139,00

Wandsteun

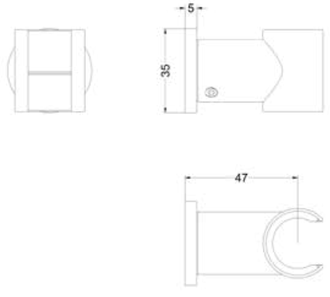

Omschrijving	Kleur	Artikelnummer	Prijs excl. BTW	Prijs incl. BTW
Wandsteun	Chroom	6900101	€ 32,23	€ 39,00
	Mat zwart PED	6900102	€ 65,29	€ 79,00
	Geborsteld nickel PVD	6900103	€ 65,29	€ 79,00
	Geborsteld mat goud PVD	6900104	€ 65,29	€ 79,00
	Geborsteld mat koper PVD	6900105	€ 65,29	€ 79,00
	Geborsteld metal black PVD	6900106	€ 65,29	€ 79,00
	Zwart chroom PVD	6900107	€ 65,29	€ 79,00

Wanduitlaat 1/2"

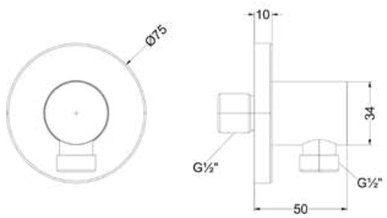

Omschrijving	Kleur	Artikelnummer	Prijs excl. BTW	Prijs incl. BTW
Wanduitlaat 1/2"	Chroom	6900151	€ 32,23	€ 39,00
	Mat zwart PED	6900152	€ 65,29	€ 79,00
	Geborsteld nickel PVD	6900153	€ 65,29	€ 79,00
	Geborsteld mat goud PVD	6900154	€ 65,29	€ 79,00
	Geborsteld mat koper PVD	6900155	€ 65,29	€ 79,00
	Geborsteld metal black PVD	6900156	€ 65,29	€ 79,00
	Zwart chroom PVD	6900157	€ 65,29	€ 79,00

Wandsteun met geïntegreerde wateruitlaat 1/2"

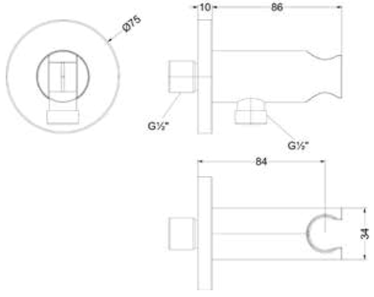

Omschrijving	Kleur	Artikelnummer	Prijs excl. BTW	Prijs incl. BTW
Wandsteun met geïntegreerde wateruitlaat 1/2"	Chroom	6900201	€ 65,29	€ 79,00
	Mat zwart PED	6900202	€ 106,61	€ 129,00
	Geborsteld nickel PVD	6900203	€ 106,61	€ 129,00
	Geborsteld mat goud PVD	6900204	€ 106,61	€ 129,00
	Geborsteld mat koper PVD	6900205	€ 106,61	€ 129,00
	Geborsteld metal black PVD	6900206	€ 106,61	€ 129,00
	Zwart chroom PVD	6900207	€ 106,61	€ 129,00

Verstelbare wandsteun

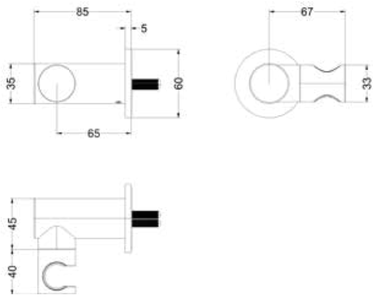

Omschrijving	Kleur	Artikelnummer	Prijs excl. BTW	Prijs incl. BTW
Verstelbare wandsteun	Chroom	6900951	€ 65,29	€ 79,00
	Mat zwart PED	6900952	€ 90,08	€ 109,00
	Geborsteld nickel PVD	6900953	€ 90,08	€ 109,00
	Geborsteld mat goud PVD	6900954	€ 90,08	€ 109,00
	Geborsteld mat koper PVD	6900955	€ 90,08	€ 109,00
	Geborsteld metal black PVD	6900956	€ 90,08	€ 109,00
	Zwart chroom PVD	6900957	€ 90,08	€ 109,00

*** Leverbaar vanaf medio juni 2025**

Verstelbare wandsteun met geïntegreerde wateruitlaat 1/2”

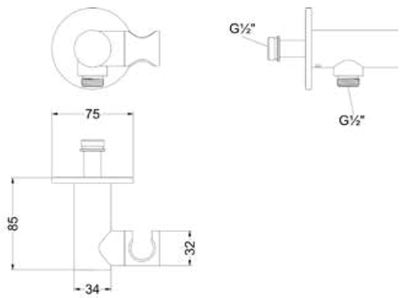

Omschrijving	Kleur	Artikelnummer	Prijs excl. BTW	Prijs incl. BTW
Verstelbare wandsteun met geïntegreerde wateruitlaat 1/2”	Chroom	6900901	€ 81,82	€ 99,00
	Mat zwart PED	6900902	€ 123,14	€ 149,00
	Geborsteld nickel PVD	6900903	€ 123,14	€ 149,00
	Geborsteld mat goud PVD	6900904	€ 123,14	€ 149,00
	Geborsteld mat koper PVD	6900905	€ 123,14	€ 149,00
	Geborsteld metal black PVD	6900906	€ 123,14	€ 149,00
	Zwart chroom PVD	6900907	€ 123,14	€ 149,00

*** Leverbaar vanaf medio juni 2025**

Glijstang 80 cm

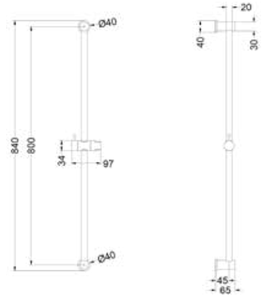

Omschrijving	Kleur	Artikelnummer	Prijs excl. BTW	Prijs incl. BTW
Glijstang 80 cm	Chroom	6900001	€ 164,46	€ 199,00
	Mat zwart PED	6900002	€ 247,11	€ 299,00
	Geborsteld nickel PVD	6900003	€ 247,11	€ 299,00
	Geborsteld mat goud PVD	6900004	€ 247,11	€ 299,00
	Geborsteld mat koper PVD	6900005	€ 247,11	€ 299,00
	Geborsteld metal black PVD	6900006	€ 247,11	€ 299,00
	Zwart chroom PVD	6900007	€ 247,11	€ 299,00

Glijstang 80 cm met geïntegreerde wateruitlaat

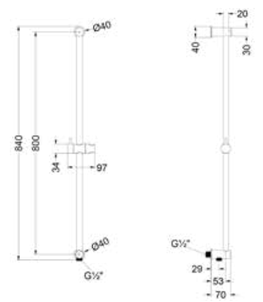

Omschrijving	Kleur	Artikelnummer	Prijs excl. BTW	Prijs incl. BTW
Glijstang 80 cm met geïntegreerde wateruitlaat	Chroom	6900051	€ 180,99	€ 219,00
	Mat zwart PED	6900052	€ 271,90	€ 329,00
	Geborsteld nickel PVD	6900053	€ 271,90	€ 329,00
	Geborsteld mat goud PVD	6900054	€ 271,90	€ 329,00
	Geborsteld mat koper PVD	6900055	€ 271,90	€ 329,00
	Geborsteld metal black PVD	6900056	€ 271,90	€ 329,00
	Zwart chroom PVD	6900057	€ 271,90	€ 329,00

Glijstangset met handdouche staafmodel en doucheslang 150 cm

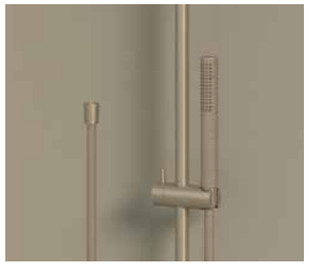

Kleur	Artikelnummer	Prijs excl. BTW	Prijs incl. BTW
Chroom	6901151	€ 237,19	€ 287,00
Mat zwart PED	6901152	€ 377,69	€ 457,00
Geborsteld nickel PVD	6901153	€ 377,69	€ 457,00
Geborsteld mat goud PVD	6901154	€ 377,69	€ 457,00
Geborsteld mat koper PVD	6901155	€ 377,69	€ 457,00
Geborsteld metal black PVD	6901156	€ 377,69	€ 457,00
Zwart chroom PVD	6901157	€ 377,69	€ 457,00

Glijstangset met handdouche verstelbaar 3 standen en doucheslang 150 cm

Kleur	Artikelnummer	Prijs excl. BTW	Prijs incl. BTW
Chroom	6901141	€ 237,19	€ 287,00
Mat zwart PED	6901142	€ 377,69	€ 457,00
Geborsteld nickel PVD	6901143	€ 377,69	€ 457,00
Geborsteld mat goud PVD	6901144	€ 377,69	€ 457,00
Geborsteld mat koper PVD	6901145	€ 377,69	€ 457,00
Geborsteld metal black PVD	6901146	€ 377,69	€ 457,00

Glijstangset met handdouche rond satin spray en doucheslang 150 cm

Kleur	Artikelnummer	Prijs excl. BTW	Prijs incl. BTW
Chroom	6901131	€ 328,10	€ 397,00
Mat zwart PED	6901132	€ 485,12	€ 587,00
Geborsteld nickel PVD	6901133	€ 485,12	€ 587,00
Geborsteld mat goud PVD	6901134	€ 485,12	€ 587,00
Geborsteld mat koper PVD	6901135	€ 485,12	€ 587,00
Geborsteld metal black PVD	6901136	€ 485,12	€ 587,00
Zwart chroom PVD	6901137	€ 485,12	€ 587,00

Handdoucheset staafmodel met verstelbare wandsteun en doucheslang 120 cm

Kleur	Artikelnummer	Prijs excl. BTW	Prijs incl. BTW
Chroom	6901121	€ 133,88	€ 162,00
Mat zwart PED	6901122	€ 216,53	€ 262,00
Geborsteld nickel PVD	6901123	€ 216,53	€ 262,00
Geborsteld mat goud PVD	6901124	€ 216,53	€ 262,00
Geborsteld mat koper PVD	6901125	€ 216,53	€ 262,00
Geborsteld metal black PVD	6901126	€ 216,53	€ 262,00
Zwart chroom PVD	6901127	€ 216,53	€ 262,00

Handdoucheset verstelbaar 3 standen met verstelbare wandsteun en doucheslang 120 cm

Kleur	Artikelnummer	Prijs excl. BTW	Prijs incl. BTW
Chroom	6901111	€ 133,88	€ 162,00
Mat zwart PED	6901112	€ 216,53	€ 262,00
Geborsteld nickel PVD	6901113	€ 216,53	€ 262,00
Geborsteld mat goud PVD	6901114	€ 216,53	€ 262,00
Geborsteld mat koper PVD	6901115	€ 216,53	€ 262,00
Geborsteld metal black PVD	6901116	€ 216,53	€ 262,00

Handdoucheset rond satin spray met verstelbare wandsteun en doucheslang 120 cm

Kleur	Artikelnummer	Prijs excl. BTW	Prijs incl. BTW
Chroom	6901101	€ 224,79	€ 272,00
Mat zwart PED	6901102	€ 323,97	€ 392,00
Geborsteld nickel PVD	6901103	€ 323,97	€ 392,00
Geborsteld mat goud PVD	6901104	€ 323,97	€ 392,00
Geborsteld mat koper PVD	6901105	€ 323,97	€ 392,00
Geborsteld metal black PVD	6901106	€ 323,97	€ 392,00
Zwart chroom PVD	6901107	€ 323,97	€ 392,00

Badoverloopset

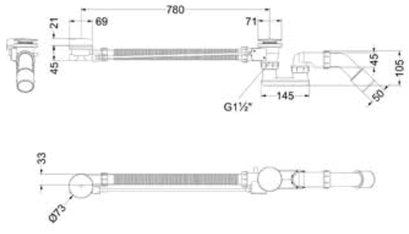

Omschrijving	Kleur	Artikelnummer	Prijs excl. BTW	Prijs incl. BTW
Badoverloopset incl. sifon	Chroom	6903101	€ 98,35	€ 119,00
	Mat zwart PED	6903102	€ 128,10	€ 155,00
	Geborsteld nickel PVD	6903103	€ 128,10	€ 155,00
	Geborsteld mat goud PVD	6903104	€ 128,10	€ 155,00
	Geborsteld mat koper PVD	6903105	€ 128,10	€ 155,00
	Geborsteld metal black PVD	6903106	€ 128,10	€ 155,00
	Zwart chroom PVD	6903107	€ 128,10	€ 155,00

Badoverloop-vulcombinatie

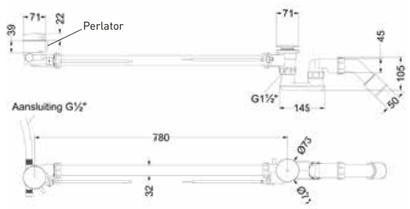

14 l/min

Omschrijving	Kleur	Artikelnummer	Prijs excl. BTW	Prijs incl. BTW
Badoverloop-vulcombinatie incl. sifon	Chroom	6903151	€ 227,27	€ 275,00
	Mat zwart PED	6903152	€ 301,65	€ 365,00
	Geborsteld nickel PVD	6903153	€ 301,65	€ 365,00
	Geborsteld mat goud PVD	6903154	€ 301,65	€ 365,00
	Geborsteld mat koper PVD	6903155	€ 301,65	€ 365,00
	Geborsteld metal black PVD	6903156	€ 301,65	€ 365,00
	Zwart chroom PVD	6903157	€ 301,65	€ 365,00

Baduitloop 23 cm 1/2", inkortbaar

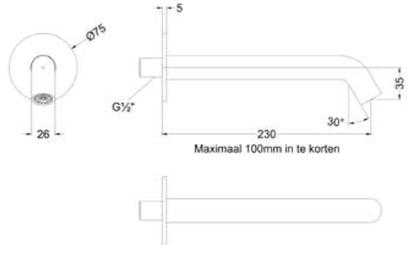

18 l/min

10 cm inkortbaar

Omschrijving	Kleur	Artikelnummer	Prijs excl. BTW	Prijs incl. BTW
Baduitloop 23 cm 1/2" aansluiting, inkortbaar	Chroom	6903051	€ 78,51	€ 95,00
	Mat zwart PED	6903052	€ 103,31	€ 125,00
	Geborsteld nickel PVD	6903053	€ 103,31	€ 125,00
	Geborsteld mat goud PVD	6903054	€ 103,31	€ 125,00
	Geborsteld mat koper PVD	6903055	€ 103,31	€ 125,00
	Geborsteld metal black PVD	6903056	€ 103,31	€ 125,00
	Zwart chroom PVD	6903057	€ 103,31	€ 125,00

Designplug always open

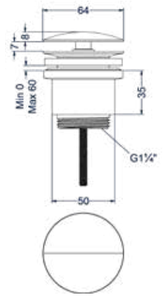

Omschrijving	Kleur	Artikelnummer	Prijs excl. BTW	Prijs incl. BTW
Designplug always open	Chroom	6901701	€ 40,50	€ 49,00
	Mat zwart PED	6901702	€ 81,82	€ 99,00
	Geborsteld nickel PVD	6901703	€ 81,82	€ 99,00
	Geborsteld mat goud PVD	6901704	€ 81,82	€ 99,00
	Geborsteld mat koper PVD	6901705	€ 81,82	€ 99,00
	Geborsteld metal black PVD	6901706	€ 81,82	€ 99,00
	Zwart chroom PVD	6901707	€ 81,82	€ 99,00

Designplug stop&go

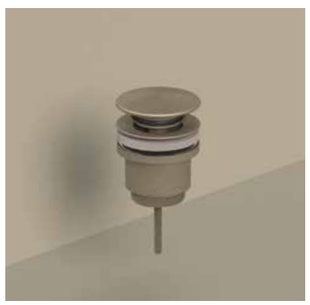

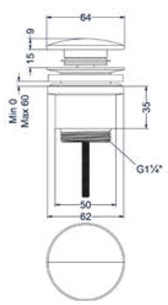

Omschrijving	Kleur	Artikelnummer	Prijs excl. BTW	Prijs incl. BTW
Designplug stop&go	Chroom	6901751	€ 40,50	€ 49,00
	Mat zwart PED	6901752	€ 81,82	€ 99,00
	Geborsteld nickel PVD	6901753	€ 81,82	€ 99,00
	Geborsteld mat goud PVD	6901754	€ 81,82	€ 99,00
	Geborsteld mat koper PVD	6901755	€ 81,82	€ 99,00
	Geborsteld metal black PVD	6901756	€ 81,82	€ 99,00
	Zwart chroom PVD	6901757	€ 81,82	€ 99,00

Design sifon hoog model

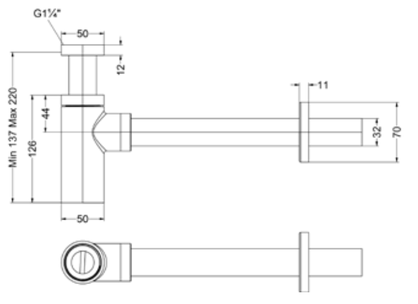

Omschrijving	Kleur	Artikelnummer	Prijs excl. BTW	Prijs incl. BTW
Design sifon hoog model	Chroom	6901801	€ 81,82	€ 99,00
	Mat zwart PED	6901802	€ 139,67	€ 169,00
	Geborsteld nickel PVD	6901803	€ 139,67	€ 169,00
	Geborsteld mat goud PVD	6901804	€ 139,67	€ 169,00
	Geborsteld mat koper PVD	6901805	€ 139,67	€ 169,00
	Geborsteld metal black PVD	6901806	€ 139,67	€ 169,00
	Zwart chroom PVD	6901807	€ 139,67	€ 169,00

Design sifon laag model

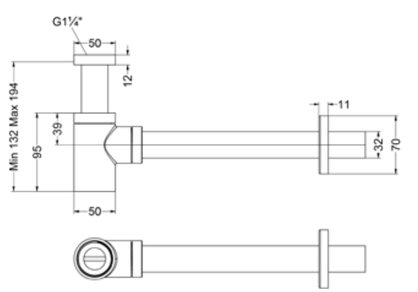

Omschrijving	Kleur	Artikelnummer	Prijs excl. BTW	Prijs incl. BTW
Design sifon laag model	Chroom	6901851	€ 65,29	€ 79,00
	Mat zwart PED	6901852	€ 123,14	€ 149,00
	Geborsteld nickel PVD	6901853	€ 123,14	€ 149,00
	Geborsteld mat goud PVD	6901854	€ 123,14	€ 149,00
	Geborsteld mat koper PVD	6901855	€ 123,14	€ 149,00
	Geborsteld metal black PVD	6901856	€ 123,14	€ 149,00
	Zwart chroom PVD	6901857	€ 123,14	€ 149,00

Hoekstopkraan 1/2" 3/8

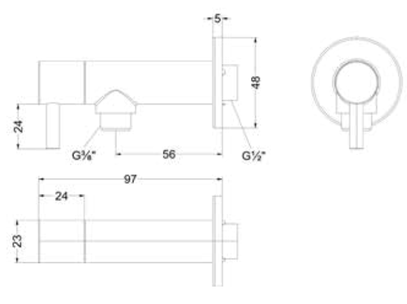

Omschrijving	Kleur	Artikelnummer	Prijs excl. BTW	Prijs incl. BTW
Hoekstopkraan 1/2" 3/8	Chroom	6901901	€ 40,50	€ 49,00
	Mat zwart PED	6901902	€ 81,82	€ 99,00
	Geborsteld nickel PVD	6901903	€ 81,82	€ 99,00
	Geborsteld mat goud PVD	6901904	€ 81,82	€ 99,00
	Geborsteld mat koper PVD	6901905	€ 81,82	€ 99,00
	Geborsteld metal black PVD	6901906	€ 81,82	€ 99,00
	Zwart chroom PVD	6901907	€ 81,82	€ 99,00

Flexibele aansluitslang 30 cm t.b.v. fonteinkraan

Omschrijving	Kleur	Artikelnummer	Prijs excl. BTW	Prijs incl. BTW
Flexibele colour matching aansluitslang 30 cm t.b.v. fonteinkraan	t.b.v. kleur chroom	6804451	€ 15,00	€ 18,15
	t.b.v. kleur mat zwart	6804452	€ 17,00	€ 20,57
	t.b.v. kleur geborsteld nickel	6804453	€ 20,00	€ 24,20
	t.b.v. kleur geborsteld mat goud	6804454	€ 20,00	€ 24,20
	t.b.v. kleur geborsteld mat koper	6804455	€ 20,00	€ 24,20
	t.b.v. kleur geborsteld metal black	6804456	€ 20,00	€ 24,20

ACCESSOIRES
NEXUS

Accessoireset AS1

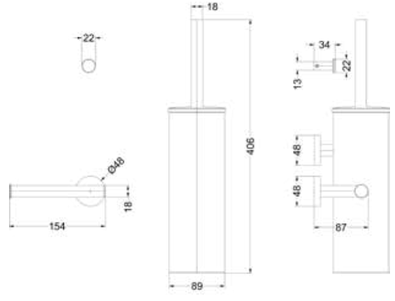

Omschrijving	Kleur	Artikelnummer	Prijs excl. BTW	Prijs incl. BTW
Accessoireset AS1: Borstelgarnituur wandmodel, handdoekhaak klein en toiletrolhouder	Chroom	6901161	€ 206,61	€ 250,00
	Mat zwart PED	6901162	€ 301,65	€ 365,00
	Geborsteld nickel PVD	6901163	€ 301,65	€ 365,00
	Geborsteld mat goud PVD	6901164	€ 301,65	€ 365,00
	Geborsteld mat koper PVD	6901165	€ 301,65	€ 365,00
	Geborsteld metal black PVD	6901166	€ 301,65	€ 365,00
Losse toiletborstelkop zie bladzijde 218	Zwart chroom PVD	6901167	€ 301,65	€ 365,00

Badgreep 30 cm

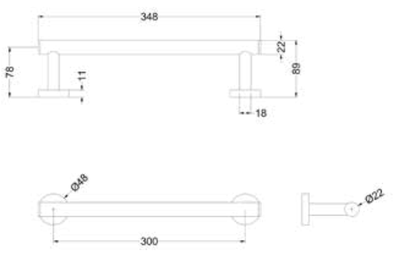

Omschrijving	Kleur	Artikelnummer	Prijs excl. BTW	Prijs incl. BTW
Badgreep 30 cm	Chroom	6500001	€ 123,14	€ 149,00
	Mat zwart PED	6500002	€ 147,93	€ 179,00
	Geborsteld nickel PVD	6500003	€ 147,93	€ 179,00
	Geborsteld mat goud PVD	6500004	€ 147,93	€ 179,00
	Geborsteld mat koper PVD	6500005	€ 147,93	€ 179,00
	Geborsteld metal black PVD	6500006	€ 147,93	€ 179,00
	Zwart chroom PVD	6500007	€ 147,93	€ 179,00

Wandhanddoekrek 60 cm enkel

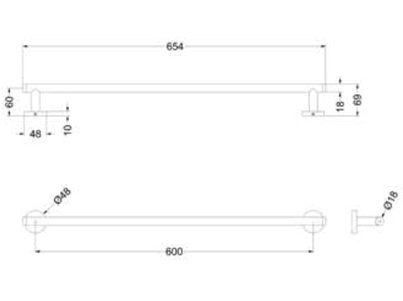

Omschrijving	Kleur	Artikelnummer	Prijs excl. BTW	Prijs incl. BTW
Wandhanddoekrek 60 cm enkel	Chroom	6500051	€ 65,29	€ 79,00
	Mat zwart PED	6500052	€ 106,61	€ 129,00
	Geborsteld nickel PVD	6500053	€ 106,61	€ 129,00
	Geborsteld mat goud PVD	6500054	€ 106,61	€ 129,00
	Geborsteld mat koper PVD	6500055	€ 106,61	€ 129,00
	Geborsteld metal black PVD	6500056	€ 106,61	€ 129,00
	Zwart chroom PVD	6500057	€ 106,61	€ 129,00

Wandhanddoekrek 60 cm dubbel

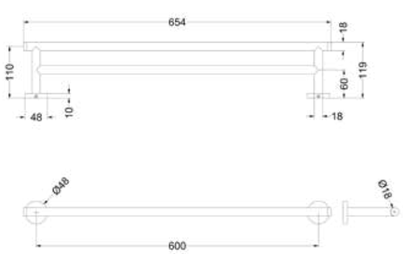

Omschrijving	Kleur	Artikelnummer	Prijs excl. BTW	Prijs incl. BTW
Wandhanddoekrek 60 cm dubbel	Chroom	6500101	€ 98,35	€ 119,00
	Mat zwart PED	6500102	€ 164,46	€ 199,00
	Geborsteld nickel PVD	6500103	€ 164,46	€ 199,00
	Geborsteld mat goud PVD	6500104	€ 164,46	€ 199,00
	Geborsteld mat koper PVD	6500105	€ 164,46	€ 199,00
	Geborsteld metal black PVD	6500106	€ 164,46	€ 199,00
	Zwart chroom PVD	6500107	€ 164,46	€ 199,00

Handdoekrek vast één lids 38 cm

Omschrijving	Kleur	Artikelnummer	Prijs excl. BTW	Prijs incl. BTW
Handdoekrek vast één lids 38 cm	Chroom	6500151	€ 40,50	€ 49,00
	Mat zwart PED	6500152	€ 57,02	€ 69,00
	Geborsteld nickel PVD	6500153	€ 57,02	€ 69,00
	Geborsteld mat goud PVD	6500154	€ 57,02	€ 69,00
	Geborsteld mat koper PVD	6500155	€ 57,02	€ 69,00
	Geborsteld metal black PVD	6500156	€ 57,02	€ 69,00
	Zwart chroom PVD	6500157	€ 57,02	€ 69,00

Zeepdispenser wandmodel

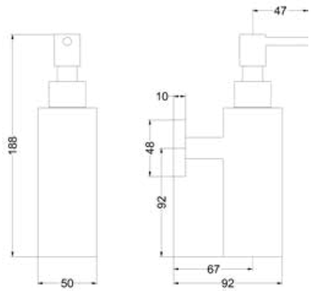

Omschrijving	Kleur	Artikelnummer	Prijs excl. BTW	Prijs incl. BTW
Zeepdispenser wandmodel	Chroom	6500301	€ 164,46	€ 199,00
	Mat zwart PED	6500302	€ 197,52	€ 239,00
	Geborsteld nickel PVD	6500303	€ 197,52	€ 239,00
	Geborsteld mat goud PVD	6500304	€ 197,52	€ 239,00
	Geborsteld mat koper PVD	6500305	€ 197,52	€ 239,00
	Geborsteld metal black PVD	6500306	€ 197,52	€ 239,00
	Zwart chroom PVD	6500307	€ 197,52	€ 239,00

Toiletrolhouder

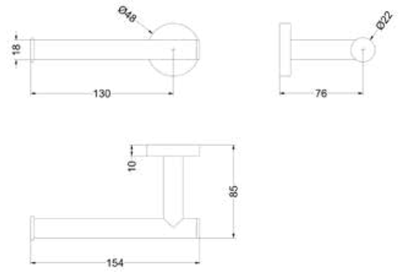

Omschrijving	Kleur	Artikelnummer	Prijs excl. BTW	Prijs incl. BTW
Toiletrolhouder	Chroom	6500351	€ 32,23	€ 39,00
	Mat zwart PED	6500352	€ 48,76	€ 59,00
	Geborsteld nickel PVD	6500353	€ 48,76	€ 59,00
	Geborsteld mat goud PVD	6500354	€ 48,76	€ 59,00
	Geborsteld mat koper PVD	6500355	€ 48,76	€ 59,00
	Geborsteld metal black PVD	6500356	€ 48,76	€ 59,00
	Zwart chroom PVD	6500357	€ 48,76	€ 59,00

Reserverolhouder wandmodel

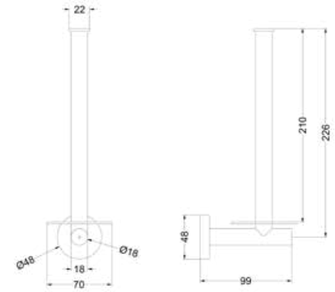

Omschrijving	Kleur	Artikelnummer	Prijs excl. BTW	Prijs incl. BTW
Reserverolhouder wandmodel, 2 rollen	Chroom	6500401	€ 57,02	€ 69,00
	Mat zwart PED	6500402	€ 81,82	€ 99,00
	Geborsteld nickel PVD	6500403	€ 81,82	€ 99,00
	Geborsteld mat goud PVD	6500404	€ 81,82	€ 99,00
	Geborsteld mat koper PVD	6500405	€ 81,82	€ 99,00
	Geborsteld metal black PVD	6500406	€ 81,82	€ 99,00
	Zwart chroom PVD	6500407	€ 81,82	€ 99,00

Toiletrolhouder dubbel

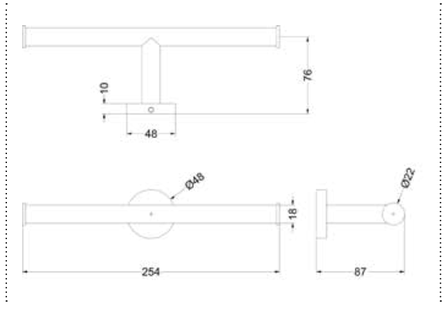

Omschrijving	Kleur	Artikelnummer	Prijs excl. BTW	Prijs incl. BTW
Toiletrolhouder dubbel	Chroom	6500451	€ 40,50	€ 49,00
	Mat zwart PED	6500452	€ 57,02	€ 69,00
	Geborsteld nickel PVD	6500453	€ 57,02	€ 69,00
	Geborsteld mat goud PVD	6500454	€ 57,02	€ 69,00
	Geborsteld mat koper PVD	6500455	€ 57,02	€ 69,00
	Geborsteld metal black PVD	6500456	€ 57,02	€ 69,00
	Zwart chroom PVD	6500457	€ 57,02	€ 69,00

Toiletrolhouder met plateau

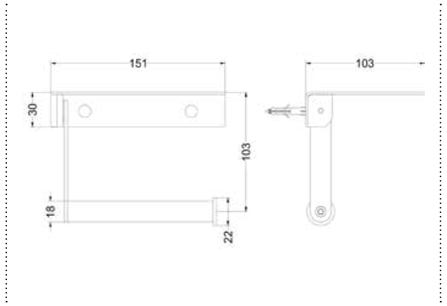

Omschrijving	Kleur	Artikelnummer	Prijs excl. BTW	Prijs incl. BTW
Toiletrolhouder met plateau	Chroom	6500501	€ 123,14	€ 149,00
	Mat zwart PED	6500502	€ 172,73	€ 209,00
	Geborsteld nickel PVD	6500503	€ 172,73	€ 209,00
	Geborsteld mat goud PVD	6500504	€ 172,73	€ 209,00
	Geborsteld mat koper PVD	6500505	€ 172,73	€ 209,00
	Geborsteld metal black PVD	6500506	€ 172,73	€ 209,00
	Zwart chroom PVD	6500507	€ 172,73	€ 209,00

Handdoekhaak

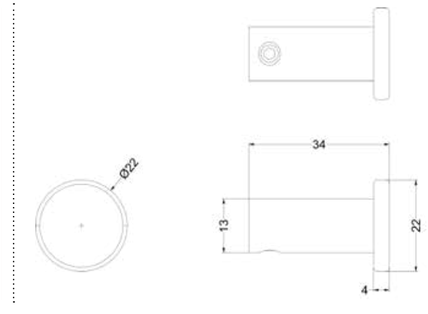

Omschrijving	Kleur	Artikelnummer	Prijs excl. BTW	Prijs incl. BTW
Handdoekhaak	Chroom	6500551	€ 9,92	€ 12,00
	Mat zwart PED	6500552	€ 12,40	€ 15,00
	Geborsteld nickel PVD	6500553	€ 12,40	€ 15,00
	Geborsteld mat goud PVD	6500554	€ 12,40	€ 15,00
	Geborsteld mat koper PVD	6500555	€ 12,40	€ 15,00
	Geborsteld metal black PVD	6500556	€ 12,40	€ 15,00
	Zwart chroom PVD	6500557	€ 12,40	€ 15,00

Handdoekhaak groot

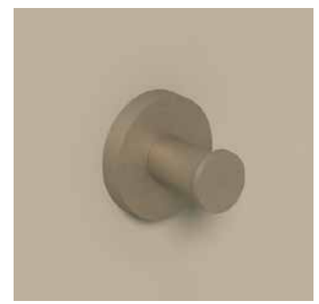

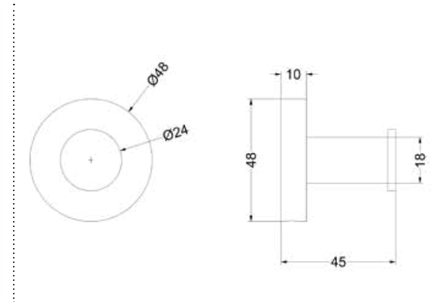

Omschrijving	Kleur	Artikelnummer	Prijs excl. BTW	Prijs incl. BTW
Handdoekhaak groot	Chroom	6500601	€ 19,83	€ 24,00
	Mat zwart PED	6500602	€ 28,10	€ 34,00
	Geborsteld nickel PVD	6500603	€ 28,10	€ 34,00
	Geborsteld mat goud PVD	6500604	€ 28,10	€ 34,00
	Geborsteld mat koper PVD	6500605	€ 28,10	€ 34,00
	Geborsteld metal black PVD	6500606	€ 28,10	€ 34,00
	Zwart chroom PVD	6500607	€ 28,10	€ 34,00

Toiletborstelgarnituur wandmodel

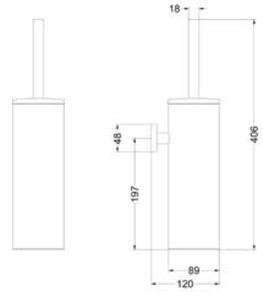

Omschrijving	Kleur	Artikelnummer	Prijs excl. BTW	Prijs incl. BTW
Toiletborstelgarnituur wandmodel	Chroom	6500651	€ 164,46	€ 199,00
	Mat zwart PED	6500652	€ 247,11	€ 299,00
	Geborsteld nickel PVD	6500653	€ 247,11	€ 299,00
	Geborsteld mat goud PVD	6500654	€ 247,11	€ 299,00
	Geborsteld mat koper PVD	6500655	€ 247,11	€ 299,00
	Geborsteld metal black PVD	6500656	€ 247,11	€ 299,00
	Zwart chroom PVD	6500657	€ 247,11	€ 299,00

Overloopring

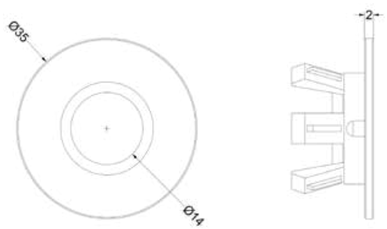

Omschrijving	Kleur	Artikelnummer	Prijs excl. BTW	Prijs incl. BTW
Overloopring t.b.v. Sanibell wastafels	Chroom	6903501	€ 5,37	€ 6,50
	Mat zwart PED	6903502	€ 7,85	€ 9,50
	Geborsteld nickel PVD	6903503	€ 7,85	€ 9,50
	Geborsteld mat goud PVD	6903504	€ 7,85	€ 9,50
	Geborsteld mat koper PVD	6903505	€ 7,85	€ 9,50
	Geborsteld metal black PVD	6903506	€ 7,85	€ 9,50
	Zwart chroom PVD	6903507	€ 7,85	€ 9,50

Inbouwnis 30 x 30

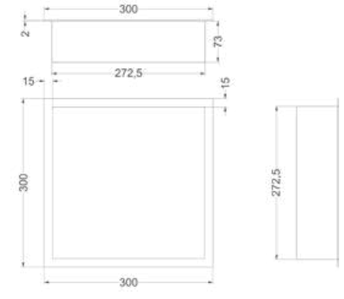

Omschrijving	Kleur	Artikelnummer	Prijs excl. BTW	Prijs incl. BTW
Inbouwnis 30 x 7,5 x 30 cm	Mat zwart PED	6500702	€ 114,88	€ 139,00
	Geborsteld nickel PVD	6500703	€ 139,67	€ 169,00
	Geborsteld mat goud PVD	6500704	€ 139,67	€ 169,00
	Geborsteld mat koper PVD	6500705	€ 139,67	€ 169,00
	Geborsteld metal black PVD	6500706	€ 139,67	€ 169,00

Inbouwnis 60 x 30

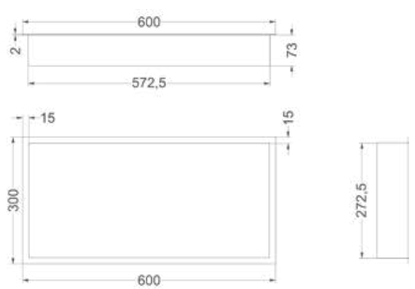

Omschrijving	Kleur	Artikelnummer	Prijs excl. BTW	Prijs incl. BTW
Inbouwnis 60 x 7,5 x 30 cm	Mat zwart PED	6500752	€ 180,99	€ 219,00
	Geborsteld nickel PVD	6500753	€ 214,05	€ 259,00
	Geborsteld mat goud PVD	6500754	€ 214,05	€ 259,00
	Geborsteld mat koper PVD	6500755	€ 214,05	€ 259,00
	Geborsteld metal black PVD	6500756	€ 214,05	€ 259,00

Toiletborstelkop

Kleur	Artikelnummer	Prijs excl. BTW	Prijs incl. BTW
Mat zwart	6500800	€ 9,09	€ 11,00

Kranen- & sanitair reiniger

Artikelnummer	Prijs excl. BTW	Prijs incl. BTW
9902229	€ 15,29	€ 18,50

Wat mooi is moet ook mooi blijven. Dat gaat zeker lukken met de Sanibell kranen- & sanitair reiniger, een gebruiksklare, krachtige en hygiënische oplossing voor het snel en eenvoudig reinigen en beschermen van kranen, douchekoppen en andere sanitaire oppervlakken.

De spuitflacon is standaard voorzien van een handige foamsprayer (schuimsproeikop)die er voor zorgt dat de verschuimde reinigingsvloeistof langer blijft 'kleven' op verticale oppervlakken waardoor de inwerking ervan wordt gestimuleerd. Het voorkomt eveneens dat kalk zich makkelijk kan hechten omdat het een onzichtbaar, beschermend laagje achterlaat. Speciaal geschikt voor het reinigen van chroom, PVD en PED oppervlakken.

Deze reiniger is tevens geschikt voor algemeen schoonmaakonderhoud van de gehele badkamer en zorgt voor een streeploos en glanzend resultaat dat ook nog eens heel prettig ruikt.

SERIE PACT

222 Wastafelkranen

232 Douchekranen

262 Badkranen

274 Fonteinkranen

284 Toebehoren

308 Accessoires

PACT

De serie Pact is herkenbaar aan de moderne strakke, rechthoekige design handgreep. Deze eigenzinnige en trendy serie is, net als de serie Bond, volledig van messing gemaakt en verkrijgbaar in 7 prachtige kleuren (chroom, mat zwart PED en 5 PVD kleuren).

Chroom | Mat zwart PED | Geborsteld nickel PVD | Geborsteld mat goud PVD | Geborsteld mat koper PVD | Geborsteld metal black PVD | Zwart chroom PVD

Onderstaande productkenmerken zijn van toepassing op de gehele serie Pact. Op de volgende pagina's worden bij ieder item de productspecifieke kenmerken benoemd.

PED gekleurd
Krasvaste en duurzaam hechtende PED afwerking in mat zwart.

PVD gekleurd
Permanente en slijtvaste PVD kleuren

Messing 4MS
Een harde legering van koper en zink speciaal geschikt voor drinkwater in overeenstemming met Europese richtlijnen.

Neoperl perlator
Water- en energiebesparende mondstuk voor de kraan.

Comfort en EcoAir
De toevoeging van lucht aan het water zorgt ervoor dat het water tijdens het douchen voller, lichter en zachter wordt.

Waterbesparend
Besparing op water betekent niet alleen besparing op het milieu, het betekent ook besparing op geld.

Belgaqua keurmerk
Alle IVY-kranen uit de BOND-, NEXUS- en PACT-series voldoen aan de wettelijke kwaliteitseisen, hebben het Belgaqua-keurmerk en vormen geen risico voor de waterkwaliteit.

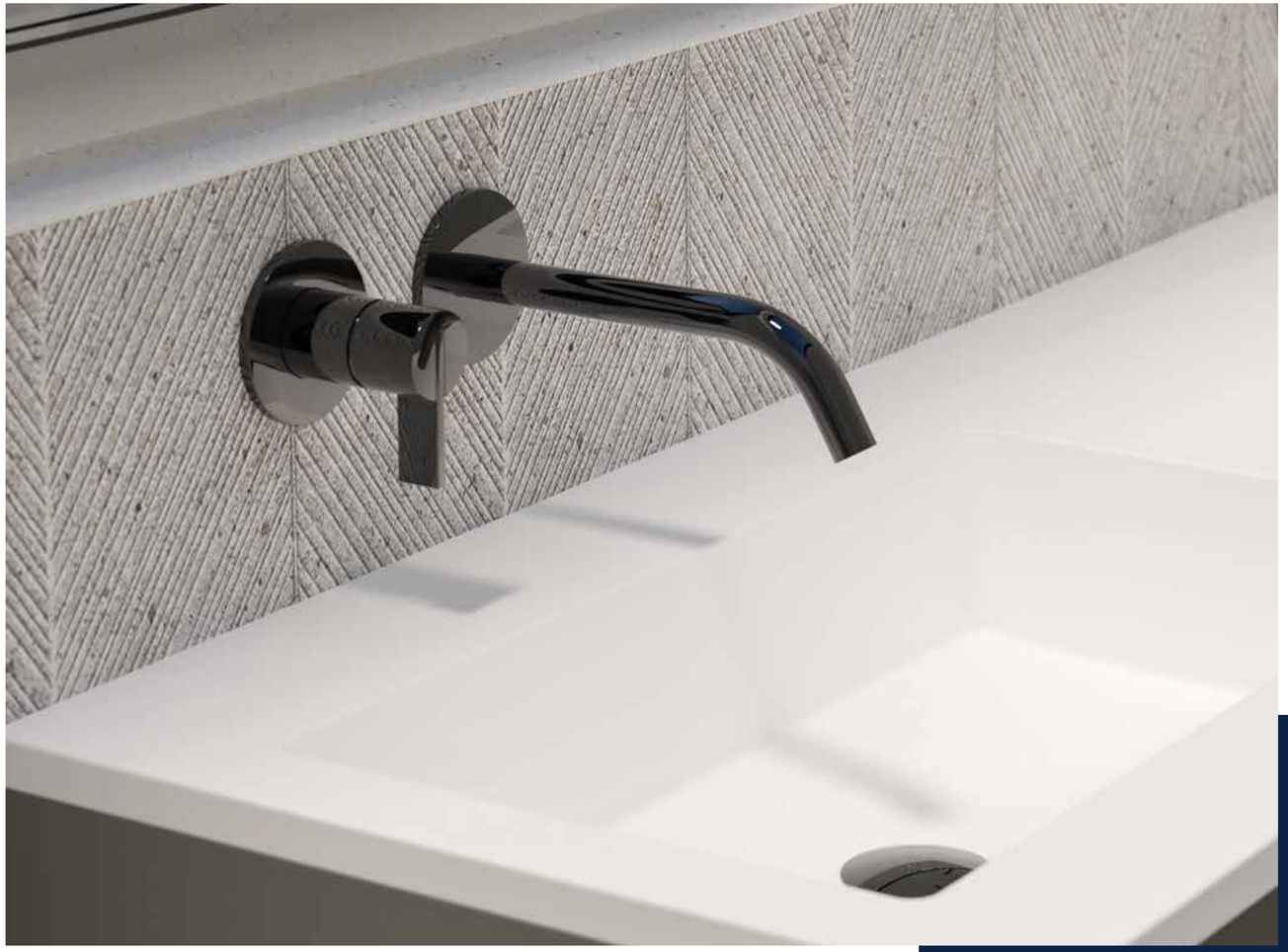

WASTAFELKRANEN
PACT

Wastafelmengkraan model S

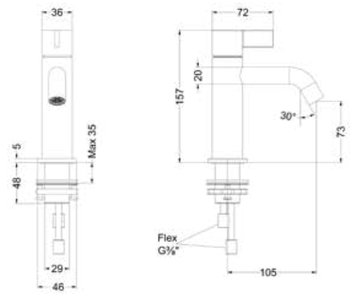

Omschrijving	Kleur	Artikelnummer	Prijs excl. BTW	Prijs incl. BTW
Eenhendel wastafelmengkraan opbouw S model, coldstart	Chroom	6101001	€ 156,20	€ 189,00
	Mat zwart PED	6101002	€ 219,01	€ 265,00
	Geborsteld nickel PVD	6101003	€ 219,01	€ 265,00
	Geborsteld mat goud PVD	6101004	€ 219,01	€ 265,00
	Geborsteld mat koper PVD	6101005	€ 219,01	€ 265,00
	Geborsteld metal black PVD	6101006	€ 219,01	€ 265,00
	Zwart chroom PVD	6101007	€ 219,01	€ 265,00

Wastafelmengkraan model M

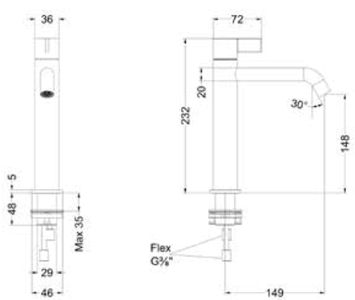

Omschrijving	Kleur	Artikelnummer	Prijs excl. BTW	Prijs incl. BTW
Eenhendel wastafelmengkraan opbouw M model, coldstart	Chroom	6101101	€ 189,26	€ 229,00
	Mat zwart PED	6101102	€ 247,11	€ 299,00
	Geborsteld nickel PVD	6101103	€ 247,11	€ 299,00
	Geborsteld mat goud PVD	6101104	€ 247,11	€ 299,00
	Geborsteld mat koper PVD	6101105	€ 247,11	€ 299,00
	Geborsteld metal black PVD	6101106	€ 247,11	€ 299,00
	Zwart chroom PVD	6101107	€ 247,11	€ 299,00

Design sifon en hoekstopkraan zie bladzijde 306 en 307

Wastafelmengkraan model L

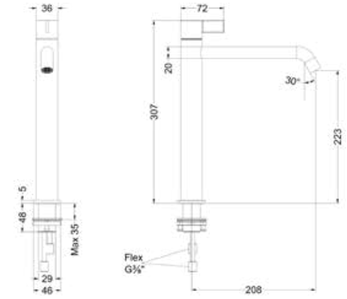

Omschrijving	Kleur	Artikelnummer	Prijs excl. BTW	Prijs incl. BTW
Eenhendel wastafelmengkraan opbouw L model, coldstart	Chroom	6101151	€ 222,31	€ 269,00
	Mat zwart PED	6101152	€ 288,43	€ 349,00
	Geborsteld nickel PVD	6101153	€ 288,43	€ 349,00
	Geborsteld mat goud PVD	6101154	€ 288,43	€ 349,00
	Geborsteld mat koper PVD	6101155	€ 288,43	€ 349,00
	Geborsteld metal black PVD	6101156	€ 288,43	€ 349,00
	Zwart chroom PVD	6101157	€ 288,43	€ 349,00

Design sifon en hoekstopkraan zie bladzijde 306 en 307

Wastafelmengkraan draaibare uitloop

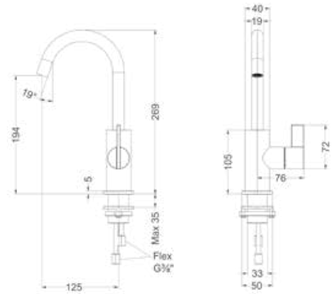

Omschrijving	Kleur	Artikelnummer	Prijs excl. BTW	Prijs incl. BTW
Eenhendel wastafelmengkraan opbouw met draaibare uitloop, coldstart	Chroom	6101201	€ 197,52	€ 239,00
	Mat zwart PED	6101202	€ 247,11	€ 299,00
	Geborsteld nickel PVD	6101203	€ 247,11	€ 299,00
	Geborsteld mat goud PVD	6101204	€ 247,11	€ 299,00
	Geborsteld mat koper PVD	6101205	€ 247,11	€ 299,00
	Geborsteld metal black PVD	6101206	€ 247,11	€ 299,00
	Zwart chroom PVD	6101207	€ 247,11	€ 299,00

Wastafelmengkraan draaibare cascade

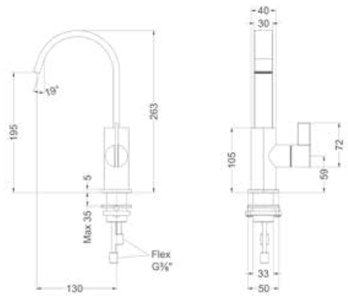

Omschrijving	Kleur	Artikelnummer	Prijs excl. BTW	Prijs incl. BTW
Eenhendel wastafelmengkraan opbouw met draaibare cascade uitloop, coldstart	Chroom	6101251	€ 222,31	€ 269,00
	Mat zwart PED	6101252	€ 304,96	€ 369,00
	Geborsteld nickel PVD	6101253	€ 304,96	€ 369,00
	Geborsteld mat goud PVD	6101254	€ 304,96	€ 369,00
	Geborsteld mat koper PVD	6101255	€ 304,96	€ 369,00
	Geborsteld metal black PVD	6101256	€ 304,96	€ 369,00
	Zwart chroom PVD	6101257	€ 304,96	€ 369,00

Design sifon en hoekstopkraan zie bladzijde 306 en 307

Wastafelmengkraan 2-gats bladmontage

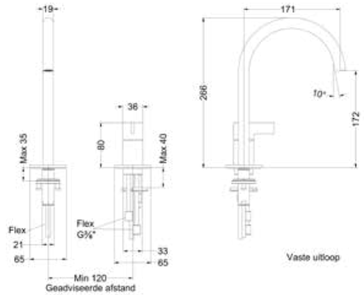

Omschrijving	Kleur	Artikelnummer	Prijs excl. BTW	Prijs incl. BTW
Eenhendel wastafelmengkraan 2-gats bladmontage met uitloop, coldstart	Chroom	6101301	€ 238,84	€ 289,00
	Mat zwart PED	6101302	€ 304,96	€ 369,00
	Geborsteld nickel PVD	6101303	€ 304,96	€ 369,00
	Geborsteld mat goud PVD	6101304	€ 304,96	€ 369,00
	Geborsteld mat koper PVD	6101305	€ 304,96	€ 369,00
	Geborsteld metal black PVD	6101306	€ 304,96	€ 369,00
	Zwart chroom PVD	6101307	€ 304,96	€ 369,00

Bidetmengkraan

Nieuw

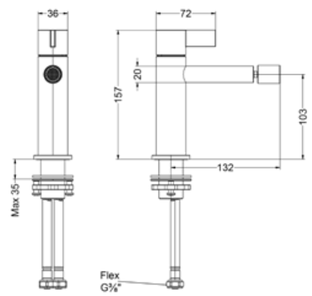

Omschrijving	Kleur	Artikelnummer	Prijs excl. BTW	Prijs incl. BTW
Eenhendel bidetmengkraan, coldstart	Chroom	6101401	€ 164,46	€ 199,00
	Mat zwart PED	6101402	€ 230,58	€ 279,00
	Geborsteld nickel PVD	6101403	€ 230,58	€ 279,00
	Geborsteld mat goud PVD	6101404	€ 230,58	€ 279,00
	Geborsteld mat koper PVD	6101405	€ 230,58	€ 279,00
	Geborsteld metal black PVD	6101406	€ 230,58	€ 279,00
*** Leverbaar vanaf medio juni 2025**	Zwart chroom PVD	6101407	€ 230,58	€ 279,00

Design sifon en hoekstopkraan zie bladzijde 306 en 307

Afbouwdeel inbouw wastafelmengkraan

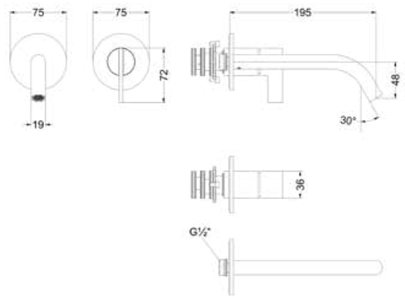

Uitloop zowel links als rechts te monteren door box om te draaien

Omschrijving	Kleur	Artikelnummer	Prijs excl. BTW	Prijs incl. BTW
Eenhendel wastafelmengkraan afbouwdeel 2-gats wandmontage met gebogen uitloop, coldstart	Chroom	6101351	€ 172,73	€ 209,00
	Mat zwart PED	6101352	€ 238,84	€ 289,00
	Geborsteld nickel PVD	6101353	€ 238,84	€ 289,00
	Geborsteld mat goud PVD	6101354	€ 238,84	€ 289,00
	Geborsteld mat koper PVD	6101355	€ 238,84	€ 289,00
	Geborsteld metal black PVD	6101356	€ 238,84	€ 289,00
	Zwart chroom PVD	6101357	€ 238,84	€ 289,00

Inbouwbox t.b.v. inbouw wastafelmengkraan L/R

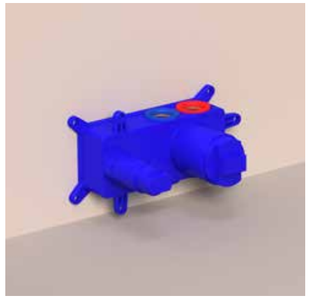

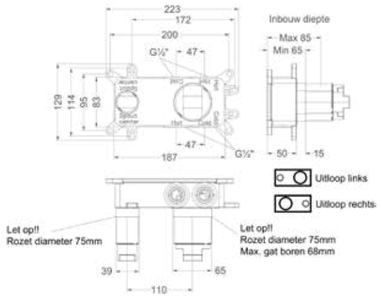

Uitloop zowel links als rechts te monteren door box om te draaien

Omschrijving	Kleur	Artikelnummer	Prijs excl. BTW	Prijs incl. BTW
Inbouwbox t.b.v. eenhendel wastafelmengkraan 2-gats wandmontage, uitloop links/ rechts toe te passen	Donker blauw	6199001	€ 123,14	€ 149,00

Totaalprijs inbouw wastafelmengkraan met inbouwbox

CR Prijs excl. BTW € 295,87 Prijs incl. BTW € 358,00

MZ GN MP GK GM ZC Prijs excl. BTW € 361,98 Prijs incl. BTW € 438,00

Design sifon en hoekstopkraan zie bladzijde 306 en 307

Afbouwdeel eenhendel bidetmengkraan met houder, slang 120 cm en push button handdouche

Nieuw

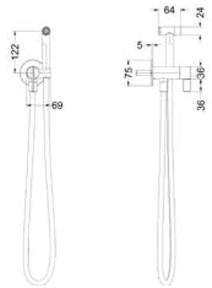

Omschrijving	Kleur	Artikelnummer	Prijs excl. BTW	Prijs incl. BTW
Afbouwdeel eenhendel bidetmengkraan met houder, slang 120 cm en push button handdouche, coldstart	Chroom	6101451	€ 197,52	€ 239,00
	Mat zwart PED	6101452	€ 313,22	€ 379,00
	Geborsteld nickel PVD	6101453	€ 313,22	€ 379,00
	Geborsteld mat goud PVD	6101454	€ 313,22	€ 379,00
	Geborsteld mat koper PVD	6101455	€ 313,22	€ 379,00
	Geborsteld metal black PVD	6101456	€ 313,22	€ 379,00
	Zwart chroom PVD	6101457	€ 313,22	€ 379,00

*** Leverbaar vanaf medio juni 2025**

Inbouwbox tbv eenhendel bidetmengkraan

Nieuw

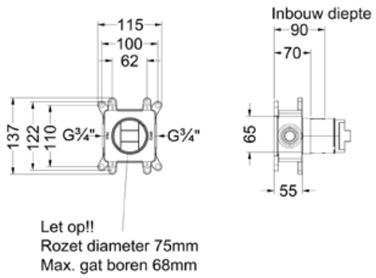

Omschrijving	Kleur	Artikelnummer	Prijs excl. BTW	Prijs incl. BTW
Inbouwbox tbv eenhendel bidetmengkraan	Donker blauw	6299004	€ 98,35	€ 119,00

Totaalprijs inbouw bidetmengkraan met inbouwbox

CR Prijs excl. BTW € 295,87 Prijs incl. BTW € 358,00

MZ GN MP GK GM ZC Prijs excl. BTW € 411,57 Prijs incl. BTW € 498,00

Design sifon en hoekstopkraan zie bladzijde 306 en 307

Designplug always open

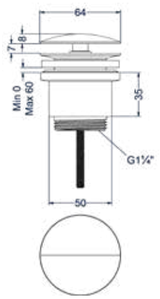

Omschrijving	Kleur	Artikelnummer	Prijs excl. BTW	Prijs incl. BTW
Designplug always open	Chroom	6901701	€ 40,50	€ 49,00
	Mat zwart PED	6901702	€ 81,82	€ 99,00
	Geborsteld nickel PVD	6901703	€ 81,82	€ 99,00
	Geborsteld mat goud PVD	6901704	€ 81,82	€ 99,00
	Geborsteld mat koper PVD	6901705	€ 81,82	€ 99,00
	Geborsteld metal black PVD	6901706	€ 81,82	€ 99,00
	Zwart chroom PVD	6901707	€ 81,82	€ 99,00

Designplug stop&go

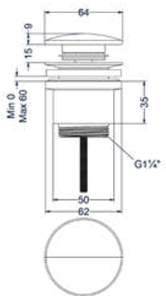

Omschrijving	Kleur	Artikelnummer	Prijs excl. BTW	Prijs incl. BTW
Designplug stop&go	Chroom	6901751	€ 40,50	€ 49,00
	Mat zwart PED	6901752	€ 81,82	€ 99,00
	Geborsteld nickel PVD	6901753	€ 81,82	€ 99,00
	Geborsteld mat goud PVD	6901754	€ 81,82	€ 99,00
	Geborsteld mat koper PVD	6901755	€ 81,82	€ 99,00
	Geborsteld metal black PVD	6901756	€ 81,82	€ 99,00
	Zwart chroom PVD	6901757	€ 81,82	€ 99,00

DOUCHEKRANEN
PACT

Combiset Pact 1

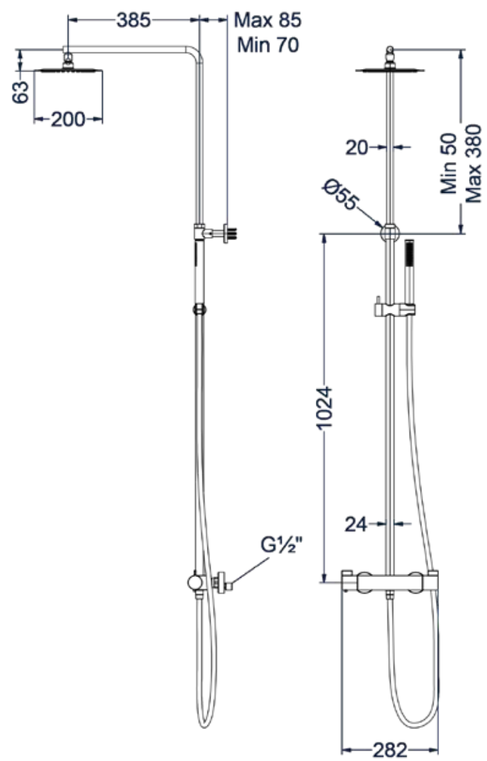

Omschrijving	Artikelnummer chroom	Prijs excl. BTW	Prijs incl. BTW
Standaard setprijs chroom **Code: CSP1CRAA**		€ 698,35	€ 845,00
Bestaande uit:			
Opbouw douchethermostaat met stop-omstel	6202501		
Showerpipe met glijstuk	6201551		
Doucheslang smooth 150 cm	6900251		
Handdouche staafmodel met antikalk nozzels	6900351		
Hoofddouche slim 20 cm	6900501		
Standaard setprijs overige kleuren		€ 946,28	€ 1.145,00

1 Combiset Pact 1 = Thermostatische regendoucheset opbouw

2 Kleur

CR = Chroom	MZ = Mat zwart PED	GN = Geborsteld nickel PVD	MP = Geborsteld mat goud PVD	GK = Geborsteld mat koper PVD	GM = Geborsteld metal black PVD	ZC = Zwart chroom PVD

Standaard setprijs chroom	€ 698,35	€ 845,00	**Standaard setprijs overige kleuren**	€ 946,28	€ 1.145,00

3 Handdouche chroom meerprijs

Omschrijving	Prijs excl. BTW	Prijs incl. BTW
A = Handdouche staafmodel	€ 0,00	€ 0,00
B = Handdouche 3 standen model	€ 0,00	€ 0,00
C = Handdouche satin spray model	€ 74,38	€ 90,00

3 Handdouche overige kleuren meerprijs

Omschrijving	Prijs excl. BTW	Prijs incl. BTW
A = Handdouche staafmodel	€ 0,00	€ 0,00
* **B = Handdouche 3 standen model**	€ 0,00	€ 0,00
C = Handdouche satin spray model	€ 107,44	€ 130,00

4 Hoofddouche chroom meerprijs

Omschrijving	Prijs excl. BTW	Prijs incl. BTW
A = Hoofddouche Slim20	€ 0,00	€ 0,00
B = Hoofddouche Slim25	€ 49,59	€ 60,00
C = Hoofddouche Slim30	€ 148,76	€ 180,00
D = Hoofddouche Medium20	€ 66,12	€ 80,00
E = Hoofddouche Medium25	€ 115,70	€ 140,00
F = Hoofddouche Medium30	€ 181,82	€ 220,00

4 Hoofddouche overige kleuren meerprijs

Omschrijving	Prijs excl. BTW	Prijs incl. BTW
A = Hoofddouche Slim20	€ 0,00	€ 0,00
B = Hoofddouche Slim25	€ 66,12	€ 80,00
C = Hoofddouche Slim30	€ 223,14	€ 270,00
D = Hoofddouche Medium20	€ 148,76	€ 180,00
E = Hoofddouche Medium25	€ 231,40	€ 280,00
F = Hoofddouche Medium30	€ 314,05	€ 380,00

Stel zelf uw combiset samen

CSP1			
1	2	3	4

2 Kies kleur
3 Kies handdouche
4 Kies hoofddouche

* Uitzondering zwart chroom niet mogelijk

Opbouw douchethermostaat

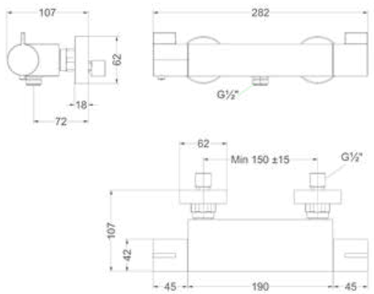

Omschrijving	Kleur	Artikelnummer	Prijs excl. BTW		Prijs incl. BTW	
Douchethermostaatkraan opbouw cooltouch	Chroom	6202001	€	288,43	€	349,00
	Mat zwart PED	6202002	€	379,34	€	459,00
	Geborsteld nickel PVD	6202003	€	379,34	€	459,00
	Geborsteld mat goud PVD	6202004	€	379,34	€	459,00
	Geborsteld mat koper PVD	6202005	€	379,34	€	459,00
	Geborsteld metal black PVD	6202006	€	379,34	€	459,00
	Zwart chroom PVD	6202007	€	379,34	€	459,00

Toebehoren zie bladzijde 284

Glijstangset met handdouche staafmodel en doucheslang 150 cm

Kleur	Artikelnummer	Prijs excl. BTW		Prijs incl. BTW	
Chroom	6901151	€	237,19	€	287,00
Mat zwart PED	6901152	€	377,69	€	457,00
Geborsteld nickel PVD	6901153	€	377,69	€	457,00
Geborsteld mat goud PVD	6901154	€	377,69	€	457,00
Geborsteld mat koper PVD	6901155	€	377,69	€	457,00
Geborsteld metal black PVD	6901156	€	377,69	€	457,00
Zwart chroom PVD	6901157	€	377,69	€	457,00

Glijstangset met handdouche verstelbaar 3 standen en doucheslang 150 cm

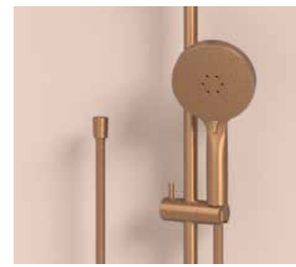

Kleur	Artikelnummer	Prijs excl. BTW		Prijs incl. BTW	
Chroom	6901141	€	237,19	€	287,00
Mat zwart PED	6901142	€	377,69	€	457,00
Geborsteld nickel PVD	6901143	€	377,69	€	457,00
Geborsteld mat goud PVD	6901144	€	377,69	€	457,00
Geborsteld mat koper PVD	6901145	€	377,69	€	457,00
Geborsteld metal black PVD	6901146	€	377,69	€	457,00

Glijstangset met handdouche rond satin spray en doucheslang 150 cm

Kleur	Artikelnummer	Prijs excl. BTW		Prijs incl. BTW	
Chroom	6901131	€	328,10	€	397,00
Mat zwart PED	6901132	€	485,12	€	587,00
Geborsteld nickel PVD	6901133	€	485,12	€	587,00
Geborsteld mat goud PVD	6901134	€	485,12	€	587,00
Geborsteld mat koper PVD	6901135	€	485,12	€	587,00
Geborsteld metal black PVD	6901136	€	485,12	€	587,00
Zwart chroom PVD	6901137	€	485,12	€	587,00

Combiset Pact 2

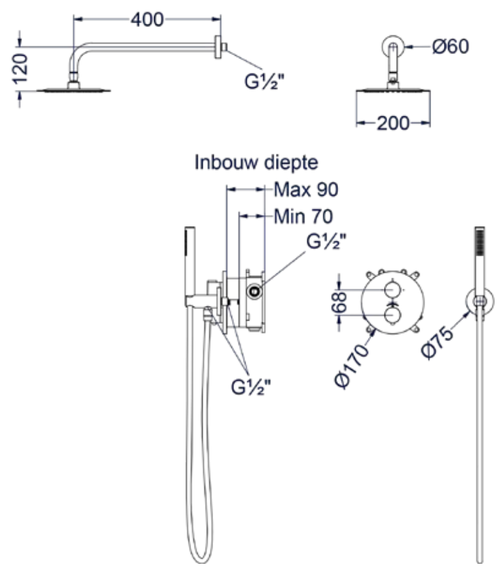

Omschrijving	Artikelnummer chroom	Prijs excl. BTW	Prijs incl. BTW
Standaard setprijs chroom **Code: CSP2CRAAAA**		€ 726,45	€ 879,00
Bestaande uit:			
Inbouwbox t.b.v. inbouwthermostaat met 2-weg stop-omstel	6299002		
Afbouwdeel inbouwthermostaat met 2-weg stop-omstel	6202151		
Doucheslang smooth 150 cm	6900251		
Handdouche staafmodel met antikalk nozzels	6900351		
Hoofddouche slim 20 cm	6900501		
Wandarm 40 cm 1/2"	6901551		
Wandsteun met geïntegreerde wateruitlaat 1/2"	6900201		
Standaard setprijs overige kleuren		€ 987,60	€ 1.195,00

** **Losse inbouwbox voor Combiset CSP2EX (6299002)**

Doorstroomtabel zie bladzijde 440

1 Combiset Pact 2 = Regendoucheset inbouwthermostaatkraan en 2-weg stop-omstel

2 Kleur

CR = Chroom	MZ = Mat zwart PED	GN = Geborsteld nickel PVD	MP = Geborsteld mat goud PVD	GK = Geborsteld mat koper PVD	GM = Geborsteld metal black PVD	ZC = Zwart chroom PVD

	Standaard setprijs chroom Incl. inbouwbox (CSP2)	€	726,45	€	879,00	**Standaard setprijs overige kleuren Incl. inbouwbox (CSP2)**	€	987,60	€	1.195,00
**	**Standaard setprijs chroom Excl. inbouwbox (CSP2EX)**	€	408,26	€	494,00	** **Standaard setprijs overige kleuren Excl. inbouwbox (CSP2EX)**	€	669,42	€	810,00

3 Handdouche chroom meerprijs

Omschrijving	Prijs excl. BTW	Prijs incl. BTW
A = Handdouche staafmodel	€ 0,00	€ 0,00
B = Handdouche 3 standen model	€ 0,00	€ 0,00
C = Handdouche satin spray model	€ 74,38	€ 90,00

3 Handdouche overige kleuren meerprijs

Omschrijving	Prijs excl. BTW	Prijs incl. BTW
A = Handdouche staafmodel	€ 0,00	€ 0,00
* **B = Handdouche 3 standen model**	€ 0,00	€ 0,00
C = Handdouche satin spray model	€ 107,44	€ 130,00

4 Hoofddouche chroom meerprijs

Omschrijving	Prijs excl. BTW	Prijs incl. BTW
A = Hoofddouche Slim20	€ 0,00	€ 0,00
B = Hoofddouche Slim25	€ 49,59	€ 60,00
C = Hoofddouche Slim30	€ 148,76	€ 180,00
D = Hoofddouche Medium20	€ 66,12	€ 80,00
E = Hoofddouche Medium25	€ 115,70	€ 140,00
F = Hoofddouche Medium30	€ 181,82	€ 220,00

4 Hoofddouche overige kleuren meerprijs

Omschrijving	Prijs excl. BTW	Prijs incl. BTW
A = Hoofddouche Slim20	€ 0,00	€ 0,00
B = Hoofddouche Slim25	€ 66,12	€ 80,00
C = Hoofddouche Slim30	€ 223,14	€ 270,00
D = Hoofddouche Medium20	€ 148,76	€ 180,00
E = Hoofddouche Medium25	€ 231,40	€ 280,00
F = Hoofddouche Medium30	€ 314,05	€ 380,00

5 Bevestiging chroom meerprijs

Omschrijving	Prijs excl. BTW	Prijs incl. BTW
A = Wandarm	€ 0,00	€ 0,00
B = Plafondbuis 15cm	€ 0,00	€ 0,00
C = Plafondbuis 30cm	€ 0,00	€ 0,00

5 Bevestiging overige kleuren meerprijs

Omschrijving	Prijs excl. BTW	Prijs incl. BTW
A = Wandarm	€ 0,00	€ 0,00
B = Plafondbuis 15cm	€ 0,00	€ 0,00
C = Plafondbuis 30cm	€ 0,00	€ 0,00

6 Handdouchehouder chroom meerprijs

Omschrijving	Prijs excl. BTW	Prijs incl. BTW
A = Wandsteun met geïnt. uitlaat	€ 0,00	€ 0,00
B = Glijstang met geïnt. uitlaat	€ 115,70	€ 140,00
C = Verstelbare wandsteun met geïnt. uitlaat	€ 16,53	€ 20,00

6 Handdouchehouder overige kleuren meerprijs

Omschrijving	Prijs excl. BTW	Prijs incl. BTW
A = Wandsteun met geïnt. uitlaat	€ 0,00	€ 0,00
B = Glijstang met geïnt. uitlaat	€ 165,29	€ 200,00
C = Verstelbare wandsteun met geïnt. uitlaat	€ 16,53	€ 20,00

Stel zelf uw combiset samen

CSP2 / CSP2EX					
1	2	3	4	5	6

1. Kies incl./excl. inbouwbox
2. Kies kleur
3. Kies handdouche
4. Kies hoofddouche
5. Kies bevestiging
6. Kies handdouchehouder

* Uitzondering zwart chroom niet mogelijk

** Prijs set is excl. inbouwbox

Combiset Pact 3

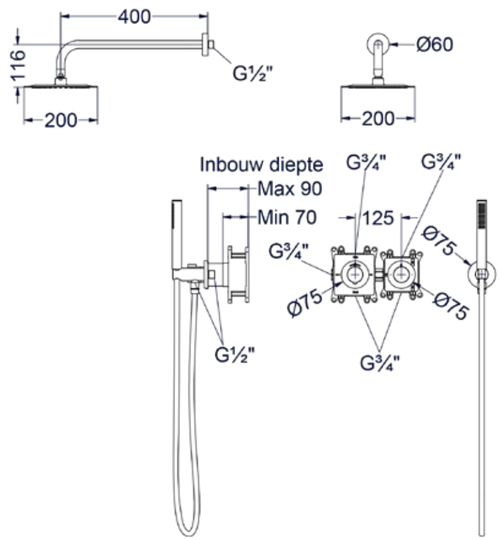

Kraan zowel horizontaal als verticaal te monteren

Omschrijving	Artikelnummer chroom	Prijs excl. BTW	Prijs incl. BTW
Standaard setprijs chroom **Code: CSP3CRAAAA**		€ 1.073,56	€ 1.299,00
Bestaande uit:			
Inbouwbox t.b.v. inbouwthermostaat met 2-weg stop-omstel symmetry	6299011		
Afbouwdeel inbouwthermostaat met 2-weg stop-omstel symmetry	6202361		
Doucheslang smooth 150 cm	6900251		
Handdouche staafmodel met antikalk nozzels	6900351		
Hoofddouche slim 20 cm	6900501		
Wandarm 40 cm 1/2"	6901551		
Wandsteun met geïntegreerde wateruitlaat 1/2"	6900201		
Standaard setprijs overige kleuren		€ 1.334,71	€ 1.615,00

** Losse inbouwbox voor Combiset CSP3EX (6299011)

Doorstroomtabel zie bladzijde 440

1 Combiset Pact 3 = Regendoucheset inbouwthermostaatkraan met 2-weg stop-omstel symmetry

2 Kleur

CR = Chroom	MZ = Mat zwart PED	GN = Geborsteld nickel PVD	MP = Geborsteld mat goud PVD	GK = Geborsteld mat koper PVD	GM = Geborsteld metal black PVD	ZC = Zwart chroom PVD

	Omschrijving				Omschrijving			
	Standaard setprijs chroom Incl. inbouwbox (CSP3)	€ 1.073,56	€ 1.299,00		**Standaard setprijs overige kleuren Incl. inbouwbox (CSP3)**	€ 1.334,71	€ 1.615,00
**	**Standaard setprijs chroom Excl. inbouwbox (CSP3EX)**	€ 590,09	€ 714,00	**	**Standaard setprijs overige kleuren Excl. inbouwbox (CSP3EX)**	€ 851,24	€ 1.030,00

3 Handdouche chroom meerprijs

Omschrijving	Prijs excl. BTW	Prijs incl. BTW
A = Handdouche staafmodel	€ 0,00	€ 0,00
B = Handdouche 3 standen model	€ 0,00	€ 0,00
C = Handdouche satin spray model	€ 74,38	€ 90,00

3 Handdouche overige kleuren meerprijs

Omschrijving	Prijs excl. BTW	Prijs incl. BTW
A = Handdouche staafmodel	€ 0,00	€ 0,00
* **B = Handdouche 3 standen model**	€ 0,00	€ 0,00
C = Handdouche satin spray model	€ 107,44	€ 130,00

4 Hoofddouche chroom meerprijs

Omschrijving	Prijs excl. BTW	Prijs incl. BTW
A = Hoofddouche Slim20	€ 0,00	€ 0,00
B = Hoofddouche Slim25	€ 49,59	€ 60,00
C = Hoofddouche Slim30	€ 148,76	€ 180,00
D = Hoofddouche Medium20	€ 66,12	€ 80,00
E = Hoofddouche Medium25	€ 115,70	€ 140,00
F = Hoofddouche Medium30	€ 181,82	€ 220,00

4 Hoofddouche overige kleuren meerprijs

Omschrijving	Prijs excl. BTW	Prijs incl. BTW
A = Hoofddouche Slim20	€ 0,00	€ 0,00
B = Hoofddouche Slim25	€ 66,12	€ 80,00
C = Hoofddouche Slim30	€ 223,14	€ 270,00
D = Hoofddouche Medium20	€ 148,76	€ 180,00
E = Hoofddouche Medium25	€ 231,40	€ 280,00
F = Hoofddouche Medium30	€ 314,05	€ 380,00

5 Bevestiging chroom meerprijs

Omschrijving	Prijs excl. BTW	Prijs incl. BTW
A = Wandarm	€ 0,00	€ 0,00
B = Plafondbuis 15cm	€ 0,00	€ 0,00
C = Plafondbuis 30cm	€ 0,00	€ 0,00

5 Bevestiging overige kleuren meerprijs

Omschrijving	Prijs excl. BTW	Prijs incl. BTW
A = Wandarm	€ 0,00	€ 0,00
B = Plafondbuis 15cm	€ 0,00	€ 0,00
C = Plafondbuis 30cm	€ 0,00	€ 0,00

6 Handdouchehouder chroom meerprijs

Omschrijving	Prijs excl. BTW	Prijs incl. BTW
A = Wandsteun met geïnt. uitlaat	€ 0,00	€ 0,00
B = Glijstang met geïnt. uitlaat	€ 115,70	€ 140,00
C = Verstelbare wandsteun met geïnt. uitlaat	€ 16,53	€ 20,00

6 Handdouchehouder overige kleuren meerprijs

Omschrijving	Prijs excl. BTW	Prijs incl. BTW
A = Wandsteun met geïnt. uitlaat	€ 0,00	€ 0,00
B = Glijstang met geïnt. uitlaat	€ 165,29	€ 200,00
C = Verstelbare wandssteun met geïnt. uitlaat	€ 16,53	€ 20,00

Stel zelf uw combiset samen

CSP3 / CSP3EX					
1	2	3	4	5	6

1. Kies incl./excl. inbouwbox
2. Kies kleur
3. Kies handdouche
4. Kies hoofddouche
5. Kies bevestiging
6. Kies handdouchehouder

* Uitzondering zwart chroom niet mogelijk

** Prijs set is excl. inbouwbox

Combiset Pact 4

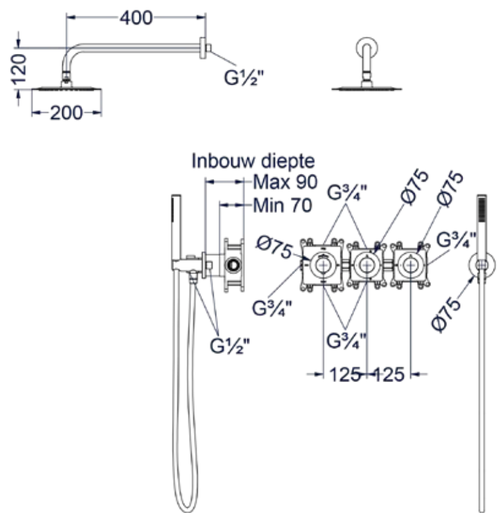

Kraan zowel horizontaal als verticaal te monteren

Omschrijving	Artikelnummer chroom	Prijs excl. BTW	Prijs incl. BTW
Standaard setprijs chroom **Code: CSP4CRAAAA**		€ 1.139,68	€ 1.379,00
Bestaande uit:			
Inbouwbox t.b.v. inbouwthermostaat met 2 stopkranen symmetry	6299010		
Afbouwdeel inbouwthermostaat met 2 stopkranen symmetry	6202351		
Doucheslang smooth 150 cm	6900251		
Handdouche staafmodel met antikalk nozzels	6900351		
Hoofddouche slim 20 cm	6900501		
Wandarm 40 cm 1/2"	6901551		
Wandsteun met geïntegreerde wateruitlaat 1/2"	6900201		
Standaard setprijs overige kleuren		€ 1.404,13	€ 1.699,00

** **Losse inbouwbox voor Combiset CSP4EX (6299010)**

Doorstroomtabel zie bladzijde 440

1 Combiset Pact 4 = Regendoucheset inbouwthermostaatkraan met 2 losse stopkranen symmetry

2 Kleur

CR = Chroom	MZ = Mat zwart PED	GN = Geborsteld nickel PVD	MP = Geborsteld mat goud PVD	GK = Geborsteld mat koper PVD	GM = Geborsteld metal black PVD	ZC = Zwart chroom PVD

	Standaard setprijs chroom Incl. inbouwbox (CSP4)	€ 1.139,68	€ 1.379,00	
**	**Standaard setprijs chroom Excl. inbouwbox (CSP4EX)**	€ 606,62	€ 734,00	
	Standaard setprijs overige kleuren Incl. inbouwbox (CSP4)	€ 1.404,13	€ 1.699,00	
**	**Standaard setprijs overige kleuren Excl. inbouwbox (CSP4EX)**	€ 871,08	€ 1.054,00	

3 Handdouche chroom meerprijs

Omschrijving	Prijs excl. BTW	Prijs incl. BTW
A = Handdouche staafmodel	€ 0,00	€ 0,00
B = Handdouche 3 standen model	€ 0,00	€ 0,00
C = Handdouche satin spray model	€ 74,38	€ 90,00

3 Handdouche overige kleuren meerprijs

Omschrijving	Prijs excl. BTW	Prijs incl. BTW
A = Handdouche staafmodel	€ 0,00	€ 0,00
* **B = Handdouche 3 standen model**	€ 0,00	€ 0,00
C = Handdouche satin spray model	€ 107,44	€ 130,00

4 Hoofddouche chroom meerprijs

Omschrijving	Prijs excl. BTW	Prijs incl. BTW
A = Hoofddouche Slim20	€ 0,00	€ 0,00
B = Hoofddouche Slim25	€ 49,59	€ 60,00
C = Hoofddouche Slim30	€ 148,76	€ 180,00
D = Hoofddouche Medium20	€ 66,12	€ 80,00
E = Hoofddouche Medium25	€ 115,70	€ 140,00
F = Hoofddouche Medium30	€ 181,82	€ 220,00

4 Hoofddouche overige kleuren meerprijs

Omschrijving	Prijs excl. BTW	Prijs incl. BTW
A = Hoofddouche Slim20	€ 0,00	€ 0,00
B = Hoofddouche Slim25	€ 66,12	€ 80,00
C = Hoofddouche Slim30	€ 223,14	€ 270,00
D = Hoofddouche Medium20	€ 148,76	€ 180,00
E = Hoofddouche Medium25	€ 231,40	€ 280,00
F = Hoofddouche Medium30	€ 314,05	€ 380,00

5 Bevestiging chroom meerprijs

Omschrijving	Prijs excl. BTW	Prijs incl. BTW
A = Wandarm	€ 0,00	€ 0,00
B = Plafondbuis 15cm	€ 0,00	€ 0,00
C = Plafondbuis 30cm	€ 0,00	€ 0,00

5 Bevestiging overige kleuren meerprijs

Omschrijving	Prijs excl. BTW	Prijs incl. BTW
A = Wandarm	€ 0,00	€ 0,00
B = Plafondbuis 15cm	€ 0,00	€ 0,00
C = Plafondbuis 30cm	€ 0,00	€ 0,00

6 Handdouchehouder chroom meerprijs

Omschrijving	Prijs excl. BTW	Prijs incl. BTW
A = Wandsteun met geïnt. uitlaat	€ 0,00	€ 0,00
B = Glijstang met geïnt. uitlaat	€ 115,70	€ 140,00
C = Verstelbare wandsteun met geïnt. uitlaat	€ 16,53	€ 20,00

6 Handdouchehouder overige kleuren meerprijs

Omschrijving	Prijs excl. BTW	Prijs incl. BTW
A = Wandsteun met geïnt. uitlaat	€ 0,00	€ 0,00
B = Glijstang met geïnt. uitlaat	€ 165,29	€ 200,00
C = Verstelbare wandsteun met geïnt. uitlaat	€ 16,53	€ 20,00

Stel zelf uw combiset samen

CSP4 / CSP4EX					
1	2	3	4	5	6

1. Kies incl./excl. inbouwbox
2. Kies kleur
3. Kies handdouche
4. Kies hoofddouche
5. Kies bevestiging
6. Kies handdouchehouder

*** Uitzondering zwart chroom niet mogelijk**

**** Prijs set is excl. inbouwbox**

Combiset Pact 5

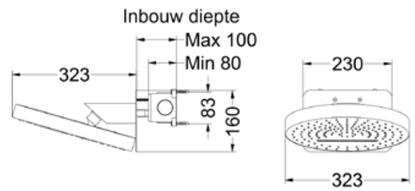

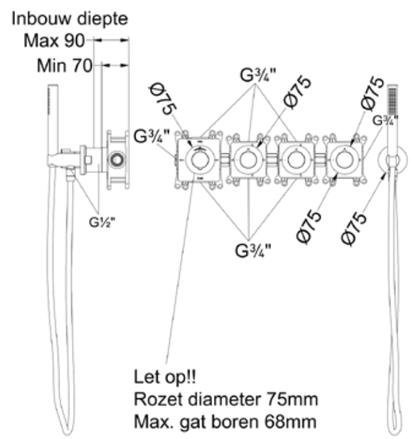

Kraan zowel horizontaal als verticaal te monteren

Omschrijving	Artikelnummer chroom	Prijs excl. BTW	Prijs incl. BTW
Standaard setprijs chroom **Code: CSP5CRAGA**		€ 1.818,19	€ 2.200,00
Bestaande uit:			
Inbouwbox t.b.v. inbouwthermostaat met 3 stopkranen symmetry	6202388		
Afbouwdeel inbouwthermostaat met 3 stopkranen symmetry	6202381		
Doucheslang smooth 150 cm	6900251		
Handdouche staafmodel met antikalk nozzels	6900351		
Hoofddouche HALO	6904001		
Wandsteun met geïntegreerde wateruitlaat 1/2"	6900201		
Standaard setprijs overige kleuren		€ 2.256,20	€ 2.730,00

Doorstroomtabel zie bladzijde 440

1 Combiset Pact 5 = Regendoucheset inbouwthermostaatkraan met 3 losse stopkranen symmetry

2 Kleur

CR = Chroom	MZ = Mat zwart PED	GN = Geborsteld nickel PVD	MP = Geborsteld mat goud PVD	GK = Geborsteld mat koper PVD	GM = Geborsteld metal black PVD	ZC = Zwart chroom PVD

Standaard setprijs chroom	€	1.818,19	€	2.200,00	**Standaard setprijs overige kleuren**	€	2.256,20	€ 2.730,00

3 Handdouche chroom meerprijs

Omschrijving	Prijs excl. BTW	Prijs incl. BTW
A = Handdouche staafmodel	€ 0,00	€ 0,00
B = Handdouche 3 standen model	€ 0,00	€ 0,00
C = Handdouche satin spray model	€ 74,38	€ 90,00

3 Handdouche overige kleuren meerprijs

Omschrijving	Prijs excl. BTW	Prijs incl. BTW
A = Handdouche staafmodel	€ 0,00	€ 0,00
* **B = Handdouche 3 standen model**	€ 0,00	€ 0,00
C = Handdouche satin spray model	€ 107,44	€ 130,00

4 Hoofddouche chroom meerprijs

Omschrijving	Prijs excl. BTW	Prijs incl. BTW
G = Hoofddouche HALO	€ 0,00	€ 0,00

4 Hoofddouche overige kleuren meerprijs

Omschrijving	Prijs excl. BTW	Prijs incl. BTW
G = Hoofddouche HALO	€ 0,00	€ 0,00

5 Handdouchehouder chroom meerprijs

Omschrijving	Prijs excl. BTW	Prijs incl. BTW
A = Wandsteun met geïnt. uitlaat	€ 0,00	€ 0,00
B = Glijstang met geïnt. uitlaat	€ 115,70	€ 140,00
C = Verstelbare wandsteun met geïnt. uitlaat	€ 16,53	€ 20,00

5 Handdouchehouder overige kleuren meerprijs

Omschrijving	Prijs excl. BTW	Prijs incl. BTW
A = Wandsteun met geïnt. uitlaat	€ 0,00	€ 0,00
B = Glijstang met geïnt. uitlaat	€ 165,29	€ 200,00
C = Verstelbare wandsteun met geïnt. uitlaat	€ 16,53	€ 20,00

Stel zelf uw combiset samen

CSP5			G	
1	2	3	4	5

2 Kies kleur
3 Kies handdouche
4 Kies hoofddouche
5 Kies handdouchehouder

*** Uitzondering zwart chroom niet mogelijk**

Afbouwdeel inbouw douchemengkraan eenhendel

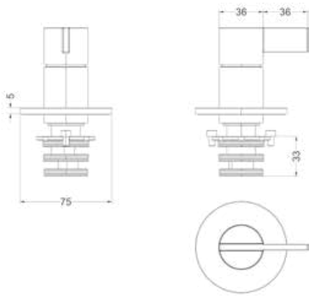

Omschrijving	Kleur	Artikelnummer	Prijs excl. BTW	Prijs incl. BTW
Afbouwdeel inbouw douchemengkraan eenhendel met rond rozet	Chroom	6202051	€ 90,08	€ 109,00
	Mat zwart PED	6202052	€ 156,20	€ 189,00
	Geborsteld nickel PVD	6202053	€ 156,20	€ 189,00
	Geborsteld mat goud PVD	6202054	€ 156,20	€ 189,00
	Geborsteld mat koper PVD	6202055	€ 156,20	€ 189,00
	Geborsteld metal black PVD	6202056	€ 156,20	€ 189,00
	Zwart chroom PVD	6202057	€ 156,20	€ 189,00

Inbouwbox t.b.v. inbouw douchemengkraan eenhendel

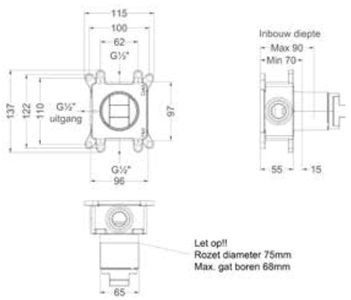

Omschrijving	Kleur	Artikelnummer	Prijs excl. BTW	Prijs incl. BTW
Inbouwbox t.b.v. inbouwdouchemengkraan eenhendel	Donker blauw	6299001	€ 98,35	€ 119,00

Totaalprijs inbouw douchemengkraan eenhendel met inbouwbox

CR Prijs excl. BTW € 188,43 Prijs incl. BTW € 228,00

MZ GN MP GK GM ZC Prijs excl. BTW € 254,55 Prijs incl. BTW € 308,00

Afbouwdeel inbouw 2-weg omstel

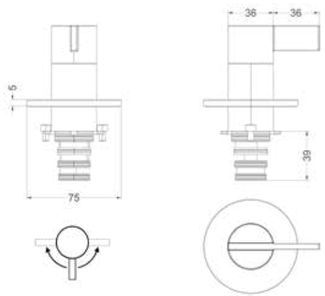

Omschrijving	Kleur	Artikelnummer	Prijs excl. BTW	Prijs incl. BTW
Afbouwdeel inbouw 2-weg omstel	Chroom	6202101	€ 147,93	€ 179,00
	Mat zwart PED	6202102	€ 180,99	€ 219,00
	Geborsteld nickel PVD	6202103	€ 180,99	€ 219,00
	Geborsteld mat goud PVD	6202104	€ 180,99	€ 219,00
	Geborsteld mat koper PVD	6202105	€ 180,99	€ 219,00
	Geborsteld metal black PVD	6202106	€ 180,99	€ 219,00
	Zwart chroom PVD	6202107	€ 180,99	€ 219,00

Inbouwbox t.b.v. 2-weg omstel

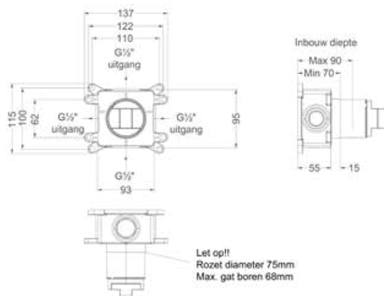

Omschrijving	Kleur	Artikelnummer	Prijs excl. BTW	Prijs incl. BTW
Inbouwbox t.b.v. 2-weg omstel	Donker blauw	6201108	€ 98,35	€ 119,00

Totaalprijs inbouw 2-weg omstel met inbouwbox

CR Prijs excl. BTW € 246,28 Prijs incl. BTW € 298,00

MZ GN MP GK GM ZC Prijs excl. BTW € 279,34 Prijs incl. BTW € 338,00

Afbouwdeel inbouwthermostaat met 2-weg stop-omstel

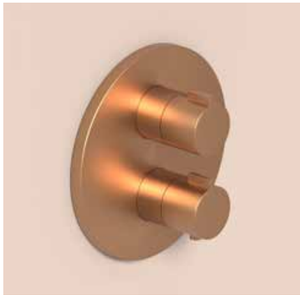

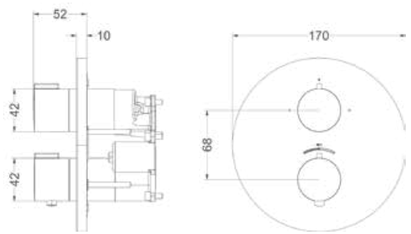

Omschrijving	Kleur	Artikelnummer	Prijs excl. BTW	Prijs incl. BTW
Afbouwdeel inbouwthermostaat met 2-weg stop-omstel met rond rozet	Chroom	6202151	€ 152,89	€ 185,00
	Mat zwart PED	6202152	€ 214,05	€ 259,00
	Geborsteld nickel PVD	6202153	€ 214,05	€ 259,00
	Geborsteld mat goud PVD	6202154	€ 214,05	€ 259,00
	Geborsteld mat koper PVD	6202155	€ 214,05	€ 259,00
	Geborsteld metal black PVD	6202156	€ 214,05	€ 259,00
	Zwart chroom PVD	6202157	€ 214,05	€ 259,00

Inbouwbox t.b.v. inbouwthermostaat met 2-weg stop-omstel

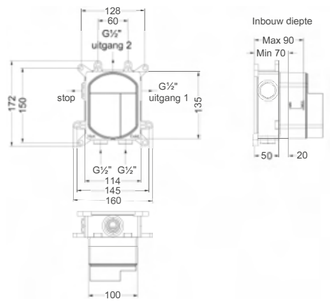

Omschrijving	Kleur	Artikelnummer	Prijs excl. BTW	Prijs incl. BTW
Inbouwbox t.b.v. inbouwsthermostaat met 2-weg stop-omstel	Donker blauw	6299002	€ 400,83	€ 485,00

Totaalprijs inbouwthermostaat met 2-weg stop-omstel en inbouwbox

CR Prijs excl. BTW € 553,72 Prijs incl. BTW € 670,00

MZ GN MP GK GM ZC Prijs excl. BTW € 614,88 Prijs incl. BTW € 744,00

Doorstroomtabel zie bladzijde 440

Afbouwdeel inbouwthermostaat met 3-weg stop-omstel

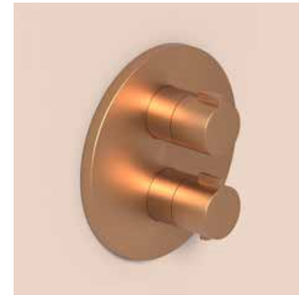

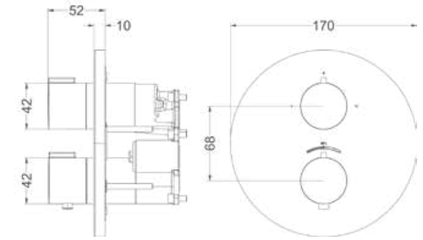

Omschrijving	Kleur	Artikelnummer	Prijs excl. BTW	Prijs incl. BTW
Afbouwdeel inbouwthermostaat met 3-weg stop-omstel met rond rozet	Chroom	6202201	€ 152,89	€ 185,00
	Mat zwart PED	6202202	€ 214,05	€ 259,00
	Geborsteld nickel PVD	6202203	€ 214,05	€ 259,00
	Geborsteld mat goud PVD	6202204	€ 214,05	€ 259,00
	Geborsteld mat koper PVD	6202205	€ 214,05	€ 259,00
	Geborsteld metal black PVD	6202206	€ 214,05	€ 259,00
	Zwart chroom PVD	6202207	€ 214,05	€ 259,00

Inbouwbox t.b.v. inbouwthermostaat met 3-weg stop-omstel

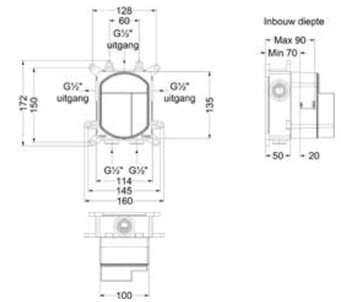

Omschrijving	Kleur	Artikelnummer	Prijs excl. BTW	Prijs incl. BTW
Inbouwbox t.b.v. thermostaat met 3-weg stop-omstel	Donker blauw	6299003	€ 400,83	€ 485,00

Totaalprijs inbouwthermostaat met 3-weg stop-omstel en inbouwbox

CR Prijs excl. BTW € 553,72 Prijs incl. BTW € 670,00

MZ GN MP GK GM ZC Prijs excl. BTW € 614,88 Prijs incl. BTW € 744,00

Afbouwdeel inbouwthermostaat met 1 losse stopkraan

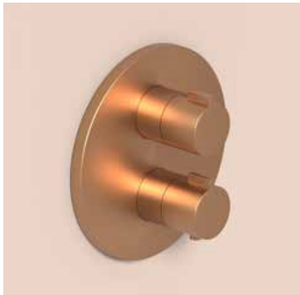

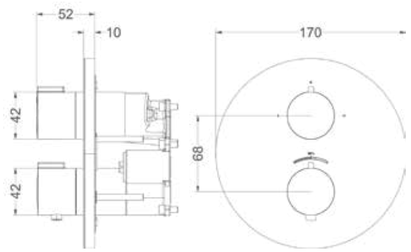

Omschrijving	Kleur	Artikelnummer	Prijs excl. BTW	Prijs incl. BTW
Afbouwdeel inbouwthermostaat met 1 losse stopkraan met rond rozet	Chroom	6202251	€ 152,89	€ 185,00
	Mat zwart PED	6202252	€ 214,05	€ 259,00
	Geborsteld nickel PVD	6202253	€ 214,05	€ 259,00
	Geborsteld mat goud PVD	6202254	€ 214,05	€ 259,00
	Geborsteld mat koper PVD	6202255	€ 214,05	€ 259,00
	Geborsteld metal black PVD	6202256	€ 214,05	€ 259,00
	Zwart chroom PVD	6202257	€ 214,05	€ 259,00

Inbouwbox t.b.v. inbouwthermostaat met 1 stopkraan

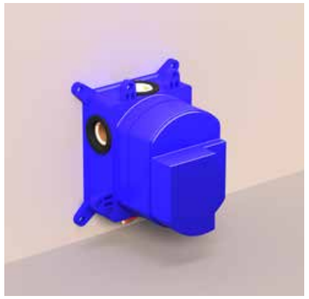

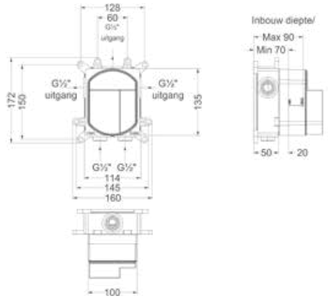

Omschrijving	Kleur	Artikelnummer	Prijs excl. BTW	Prijs incl. BTW
Inbouwbox t.b.v. inbouwthermostaat met 1 stopkraan	Donker blauw	6202398	€ 367,77	€ 445,00

Totaalprijs inbouwthermostaat met 1 losse stopkraan en inbouwbox

CR Prijs excl. BTW € 520,66 Prijs incl. BTW € 630,00

MZ GN MP GK GM ZC Prijs excl. BTW € 581,82 Prijs incl. BTW € 704,00

Afbouwdeel inbouwthermostaat met 2-weg stop-omstel symmetry

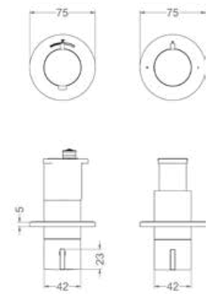

Omschrijving	Kleur	Artikelnummer	Prijs excl. BTW	Prijs incl. BTW
Afbouwdeel inbouwthermostaat met 2-weg stop-omstel symmetry met ronde rozetten	Chroom	6202361	€ 230,58	€ 279,00
	Mat zwart PED	6202362	€ 309,92	€ 375,00
	Geborsteld nickel PVD	6202363	€ 309,92	€ 375,00
	Geborsteld mat goud PVD	6202364	€ 309,92	€ 375,00
	Geborsteld mat koper PVD	6202365	€ 309,92	€ 375,00
	Geborsteld metal black PVD	6202366	€ 309,92	€ 375,00
	Zwart chroom PVD	6202367	€ 309,92	€ 375,00

Inbouwbox t.b.v. inbouwthermostaat met 2-weg stop-omstel symmetry

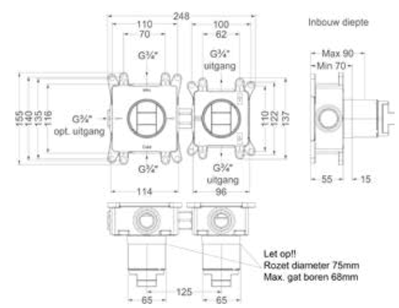

Horizontaal of verticaal toe te passen

Omschrijving	Kleur	Artikelnummer	Prijs excl. BTW	Prijs incl. BTW
Inbouwbox t.b.v. inbouwthermostaat met 2-weg stop-omstel symmetry	Donker blauw	6299011	€ 483,47	€ 585,00

Totaalprijs inbouwthermostaat met 2-weg stop-omstel symmetry en inbouwbox

CR Prijs excl. BTW € 714,05 Prijs incl. BTW € 864,00

MZ GN MP GK GM ZC Prijs excl. BTW € 793,39 Prijs incl. BTW € 960,00

Doorstroomtabel zie bladzijde 440

Afbouwdeel inbouwthermostaat met 2 stopkranen symmetry

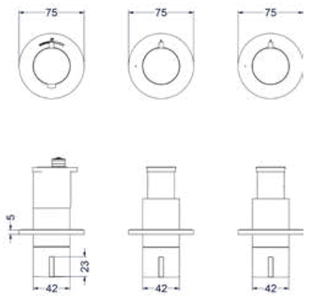

Omschrijving	Kleur	Artikelnummer	Prijs excl. BTW	Prijs incl. BTW
Afbouwdeel inbouwthermostaat met 2 stopkranen symmetry met ronde rozetten	Chroom	6202351	€ 247,11	€ 299,00
	Mat zwart PED	6202352	€ 329,75	€ 399,00
	Geborsteld nickel PVD	6202353	€ 329,75	€ 399,00
	Geborsteld mat goud PVD	6202354	€ 329,75	€ 399,00
	Geborsteld mat koper PVD	6202355	€ 329,75	€ 399,00
	Geborsteld metal black PVD	6202356	€ 329,75	€ 399,00
	Zwart chroom PVD	6202357	€ 329,75	€ 399,00

Inbouwbox t.b.v. inbouwthermostaat met 2 stopkranen symmetry

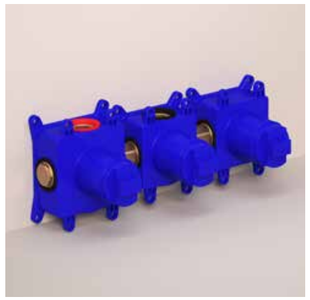

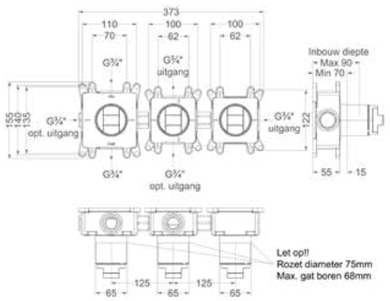

Horizontaal of verticaal toe te passen

Omschrijving	Kleur	Artikelnummer	Prijs excl. BTW	Prijs incl. BTW
Inbouwbox t.b.v. inbouwthermostaat met 2 stopkranen symmetry	Donker blauw	6299010	€ 533,06	€ 645,00

Totaalprijs inbouwthermostaat met 2 stopkranen symmetry en inbouwbox

CR Prijs excl. BTW € 780,17 Prijs incl. BTW € 944,00

MZ GN MP GK GM ZC Prijs excl. BTW € 862,81 Prijs incl. BTW € 1.044,00

Doorstroomtabel zie bladzijde 440

Afbouwdeel inbouwthermostaat met 3 stopkranen symmetry

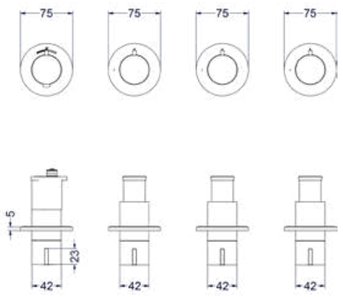

Omschrijving	Kleur	Artikelnummer	Prijs excl. BTW	Prijs incl. BTW
Afbouwdeel inbouwthermostaat met 3 stopkranen symmetry met ronde rozetten	Chroom	6202381	€ 296,69	€ 359,00
	Mat zwart PED	6202382	€ 404,13	€ 489,00
	Geborsteld nickel PVD	6202383	€ 404,13	€ 489,00
	Geborsteld mat goud PVD	6202384	€ 404,13	€ 489,00
	Geborsteld mat koper PVD	6202385	€ 404,13	€ 489,00
	Geborsteld metal black PVD	6202386	€ 404,13	€ 489,00
	Zwart chroom PVD	6202387	€ 404,13	€ 489,00

Inbouwbox t.b.v. inbouwthermostaat met 3 stopkranen symmetry

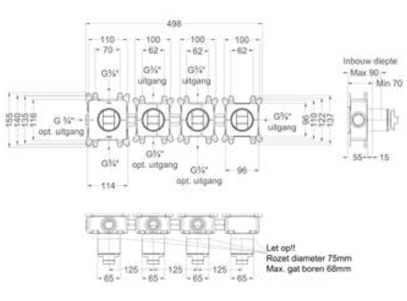

Horizontaal of verticaal toe te passen

Omschrijving	Kleur	Artikelnummer	Prijs excl. BTW	Prijs incl. BTW
Inbouwbox t.b.v. inbouwthermostaat met 3 stopkranen symmetry	Donker blauw	6202388	€ 640,50	€ 775,00

Totaalprijs inbouwthermostaat met 3 stopkranen symmetry en inbouwbox

CR Prijs excl. BTW € 937,19 Prijs incl. BTW € 1.134,00

MZ GN MP GK GM ZC Prijs excl. BTW € 1.044,63 Prijs incl. BTW € 1.264,00

Doorstroomtabel zie bladzijde 440

Afbouwdeel inbouwthermostaat 4-gats symmetry met verstelbaar wandsteun, handdouche staafmodel en doucheslang 150 cm

Nieuw

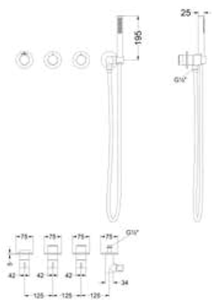

Wandsteun zowel links als rechts te monteren door box om te draaien

Omschrijving	Kleur	Artikelnummer	Prijs excl. BTW	Prijs incl. BTW
Afbouwdeel inbouwthermostaat 4-gats symmetry met geïntegreerde wateruitlaat, verstelbare wandsteun, handdouche staafmodel en doucheslang 150 cm	Chroom	6202701	€ 371,07	€ 449,00
	Mat zwart PED	6202702	€ 594,21	€ 719,00
	Gebersteld nickel PVD	6202703	€ 594,21	€ 719,00
	Gebersteld mat goud PVD	6202704	€ 594,21	€ 719,00
	Gebersteld mat koper PVD	6202705	€ 594,21	€ 719,00
	Gebersteld metal black PVD	6202706	€ 594,21	€ 719,00
	Zwart chroom PVD	6202707	€ 594,21	€ 719,00

*** Leverbaar vanaf medio juni 2025**

Inbouwbox t.b.v. inbouwthermostaat 4-gats met 2 stopkranen symmetry en wandsteun

Nieuw

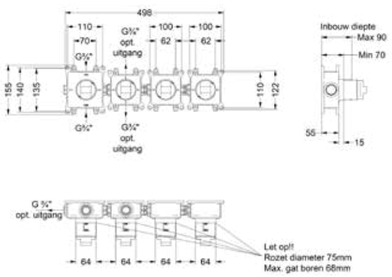

Wandsteun zowel links als rechts te monteren door box om te draaien

Omschrijving	Kleur	Artikelnummer	Prijs excl. BTW	Prijs incl. BTW
Inbouwbox t.b.v. inbouwthermostaat 4-gats met 2 stopkranen symmetry en wandsteun	Donker blauw	6299013	€ 619,01	€ 749,00

Totaalprijs inbouwthermostaat 4-gats met handdouche staafmodel, doucheslang symmetry en inbouwbox

CR — Prijs excl. BTW € 990,08 Prijs incl. BTW € 1.198,00

MZ GN MP GK GM ZC — Prijs excl. BTW € 1.213,22 Prijs incl. BTW € 1.468,00

Afbouwdeel inbouwthermostaat 5-gats symmetry incl baduitloop, verstelbare wandsteun, handdouche staafmodel en doucheslang 120 cm

Nieuw

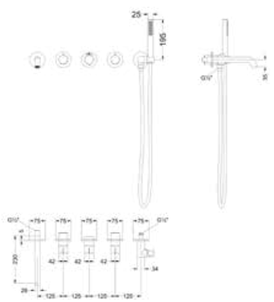

Wandsteun en baduitloop zowel links als rechts te monteren

Omschrijving	Kleur	Artikelnummer	Prijs excl. BTW	Prijs incl. BTW
Afbouwdeel inbouwthermostaat 5-gats symmetry incl. baduitloop met geïntegreerde wateruitlaat, verstelbare wandsteun, handdouche staafmodel en doucheslang 120 cm	Chroom	6302251	€ 449,59	€ 544,00
	Mat zwart PED	6302252	€ 697,52	€ 844,00
	Gebersteld nickel PVD	6302253	€ 697,52	€ 844,00
	Gebersteld mat goud PVD	6302254	€ 697,52	€ 844,00
	Gebersteld mat koper PVD	6302255	€ 697,52	€ 844,00
	Gebersteld metal black PVD	6302256	€ 697,52	€ 844,00
	Zwart chroom PVD	6302257	€ 697,52	€ 844,00

*** Leverbaar vanaf medio juni 2025**

Inbouwbox t.b.v. inbouwthermostaat 5-gats met 2 stopkranen symmetry, wandsteun en baduitloop

Nieuw

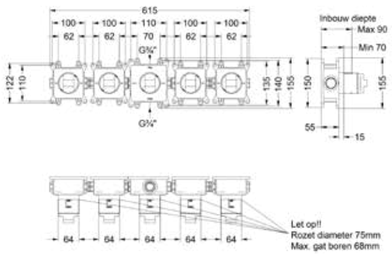

Wandsteun en baduitloop zowel links als rechts te monteren

Omschrijving	Kleur	Artikelnummer	Prijs excl. BTW	Prijs incl. BTW
Inbouwbox t.b.v. inbouwthermostaat 5-gats met 2 stopkranen symmetry, wandsteun en baduitloop	Donker blauw	6299014	€ 701,65	€ 849,00

Totaalprijs inbouwthermostaat 5-gats symmetry incl baduitloop, verstelbare wandsteun, handdouche staafmodel en doucheslang en inbouwbox

CR — Prijs excl. BTW € 1.151,24 Prijs incl. BTW € 1.393,00

MZ GN MP GK GM ZC — Prijs excl. BTW € 1.399,17 Prijs incl. BTW € 1.639,00

Afbouwdeel 2-weg stop-omstel symmetry

Nieuw

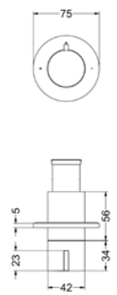

Omschrijving	Kleur	Artikelnummer	Prijs excl. BTW	Prijs incl. BTW
Afbouwdeel 2-weg stop-omstel symmetry met rond rozet	Chroom	6202801	€ 147,93	€ 179,00
	Mat zwart PED	6202802	€ 180,99	€ 219,00
	Geborsteld nickel PVD	6202803	€ 180,99	€ 219,00
	Geborsteld mat goud PVD	6202804	€ 180,99	€ 219,00
	Geborsteld mat koper PVD	6202805	€ 180,99	€ 219,00
	Geborsteld metal black PVD	6202806	€ 180,99	€ 219,00
*** Leverbaar vanaf medio september 2025**	Zwart chroom PVD	6202807	€ 180,99	€ 219,00

Inbouwbox t.b.v. inbouw 2-weg stop-omstel symmetry

Nieuw

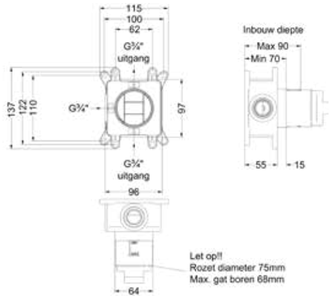

Horizontaal of verticaal toe te passen

Omschrijving	Kleur	Artikelnummer	Prijs excl. BTW	Prijs incl. BTW
Inbouwbox t.b.v. inbouw 2-weg stop-omstel symmetry	Donker blauw	6299015	€ 172,73	€ 209,00

Totaalprijs inbouw 2-weg stop-omstel symmetry met inbouwbox

CR Prijs excl. BTW € 320,66 Prijs incl. BTW € 388,00

MZ GN MP GK GM ZC Prijs excl. BTW € 353,72 Prijs incl. BTW € 428,00

Afbouwdeel 3-weg stop-omstel symmetry

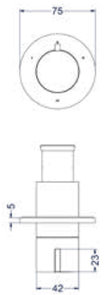

Omschrijving	Kleur	Artikelnummer	Prijs excl. BTW	Prijs incl. BTW
Afbouwdeel 3-weg stop-omstel symmetry met rond rozet	Chroom	6202461	€ 147,93	€ 179,00
	Mat zwart PED	6202462	€ 180,99	€ 219,00
	Geborsteld nickel PVD	6202463	€ 180,99	€ 219,00
	Geborsteld mat goud PVD	6202464	€ 180,99	€ 219,00
	Geborsteld mat koper PVD	6202465	€ 180,99	€ 219,00
	Geborsteld metal black PVD	6202466	€ 180,99	€ 219,00
	Zwart chroom PVD	6202467	€ 180,99	€ 219,00

Inbouwbox t.b.v. inbouw 3-weg stop-omstel symmetry

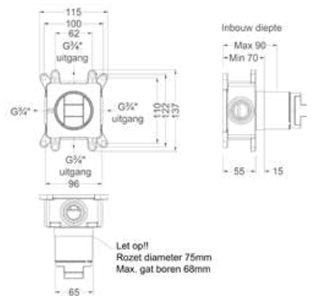

Horizontaal of verticaal toe te passen

Omschrijving	Kleur	Artikelnummer	Prijs excl. BTW	Prijs incl. BTW
Inbouwbox t.b.v. inbouw 3-weg stop-omstel symmetry	Donker blauw	6202440	€ 172,73	€ 209,00

Totaalprijs inbouw 3-weg stop-omstel symmetry met inbouwbox

CR Prijs excl. BTW € 320,66 Prijs incl. BTW € 388,00

MZ GN MP GK GM ZC Prijs excl. BTW € 353,72 Prijs incl. BTW € 428,00

Afbouwdeel inbouwthermostaat symmetry

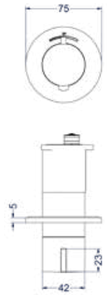

Omschrijving	Kleur	Artikelnummer	Prijs excl. BTW	Prijs incl. BTW
Afbouwdeel inbouwthermostaat symmetry met rond rozet	Chroom	6202421	€ 164,46	€ 199,00
	Mat zwart PED	6202422	€ 202,48	€ 245,00
	Geborsteld nickel PVD	6202423	€ 202,48	€ 245,00
	Geborsteld mat goud PVD	6202424	€ 202,48	€ 245,00
	Geborsteld mat koper PVD	6202425	€ 202,48	€ 245,00
	Geborsteld metal black PVD	6202426	€ 202,48	€ 245,00
	Zwart chroom PVD	6202427	€ 202,48	€ 245,00

Inbouwbox t.b.v. inbouwthermostaat symmetry

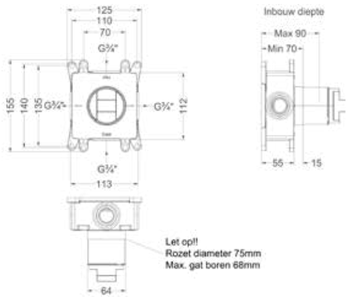

Horizontaal of verticaal toe te passen

Omschrijving	Kleur	Artikelnummer	Prijs excl. BTW	Prijs incl. BTW
Inbouwbox t.b.v. inbouwthermostaat symmetry	Donker blauw	6202428	€ 321,49	€ 389,00

Totaalprijs inbouwthermostaat symmetry met inbouwbox

CR Prijs excl. BTW € 485,95 Prijs incl. BTW € 588,00

MZ GN MP GK GM ZC Prijs excl. BTW € 523,97 Prijs incl. BTW € 634,00

Afbouwdeel inbouwstopkraan symmetry

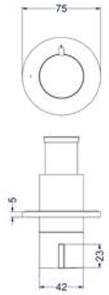

Omschrijving	Kleur	Artikelnummer	Prijs excl. BTW	Prijs incl. BTW
Afbouwdeel inbouwstopkraan symmetry met rond rozet	Chroom	6202581	€ 90,08	€ 109,00
	Mat zwart PED	6202582	€ 147,93	€ 179,00
	Geborsteld nickel PVD	6202583	€ 147,93	€ 179,00
	Geborsteld mat goud PVD	6202584	€ 147,93	€ 179,00
	Geborsteld mat koper PVD	6202585	€ 147,93	€ 179,00
	Geborsteld metal black PVD	6202586	€ 147,93	€ 179,00
	Zwart chroom PVD	6202587	€ 147,93	€ 179,00

Inbouwbox t.b.v. inbouwstopkraan symmetry

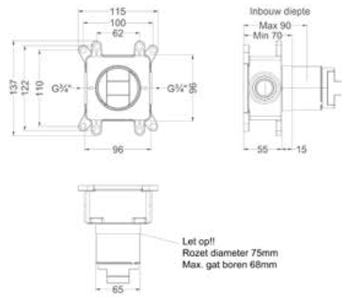

Omschrijving	Kleur	Artikelnummer	Prijs excl. BTW	Prijs incl. BTW
Inbouwbox t.b.v. inbouwstopkraan symmetry	Donker blauw	6202439	€ 172,73	€ 209,00

Totaalprijs inbouwstopkraan symmetry met inbouwbox

CR Prijs excl. BTW € 262,81 Prijs incl. BTW € 318,00

MZ GN MP GK GM ZC Prijs excl. BTW € 320,66 Prijs incl. BTW € 388,00

Afbouwdeel flow-through stopkraan symmetry

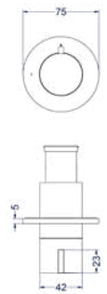

Omschrijving	Kleur	Artikelnummer	Prijs excl. BTW	Prijs incl. BTW
Afbouwdeel flow-through stopkraan symmetry met rond rozet	Chroom	6202591	€ 90,08	€ 109,00
	Mat zwart PED	6202592	€ 147,93	€ 179,00
	Geborsteld nickel PVD	6202593	€ 147,93	€ 179,00
	Geborsteld mat goud PVD	6202594	€ 147,93	€ 179,00
	Geborsteld mat koper PVD	6202595	€ 147,93	€ 179,00
	Geborsteld metal black PVD	6202596	€ 147,93	€ 179,00
	Zwart chroom PVD	6202597	€ 147,93	€ 179,00

Inbouwbox t.b.v. inbouwstopkraan flow-through symmetry

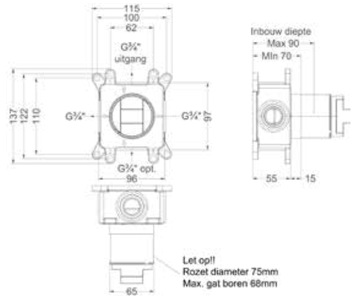

Omschrijving	Kleur	Artikelnummer	Prijs excl. BTW	Prijs incl. BTW
Inbouwbox t.b.v. inbouwstopkraan flow-through symmetry	Donker blauw	6202438	€ 172,73	€ 209,00

Totaalprijs inbouw flow-through stopkraan symmetry met inbouwbox

CR — Prijs excl. BTW € 262,81 Prijs incl. BTW € 318,00

MZ GN MP GK GM ZC — Prijs excl. BTW € 320,66 Prijs incl. BTW € 388,00

Voor meer informatie over flow-through zie bladzijde 451

BADKRANEN
PACT

Badthermostaat draaibare omstel-uitloop

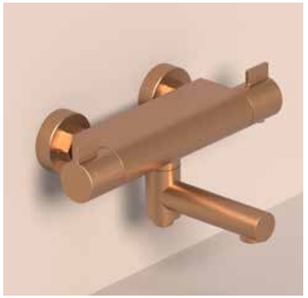

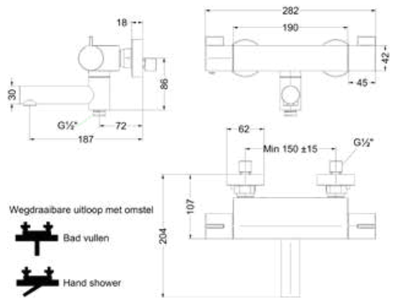

Omschrijving	Kleur	Artikelnummer	Prijs excl. BTW	Prijs incl. BTW
Badthermostaatkraan opbouw cooltouch met wegdraaibare baduitloop met omstel	Chroom	6302001	€ 450,41	€ 545,00
	Mat zwart PED	6302002	€ 574,38	€ 695,00
	Geborsteld nickel PVD	6302003	€ 574,38	€ 695,00
	Geborsteld mat goud PVD	6302004	€ 574,38	€ 695,00
	Geborsteld mat koper PVD	6302005	€ 574,38	€ 695,00
	Geborsteld metal black PVD	6302006	€ 574,38	€ 695,00
	Zwart chroom PVD	6302007	€ 574,38	€ 695,00

Badthermostaat met cascade uitloop

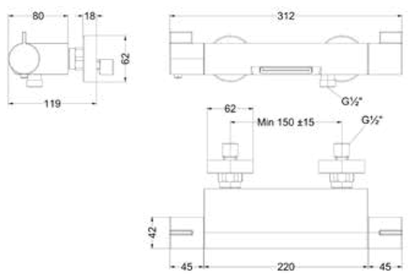

Omschrijving	Kleur	Artikelnummer	Prijs excl. BTW	Prijs incl. BTW
Badthermostaatkraan opbouw cooltouch met cascade uitloop	Chroom	6302051	€ 486,78	€ 589,00
	Mat zwart PED	6302052	€ 619,01	€ 749,00
	Geborsteld nickel PVD	6302053	€ 619,01	€ 749,00
	Geborsteld mat goud PVD	6302054	€ 619,01	€ 749,00
	Geborsteld mat koper PVD	6302055	€ 619,01	€ 749,00
	Geborsteld metal black PVD	6302056	€ 619,01	€ 749,00
	Zwart chroom PVD	6302057	€ 619,01	€ 749,00

Badthermostaat met gebogen uitloop

Nieuw

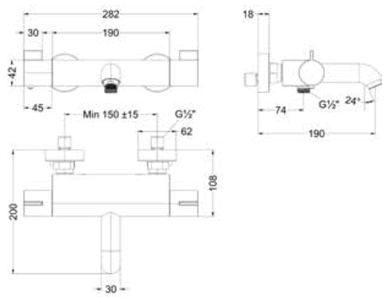

Omschrijving	Kleur	Artikelnummer	Prijs excl. BTW	Prijs incl. BTW
Badthermostaatkraan opbouw cooltouch met gebogen uitloop	Chroom	6302301	€ 428,93	€ 519,00
	Mat zwart PED	6302302	€ 552,89	€ 669,00
	Geborsteld nickel PVD	6302303	€ 552,89	€ 669,00
	Geborsteld mat goud PVD	6302304	€ 552,89	€ 669,00
	Geborsteld mat koper PVD	6302305	€ 552,89	€ 669,00
	Geborsteld metal black PVD	6302306	€ 552,89	€ 669,00
	Zwart chroom PVD	6302307	€ 552,89	€ 669,00

*** Leverbaar vanaf medio september 2025**

Handdoucheset staafmodel met verstelbare wandsteun en doucheslang 120 cm

Kleur	Artikelnummer	Prijs excl. BTW	Prijs incl. BTW
Chroom	6901121	€ 133,88	€ 162,00
Mat zwart PED	6901122	€ 216,53	€ 262,00
Geborsteld nickel PVD	6901123	€ 216,53	€ 262,00
Geborsteld mat goud PVD	6901124	€ 216,53	€ 262,00
Geborsteld mat koper PVD	6901125	€ 216,53	€ 262,00
Geborsteld metal black PVD	6901126	€ 216,53	€ 262,00
Zwart chroom PVD	6901127	€ 216,53	€ 262,00

Handdoucheset verstelbaar 3 standen met verstelbare wandsteun en doucheslang 120 cm

Kleur	Artikelnummer	Prijs excl. BTW	Prijs incl. BTW
Chroom	6901111	€ 133,88	€ 162,00
Mat zwart PED	6901112	€ 216,53	€ 262,00
Geborsteld nickel PVD	6901113	€ 216,53	€ 262,00
Geborsteld mat goud PVD	6901114	€ 216,53	€ 262,00
Geborsteld mat koper PVD	6901115	€ 216,53	€ 262,00
Geborsteld metal black PVD	6901116	€ 216,53	€ 262,00

Handdoucheset rond satin spray met verstelbare wandsteun en doucheslang 120 cm

Kleur	Artikelnummer	Prijs excl. BTW	Prijs incl. BTW
Chroom	6901101	€ 224,79	€ 272,00
Mat zwart PED	6901102	€ 323,97	€ 392,00
Geborsteld nickel PVD	6901103	€ 323,97	€ 392,00
Geborsteld mat goud PVD	6901104	€ 323,97	€ 392,00
Geborsteld mat koper PVD	6901105	€ 323,97	€ 392,00
Geborsteld metal black PVD	6901106	€ 323,97	€ 392,00
Zwart chroom PVD	6901107	€ 323,97	€ 392,00

Badrandcombinatie 3-gats bladmontage

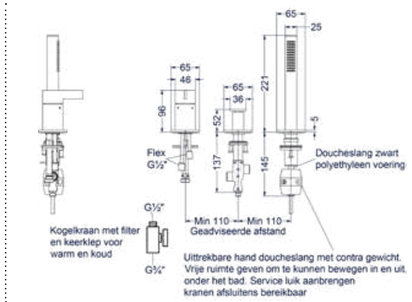

Omschrijving	Kleur	Artikelnummer	Prijs excl. BTW	Prijs incl. BTW
Badrandcombinatie 3-gats mengkraan met uittrekbare handdouche, zonder uitloop	Chroom	6302101	€ 453,72	€ 549,00
	Mat zwart PED	6302102	€ 557,85	€ 675,00
	Geborsteld nickel PVD	6302103	€ 557,85	€ 675,00
	Geborsteld mat goud PVD	6302104	€ 557,85	€ 675,00
	Geborsteld mat koper PVD	6302105	€ 557,85	€ 675,00
	Geborsteld metal black PVD	6302106	€ 557,85	€ 675,00
	Zwart chroom PVD	6302107	€ 557,85	€ 675,00

Badrandcombinatie 4-gats bladmontage

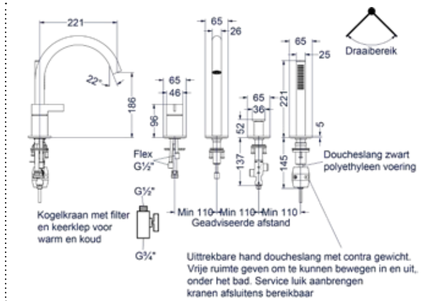

Omschrijving	Kleur	Artikelnummer	Prijs excl. BTW	Prijs incl. BTW
Badrandcombinatie 4-gats mengkraan met draaibare uitloop uittrekbare handdouche	Chroom	6302151	€ 574,38	€ 695,00
	Mat zwart PED	6302152	€ 657,02	€ 795,00
	Geborsteld nickel PVD	6302153	€ 657,02	€ 795,00
	Geborsteld mat goud PVD	6302154	€ 657,02	€ 795,00
	Geborsteld mat koper PVD	6302155	€ 657,02	€ 795,00
	Geborsteld metal black PVD	6302156	€ 657,02	€ 795,00
	Zwart chroom PVD	6302157	€ 657,02	€ 795,00

Afbouwdeel inbouwthermostaat 4-gats symmetry met verstelbaar wandsteun, handdouche staafmodel en doucheslang 150 cm

Nieuw

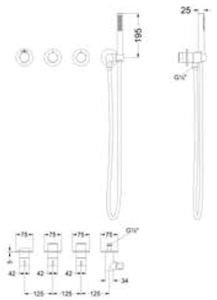

Wandsteun zowel links als rechts te monteren door box om te draaien

Omschrijving	Kleur	Artikelnummer	Prijs excl. BTW	Prijs incl. BTW
Afbouwdeel inbouwthermostaat 4-gats symmetry met geïntegreerde wateruitlaat, verstelbare wandsteun, handdouche staafmodel en doucheslang 150 cm	Chroom	6202701	€ 371,07	€ 449,00
	Mat zwart PED	6202702	€ 594,21	€ 719,00
	Geborsteld nickel PVD	6202703	€ 594,21	€ 719,00
	Geborsteld mat goud PVD	6202704	€ 594,21	€ 719,00
	Geborsteld mat koper PVD	6202705	€ 594,21	€ 719,00
	Geborsteld metal black PVD	6202706	€ 594,21	€ 719,00
	Zwart chroom PVD	6202707	€ 594,21	€ 719,00

*** Leverbaar vanaf medio juni 2025**

Inbouwbox t.b.v. inbouwthermostaat 4-gats met 2 stopkranen symmetry en wandsteun

Nieuw

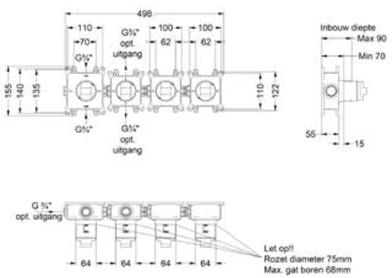

Wandsteun zowel links als rechts te monteren door box om te draaien

Omschrijving	Kleur	Artikelnummer	Prijs excl. BTW	Prijs incl. BTW
Inbouwbox t.b.v. inbouwthermostaat 4-gats met 2 stopkranen symmetry en wandsteun	Donker blauw	6299013	€ 619,01	€ 749,00

Totaalprijs inbouwthermostaat 4-gats met handdouche staafmodel, doucheslang symmetry en inbouwbox

CR Prijs excl. BTW € 990,08 Prijs incl. BTW € 1.198,00

MZ GN MP GK GM ZC Prijs excl. BTW € 1.213,22 Prijs incl. BTW € 1.468,00

Afbouwdeel inbouwthermostaat 5-gats symmetry incl baduitloop, verstelbare wandsteun, handdouche staafmodel en doucheslang 120 cm

Nieuw

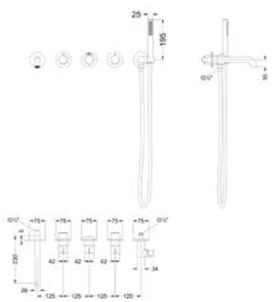

Wandsteun en baduitloop zowel links als rechts te monteren

Omschrijving	Kleur	Artikelnummer	Prijs excl. BTW	Prijs incl. BTW
Afbouwdeel inbouwthermostaat 5-gats symmetry incl. baduitloop met geïntegreerde wateruitlaat, verstelbare wandsteun, handdouche staafmodel en doucheslang 120 cm	Chroom	6302251	€ 449,59	€ 544,00
	Mat zwart PED	6302252	€ 697,52	€ 844,00
	Geborsteld nickel PVD	6302253	€ 697,52	€ 844,00
	Geborsteld mat goud PVD	6302254	€ 697,52	€ 844,00
	Geborsteld mat koper PVD	6302255	€ 697,52	€ 844,00
	Geborsteld metal black PVD	6302256	€ 697,52	€ 844,00
	Zwart chroom PVD	6302257	€ 697,52	€ 844,00

*** Leverbaar vanaf medio juni 2025**

Inbouwbox t.b.v. inbouwthermostaat 5-gats met 2 stopkranen symmetry, wandsteun en baduitloop

Nieuw

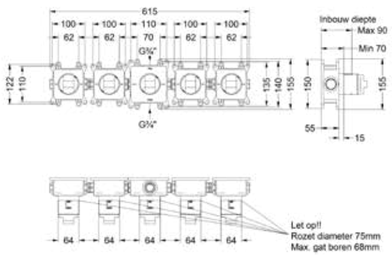

Wandsteun en baduitloop zowel links als rechts te monteren

Omschrijving	Kleur	Artikelnummer	Prijs excl. BTW	Prijs incl. BTW
Inbouwbox t.b.v. inbouwthermostaat 5-gats met 2 stopkranen symmetry, wandsteun en baduitloop	Donker blauw	6299014	€ 701,65	€ 849,00

Totaalprijs inbouwthermostaat 5-gats symmetry incl baduitloop, verstelbare wandsteun, handdouche staafmodel en doucheslang en inbouwbox

CR Prijs excl. BTW € 1.151,24 Prijs incl. BTW € 1.393,00

MZ GN MP GK GM ZC Prijs excl. BTW € 1.399,17 Prijs incl. BTW € 1.639,00

Badmengkraan vrijstaand met draaibare uitloop, slang 150 cm en staafhanddouche

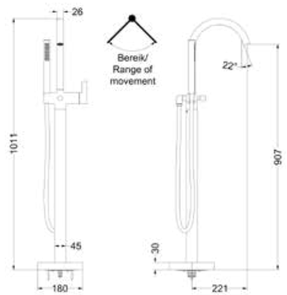

Omschrijving	Kleur	Artikelnummer	Prijs excl. BTW	Prijs incl. BTW
Badmengkraan vrijstaand met draaibare uitloop, slang 150 cm en staafhanddouche	Chroom	6303071	€ 785,12	€ 950,00
	Mat zwart PED	6303072	€ 1.073,55	€ 1.299,00
	Geborsteld nickel PVD	6303073	€ 1.073,55	€ 1.299,00
	Geborsteld mat goud PVD	6303074	€ 1.073,55	€ 1.299,00
	Geborsteld mat koper PVD	6303075	€ 1.073,55	€ 1.299,00
	Geborsteld metal black PVD	6303076	€ 1.073,55	€ 1.299,00
	Zwart chroom PVD	6303077	€ 1.073,55	€ 1.299,00

Inbouwbox t.b.v. vrijstaande badmengkraan

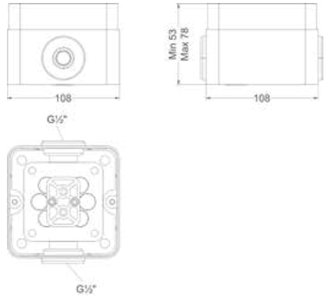

Omschrijving	Kleur	Artikelnummer	Prijs excl. BTW	Prijs incl. BTW
Inbouwbox t.b.v. vrijstaande badmengkraan	Donker blauw	6299012	€ 81,82	€ 99,00

Totaalprijs badmengkraan vrijstaand met draaibare uitloop, slang 150 cm, staafhanddouche en inbouwbox

CR Prijs excl. BTW € 866,94 Prijs incl. BTW € 1.049,00

MZ GN MP GK GM ZC Prijs excl. BTW € 1.155,37 Prijs incl. BTW € 1.398,00

Badmengkraan vrijstaand met draaibare uitloop, slang 150 cm en 3 standen handdouche

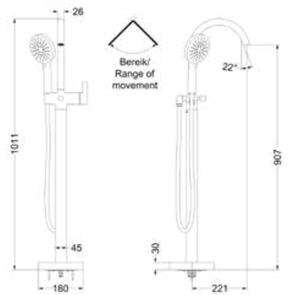

Omschrijving	Kleur	Artikelnummer	Prijs excl. BTW	Prijs incl. BTW
Badmengkraan vrijstaand met draaibare uitloop, slang 150 cm en 3 standen handdouche	Chroom	6303081	€ 785,12	€ 950,00
	Mat zwart PED	6303082	€ 1.073,55	€ 1.299,00
	Geborsteld nickel PVD	6303083	€ 1.073,55	€ 1.299,00
	Geborsteld mat goud PVD	6303084	€ 1.073,55	€ 1.299,00
	Geborsteld mat koper PVD	6303085	€ 1.073,55	€ 1.299,00
	Geborsteld metal black PVD	6303086	€ 1.073,55	€ 1.299,00

Inbouwbox t.b.v. vrijstaande badmengkraan

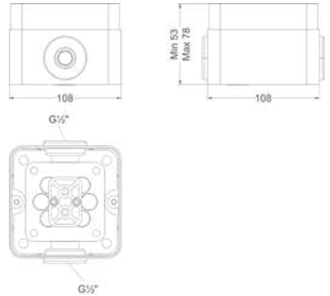

Omschrijving	Kleur	Artikelnummer	Prijs excl. BTW	Prijs incl. BTW
Inbouwbox t.b.v. vrijstaande badmengkraan	Donker blauw	6299012	€ 81,82	€ 99,00

Totaalprijs badmengkraan vrijstaand met draaibare uitloop, slang 150 cm, 3 standen handdouche en inbouwbox

CR Prijs excl. BTW € 866,94 Prijs incl. BTW € 1.049,00

MZ GN MP GK GM Prijs excl. BTW € 1.155,37 Prijs incl. BTW € 1.398,00

Badmengkraan vrijstaand met draaibare uitloop, slang 150 cm en satin spray handdouche

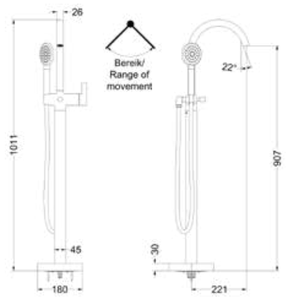

Omschrijving	Kleur	Artikelnummer	Prijs excl. BTW	Prijs incl. BTW
Badmengkraan vrijstaand met draaibare uitloop, slang 150 cm en satin spray handdouche	Chroom	6303011	€ 851,24	€ 1.030,00
	Mat zwart PED	6303012	€ 1.180,99	€ 1.429,00
	Geborsteld nickel PVD	6303013	€ 1.180,99	€ 1.429,00
	Geborsteld mat goud PVD	6303014	€ 1.180,99	€ 1.429,00
	Geborsteld mat koper PVD	6303015	€ 1.180,99	€ 1.429,00
	Geborsteld metal black PVD	6303016	€ 1.180,99	€ 1.429,00
	Zwart chroom PVD	6303017	€ 1.180,99	€ 1.429,00

Inbouwbox t.b.v. vrijstaande badmengkraan

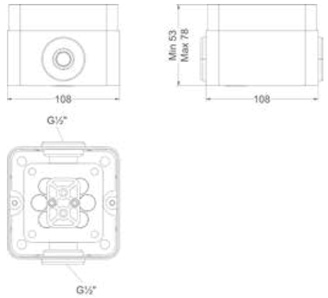

Omschrijving	Kleur	Artikelnummer	Prijs excl. BTW	Prijs incl. BTW
Inbouwbox t.b.v. vrijstaande badmengkraan	Donker blauw	6299012	€ 81,82	€ 99,00

Totaalprijs badmengkraan vrijstaand met draaibare uitloop, slang 150 cm, satin spray handdouche en inbouwbox

CR Prijs excl. BTW € 903,06 Prijs incl. BTW € 1.129,00

MZ GN MP GK GM ZC Prijs excl. BTW € 1.262,81 Prijs incl. BTW € 1.528,00

Vrijstaande baduitloop 1/2"

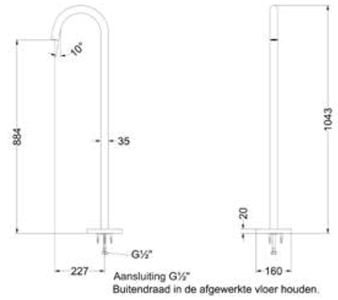

Omschrijving	Kleur	Artikelnummer	Prijs excl. BTW	Prijs incl. BTW
Vrijstaande baduitloop 1/2"	Chroom	6903001	€ 486,78	€ 589,00
	Mat zwart PED	6903002	€ 619,01	€ 749,00
	Geborsteld nickel PVD	6903003	€ 619,01	€ 749,00
	Geborsteld mat goud PVD	6903004	€ 619,01	€ 749,00
	Geborsteld mat koper PVD	6903005	€ 619,01	€ 749,00
	Geborsteld metal black PVD	6903006	€ 619,01	€ 749,00
	Zwart chroom PVD	6903007	€ 619,01	€ 749,00

Baduitloop 23 cm 1/2", inkortbaar

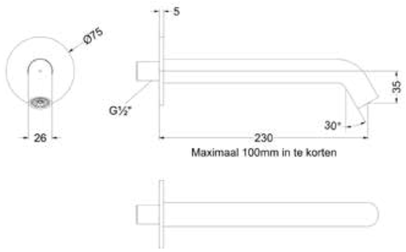

10 cm inkortbaar

Omschrijving	Kleur	Artikelnummer	Prijs excl. BTW	Prijs incl. BTW
Baduitloop 23 cm 1/2" aansluiting, inkortbaar	Chroom	6903051	€ 78,51	€ 95,00
	Mat zwart PED	6903052	€ 103,31	€ 125,00
	Geborsteld nickel PVD	6903053	€ 103,31	€ 125,00
	Geborsteld mat goud PVD	6903054	€ 103,31	€ 125,00
	Geborsteld mat koper PVD	6903055	€ 103,31	€ 125,00
	Geborsteld metal black PVD	6903056	€ 103,31	€ 125,00
	Zwart chroom PVD	6903057	€ 103,31	€ 125,00

FONTEINKRANEN
PACT

Fonteinkraan staand model S

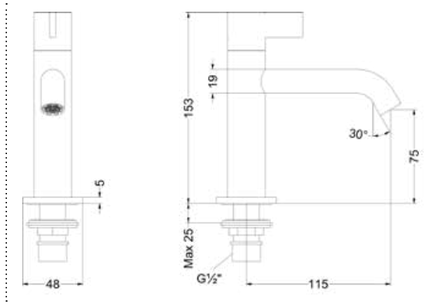

Omschrijving	Kleur	Artikelnummer	Prijs excl. BTW	Prijs incl. BTW
Fonteinkraan staand model S	Chroom	6402001	€ 90,08	€ 109,00
	Mat zwart PED	6402002	€ 131,40	€ 159,00
	Geborsteld nickel PVD	6402003	€ 131,40	€ 159,00
	Geborsteld mat goud PVD	6402004	€ 131,40	€ 159,00
	Geborsteld mat koper PVD	6402005	€ 131,40	€ 159,00
	Geborsteld metal black PVD	6402006	€ 131,40	€ 159,00
	Zwart chroom PVD	6402007	€ 131,40	€ 159,00

Fonteinkraan staand model L

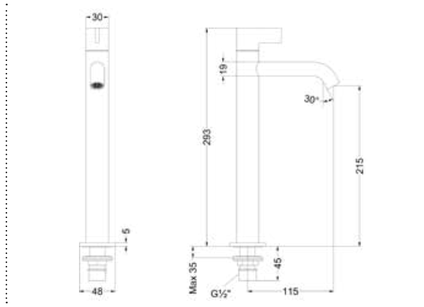

Omschrijving	Kleur	Artikelnummer	Prijs excl. BTW	Prijs incl. BTW
Fonteinkraan staand model L	Chroom	6402301	€ 147,93	€ 179,00
	Mat zwart PED	6402302	€ 189,26	€ 229,00
	Geborsteld nickel PVD	6402303	€ 189,26	€ 229,00
	Geborsteld mat goud PVD	6402304	€ 189,26	€ 229,00
	Geborsteld mat koper PVD	6402305	€ 189,26	€ 229,00
	Geborsteld metal black PVD	6402306	€ 189,26	€ 229,00
	Zwart chroom PVD	6402307	€ 189,26	€ 229,00

Fonteinkraan contour staand model S

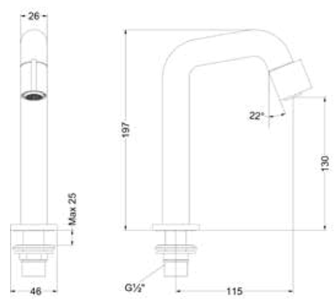

Omschrijving	Kleur	Artikelnummer	Prijs excl. BTW	Prijs incl. BTW
Fonteinkraan contour staand model S	Chroom	6402201	€ 123,14	€ 149,00
	Mat zwart PED	6402202	€ 164,46	€ 199,00
	Geborsteld nickel PVD	6402203	€ 164,46	€ 199,00
	Geborsteld mat goud PVD	6402204	€ 164,46	€ 199,00
	Geborsteld mat koper PVD	6402205	€ 164,46	€ 199,00
	Geborsteld metal black PVD	6402206	€ 164,46	€ 199,00
	Zwart chroom PVD	6402207	€ 164,46	€ 199,00

Fonteinkraan contour staand model L

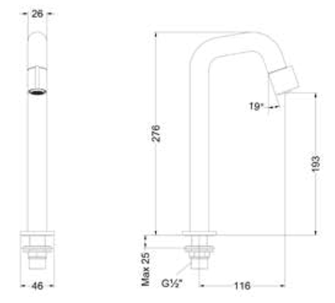

Omschrijving	Kleur	Artikelnummer	Prijs excl. BTW	Prijs incl. BTW
Fonteinkraan contour staand model L	Chroom	6402251	€ 139,67	€ 169,00
	Mat zwart PED	6402252	€ 180,99	€ 219,00
	Geborsteld nickel PVD	6402253	€ 180,99	€ 219,00
	Geborsteld mat goud PVD	6402254	€ 180,99	€ 219,00
	Geborsteld mat koper PVD	6402255	€ 180,99	€ 219,00
	Geborsteld metal black PVD	6402256	€ 180,99	€ 219,00
	Zwart chroom PVD	6402257	€ 180,99	€ 219,00

Fonteinkraan gebogen staand model S

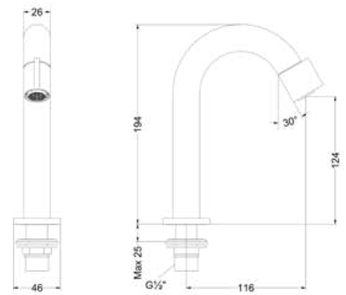

Omschrijving	Kleur	Artikelnummer	Prijs excl. BTW	Prijs incl. BTW
Fonteinkraan gebogen staand model S	Chroom	6402051	€ 106,61	€ 129,00
	Mat zwart PED	6402052	€ 147,93	€ 179,00
	Geborsteld nickel PVD	6402053	€ 147,93	€ 179,00
	Geborsteld mat goud PVD	6402054	€ 147,93	€ 179,00
	Geborsteld mat koper PVD	6402055	€ 147,93	€ 179,00
	Geborsteld metal black PVD	6402056	€ 147,93	€ 179,00
	Zwart chroom PVD	6402057	€ 147,93	€ 179,00

Fonteinkraan wandmodel inkortbaar

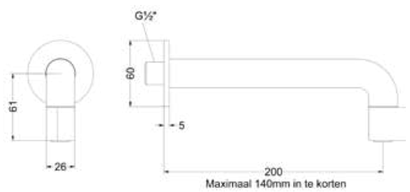

14 cm inkortbaar

Omschrijving	Kleur	Artikelnummer	Prijs excl. BTW	Prijs incl. BTW
Fonteinkraan wandmodel 1/2"aansluiting, inkortbaar	Chroom	6402101	€ 106,61	€ 129,00
	Mat zwart PED	6402102	€ 147,93	€ 179,00
	Geborsteld nickel PVD	6402103	€ 147,93	€ 179,00
	Geborsteld mat goud PVD	6402104	€ 147,93	€ 179,00
	Geborsteld mat koper PVD	6402105	€ 147,93	€ 179,00
	Geborsteld metal black PVD	6402106	€ 147,93	€ 179,00
	Zwart chroom PVD	6402107	€ 147,93	€ 179,00

Fonteinkraan met draaibare uitloop

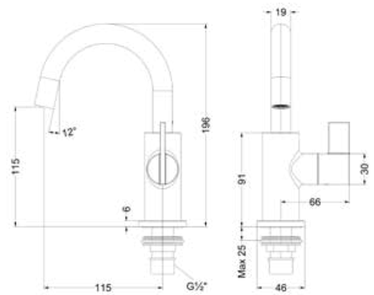

Omschrijving	Kleur	Artikelnummer	Prijs excl. BTW	Prijs incl. BTW
Fonteinkraan staand model met draaibare uitloop	Chroom	6402151	€ 147,93	€ 179,00
	Mat zwart PED	6402152	€ 189,26	€ 229,00
	Geborsteld nickel PVD	6402153	€ 189,26	€ 229,00
	Geborsteld mat goud PVD	6402154	€ 189,26	€ 229,00
	Geborsteld mat koper PVD	6402155	€ 189,26	€ 229,00
	Geborsteld metal black PVD	6402156	€ 189,26	€ 229,00
	Zwart chroom PVD	6402157	€ 189,26	€ 229,00

Flexibele aansluitslang 30 cm t.b.v. fonteinkraan

Omschrijving	Kleur	Artikelnummer	Prijs excl. BTW	Prijs incl. BTW
Flexibele colour matching aansluitslang 30 cm t.b.v. fonteinkraan	t.b.v. kleur chroom	6804451	€ 15,00	€ 18,15
	t.b.v. kleur mat zwart	6804452	€ 17,00	€ 20,57
	t.b.v. kleur geborsteld nickel	6804453	€ 20,00	€ 24,20
	t.b.v. kleur geborsteld mat goud	6804454	€ 20,00	€ 24,20
	t.b.v. kleur geborsteld mat koper	6804455	€ 20,00	€ 24,20
	t.b.v. kleur geborsteld metal black	6804456	€ 20,00	€ 24,20

Hoekstopkraan 1/2" 3/8

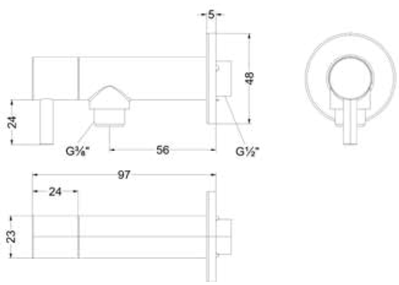

Omschrijving	Kleur	Artikelnummer	Prijs excl. BTW	Prijs incl. BTW
Hoekstopkraan 1/2" 3/8	Chroom	6901901	€ 40,50	€ 49,00
	Mat zwart PED	6901902	€ 81,82	€ 99,00
	Geborsteld nickel PVD	6901903	€ 81,82	€ 99,00
	Geborsteld mat goud PVD	6901904	€ 81,82	€ 99,00
	Geborsteld mat koper PVD	6901905	€ 81,82	€ 99,00
	Geborsteld metal black PVD	6901906	€ 81,82	€ 99,00
	Zwart chroom PVD	6901907	€ 81,82	€ 99,00

Designplug always open

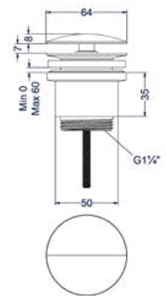

Omschrijving	Kleur	Artikelnummer	Prijs excl. BTW	Prijs incl. BTW
Designplug always open	Chroom	6901701	€ 40,50	€ 49,00
	Mat zwart PED	6901702	€ 81,82	€ 99,00
	Geborsteld nickel PVD	6901703	€ 81,82	€ 99,00
	Geborsteld mat goud PVD	6901704	€ 81,82	€ 99,00
	Geborsteld mat koper PVD	6901705	€ 81,82	€ 99,00
	Geborsteld metal black PVD	6901706	€ 81,82	€ 99,00
	Zwart chroom PVD	6901707	€ 81,82	€ 99,00

Design sifon laag model

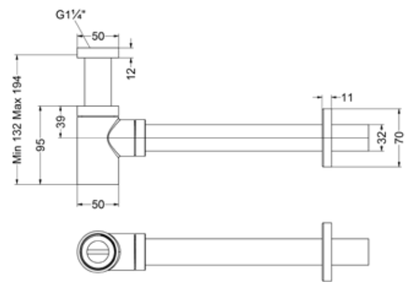

Omschrijving	Kleur	Artikelnummer	Prijs excl. BTW	Prijs incl. BTW
Design sifon laag model	Chroom	6901851	€ 65,29	€ 79,00
	Mat zwart PED	6901852	€ 123,14	€ 149,00
	Geborsteld nickel PVD	6901853	€ 123,14	€ 149,00
	Geborsteld mat goud PVD	6901854	€ 123,14	€ 149,00
	Geborsteld mat koper PVD	6901855	€ 123,14	€ 149,00
	Geborsteld metal black PVD	6901856	€ 123,14	€ 149,00
	Zwart chroom PVD	6901857	€ 123,14	€ 149,00

Combiset: Fonteinkraan staand model S, designplug always open & design sifon

Kleur	Artikelnummer	Prijs excl. BTW	Prijs incl. BTW
Chroom	6901411	€ 195,87	€ 237,00
Mat zwart PED	6901412	€ 336,36	€ 407,00
Geborsteld nickel PVD	6901413	€ 336,36	€ 407,00
Geborsteld mat goud PVD	6901414	€ 336,36	€ 407,00
Geborsteld mat koper PVD	6901415	€ 336,36	€ 407,00
Geborsteld metal black PVD	6901416	€ 336,36	€ 407,00
Zwart chroom PVD	6901417	€ 336,36	€ 407,00

Combiset: Fonteinkraan staand model L, designplug always open & design sifon

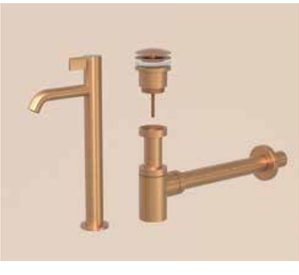

Kleur	Artikelnummer	Prijs excl. BTW	Prijs incl. BTW
Chroom	6901471	€ 253,72	€ 307,00
Mat zwart PED	6901472	€ 394,21	€ 477,00
Geborsteld nickel PVD	6901473	€ 394,21	€ 477,00
Geborsteld mat goud PVD	6901474	€ 394,21	€ 477,00
Geborsteld mat koper PVD	6901475	€ 394,21	€ 477,00
Geborsteld metal black PVD	6901476	€ 394,21	€ 477,00
Zwart chroom PVD	6901477	€ 394,21	€ 477,00

Combiset: Fonteinkraan contour staand model S, designplug always open & design sifon

Kleur	Artikelnummer	Prijs excl. BTW	Prijs incl. BTW
Chroom	6901451	€ 228,93	€ 277,00
Mat zwart PED	6901452	€ 369,42	€ 447,00
Geborsteld nickel PVD	6901453	€ 369,42	€ 447,00
Geborsteld mat goud PVD	6901454	€ 369,42	€ 447,00
Geborsteld mat koper PVD	6901455	€ 369,42	€ 447,00
Geborsteld metal black PVD	6901456	€ 369,42	€ 447,00
Zwart chroom PVD	6901457	€ 369,42	€ 447,00

Combiset: Fonteinkraan contour staand model L, designplug always open & design sifon

Kleur	Artikelnummer	Prijs excl. BTW	Prijs incl. BTW
Chroom	6901461	€ 245,45	€ 297,00
Mat zwart PED	6901462	€ 385,95	€ 467,00
Geborsteld nickel PVD	6901463	€ 385,95	€ 467,00
Geborsteld mat goud PVD	6901464	€ 385,95	€ 467,00
Geborsteld mat koper PVD	6901465	€ 385,95	€ 467,00
Geborsteld metal black PVD	6901466	€ 385,95	€ 467,00
Zwart chroom PVD	6901467	€ 385,95	€ 467,00

Combiset: Fonteinkraan gebogen staand model S, designplug always open & design sifon

Kleur	Artikelnummer	Prijs excl. BTW	Prijs incl. BTW
Chroom	6901421	€ 212,40	€ 257,00
Mat zwart PED	6901422	€ 352,89	€ 427,00
Geborsteld nickel PVD	6901423	€ 352,89	€ 427,00
Geborsteld mat goud PVD	6901424	€ 352,89	€ 427,00
Geborsteld mat koper PVD	6901425	€ 352,89	€ 427,00
Geborsteld metal black PVD	6901426	€ 352,89	€ 427,00
Zwart chroom PVD	6901427	€ 352,89	€ 427,00

Combiset: Fonteinkraan wandmodel inkortbaar, designplug always open & design sifon

Kleur	Artikelnummer	Prijs excl. BTW	Prijs incl. BTW
Chroom	6901431	€ 212,40	€ 257,00
Mat zwart PED	6901432	€ 352,89	€ 427,00
Geborsteld nickel PVD	6901433	€ 352,89	€ 427,00
Geborsteld mat goud PVD	6901434	€ 352,89	€ 427,00
Geborsteld mat koper PVD	6901435	€ 352,89	€ 427,00
Geborsteld metal black PVD	6901436	€ 352,89	€ 427,00
Zwart chroom PVD	6901437	€ 352,89	€ 427,00

Combiset: Fonteinkraan met draaibare uitloop, designplug always open & design sifon

Kleur	Artikelnummer	Prijs excl. BTW	Prijs incl. BTW
Chroom	6901441	€ 253,72	€ 307,00
Mat zwart PED	6901442	€ 394,21	€ 477,00
Geborsteld nickel PVD	6901443	€ 394,21	€ 477,00
Geborsteld mat goud PVD	6901444	€ 394,21	€ 477,00
Geborsteld mat koper PVD	6901445	€ 394,21	€ 477,00
Geborsteld metal black PVD	6901446	€ 394,21	€ 477,00
Zwart chroom PVD	6901447	€ 394,21	€ 477,00

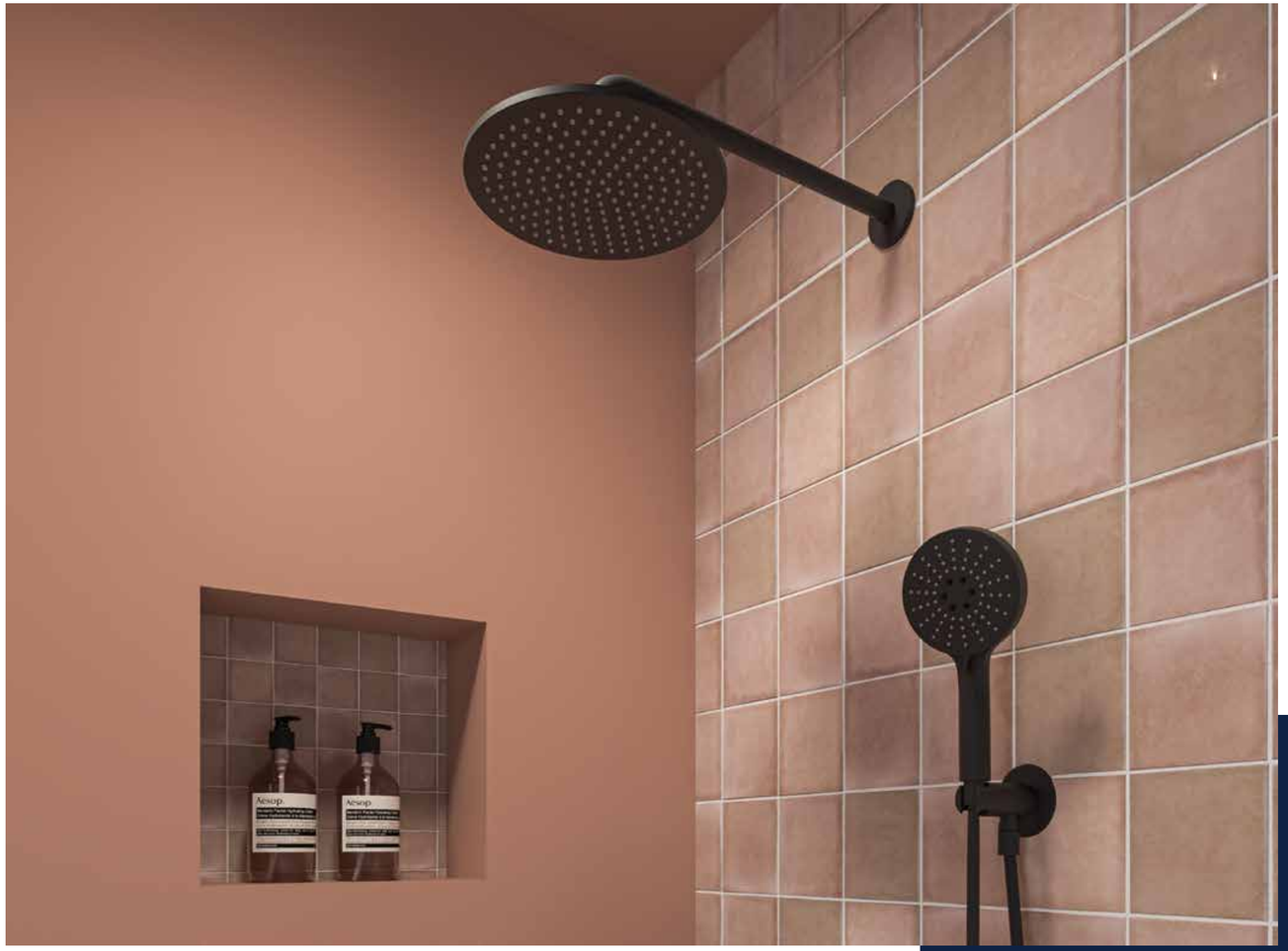

TOEBEHOREN
PACT

Hoofddouche slim 20 cm

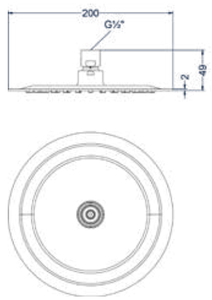

Omschrijving	Kleur	Artikelnummer	Prijs excl. BTW	Prijs incl. BTW
Hoofddouche slim 20 cm met antikalk nozzels, Eco-air	Chroom	6900501	€ 139,67	€ 169,00
	Mat zwart PED	6900502	€ 180,99	€ 219,00
	Geborsteld nickel PVD	6900503	€ 180,99	€ 219,00
	Geborsteld mat goud PVD	6900504	€ 180,99	€ 219,00
	Geborsteld mat koper PVD	6900505	€ 180,99	€ 219,00
	Geborsteld metal black PVD	6900506	€ 180,99	€ 219,00
Doorstroomtabel zie bladzijde 441	Zwart chroom PVD	6900507	€ 180,99	€ 219,00

Hoofddouche slim 25 cm

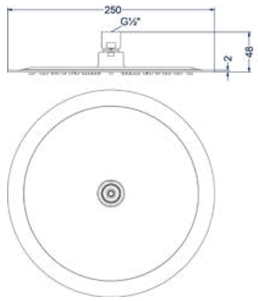

Omschrijving	Kleur	Artikelnummer	Prijs excl. BTW	Prijs incl. BTW
Hoofddouche slim 25 cm met antikalk nozzels, Eco-air	Chroom	6900551	€ 189,26	€ 229,00
	Mat zwart PED	6900552	€ 247,11	€ 299,00
	Geborsteld nickel PVD	6900553	€ 247,11	€ 299,00
	Geborsteld mat goud PVD	6900554	€ 247,11	€ 299,00
	Geborsteld mat koper PVD	6900555	€ 247,11	€ 299,00
	Geborsteld metal black PVD	6900556	€ 247,11	€ 299,00
Doorstroomtabel zie bladzijde 441	Zwart chroom PVD	6900557	€ 247,11	€ 299,00

Hoofddouche slim 30 cm

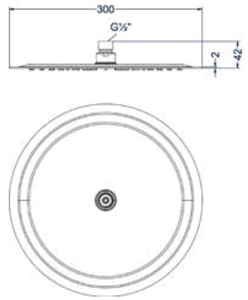

Omschrijving	Kleur	Artikelnummer	Prijs excl. BTW	Prijs incl. BTW
Hoofddouche slim 30 cm met antikalk nozzels, Eco-air	Chroom	6900601	€ 288,43	€ 349,00
	Mat zwart PED	6900602	€ 404,13	€ 489,00
	Geborsteld nickel PVD	6900603	€ 404,13	€ 489,00
	Geborsteld mat goud PVD	6900604	€ 404,13	€ 489,00
	Geborsteld mat koper PVD	6900605	€ 404,13	€ 489,00
	Geborsteld metal black PVD	6900606	€ 404,13	€ 489,00
Doorstroomtabel zie bladzijde 441	Zwart chroom PVD	6900607	€ 404,13	€ 489,00

Hoofddouche medium 20 cm

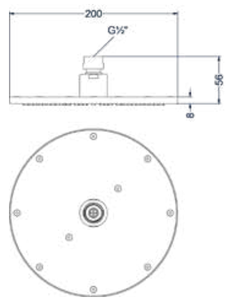

Omschrijving	Kleur	Artikelnummer	Prijs excl. BTW	Prijs incl. BTW
Hoofddouche medium 20 cm met antikalk nozzels	Chroom	6900651	€ 205,79	€ 249,00
	Mat zwart PED	6900652	€ 329,75	€ 399,00
	Geborsteld nickel PVD	6900653	€ 329,75	€ 399,00
	Geborsteld mat goud PVD	6900654	€ 329,75	€ 399,00
	Geborsteld mat koper PVD	6900655	€ 329,75	€ 399,00
	Geborsteld metal black PVD	6900656	€ 329,75	€ 399,00
Doorstroomtabel zie bladzijde 441	Zwart chroom PVD	6900657	€ 329,75	€ 399,00

Hoofddouche medium 25 cm

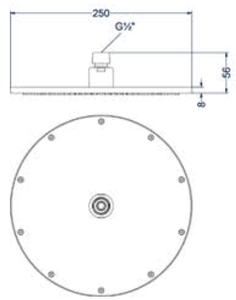

Omschrijving	Kleur	Artikelnummer	Prijs excl. BTW	Prijs incl. BTW
Hoofddouche medium 25 cm met antikalk nozzels	Chroom	6900701	€ 255,37	€ 309,00
	Mat zwart PED	6900702	€ 412,40	€ 499,00
	Geborsteld nickel PVD	6900703	€ 412,40	€ 499,00
	Geborsteld mat goud PVD	6900704	€ 412,40	€ 499,00
	Geborsteld mat koper PVD	6900705	€ 412,40	€ 499,00
	Geborsteld metal black PVD	6900706	€ 412,40	€ 499,00
Doorstroomtabel zie bladzijde 441	Zwart chroom PVD	6900707	€ 412,40	€ 499,00

Hoofddouche medium 30 cm

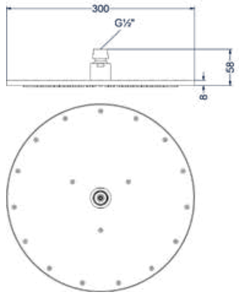

Omschrijving	Kleur	Artikelnummer	Prijs excl. BTW	Prijs incl. BTW
Hoofddouche medium 30 cm met antikalk nozzels	Chroom	6900751	€ 321,49	€ 389,00
	Mat zwart PED	6900752	€ 495,04	€ 599,00
	Geborsteld nickel PVD	6900753	€ 495,04	€ 599,00
	Geborsteld mat goud PVD	6900754	€ 495,04	€ 599,00
	Geborsteld mat koper PVD	6900755	€ 495,04	€ 599,00
	Geborsteld metal black PVD	6900756	€ 495,04	€ 599,00
Doorstroomtabel zie bladzijde 441	Zwart chroom PVD	6900757	€ 495,04	€ 599,00

Hoofddouche HALO wandmodel 32 cm

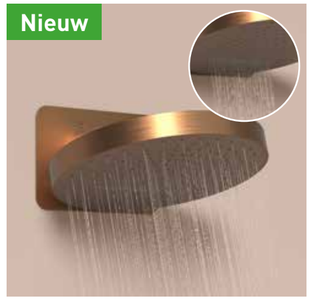

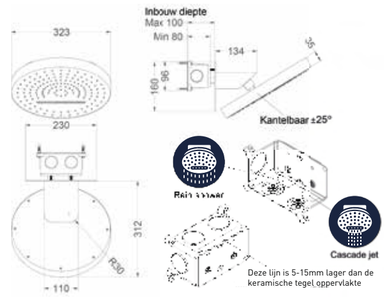

Zie straalvoorbeeld

Omschrijving	Kleur	Artikelnummer	Prijs excl. BTW	Prijs incl. BTW
Hoofddouche HALO wandmodel 32 cm rond met dual function, regendouche en cascade jet, inclusief wandbeugel en inbouwbox	Chroom	6904001	€ 742,98	€ 899,00
	Mat zwart PED	6904002	€ 974,38	€ 1.179,00
	Geborsteld nickel PVD	6904003	€ 974,38	€ 1.179,00
	Geborsteld mat goud PVD	6904004	€ 974,38	€ 1.179,00
	Geborsteld mat koper PVD	6904005	€ 974,38	€ 1.179,00
	Geborsteld metal black PVD	6904006	€ 974,38	€ 1.179,00
Doorstroomtabel zie bladzijde 441	Zwart chroom PVD	6904007	€ 974,38	€ 1.179,00

Wandarm 40 cm 1/2"

Omschrijving	Kleur	Artikelnummer	Prijs excl. BTW	Prijs incl. BTW
Wandarm 40 cm 1/2"	Chroom	6901551	€ 81,82	€ 99,00
	Mat zwart PED	6901552	€ 123,14	€ 149,00
	Geborsteld nickel PVD	6901553	€ 123,14	€ 149,00
	Geborsteld mat goud PVD	6901554	€ 123,14	€ 149,00
	Geborsteld mat koper PVD	6901555	€ 123,14	€ 149,00
	Geborsteld metal black PVD	6901556	€ 123,14	€ 149,00
	Zwart chroom PVD	6901557	€ 123,14	€ 149,00

Plafondbuis 15 cm 1/2"

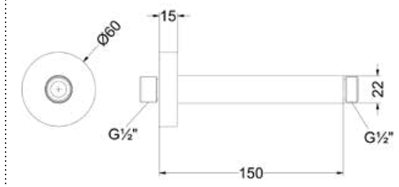

Omschrijving	Kleur	Artikelnummer	Prijs excl. BTW	Prijs incl. BTW
Plafondbuis 15 cm 1/2"	Chroom	6901601	€ 81,82	€ 99,00
	Mat zwart PED	6901602	€ 123,14	€ 149,00
	Geborsteld nickel PVD	6901603	€ 123,14	€ 149,00
	Geborsteld mat goud PVD	6901604	€ 123,14	€ 149,00
	Geborsteld mat koper PVD	6901605	€ 123,14	€ 149,00
	Geborsteld metal black PVD	6901606	€ 123,14	€ 149,00
	Zwart chroom PVD	6901607	€ 123,14	€ 149,00

Plafondbuis 30 cm 1/2"

Omschrijving	Kleur	Artikelnummer	Prijs excl. BTW	Prijs incl. BTW
Plafondbuis 30 cm 1/2"	Chroom	6901651	€ 81,82	€ 99,00
	Mat zwart PED	6901652	€ 123,14	€ 149,00
	Geborsteld nickel PVD	6901653	€ 123,14	€ 149,00
	Geborsteld mat goud PVD	6901654	€ 123,14	€ 149,00
	Geborsteld mat koper PVD	6901655	€ 123,14	€ 149,00
	Geborsteld metal black PVD	6901656	€ 123,14	€ 149,00
	Zwart chroom PVD	6901657	€ 123,14	€ 149,00

Handdouche staafmodel met antikalk nozzels

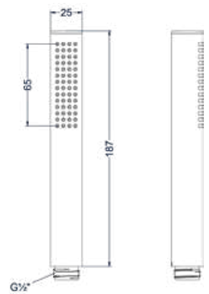

Zie straalvoorbeeld

Omschrijving	Kleur	Artikelnummer	Prijs excl. BTW	Prijs incl. BTW
Handdouche staafmodel met antikalk nozzels	Chroom	6900351	€ 48,76	€ 59,00
	Mat zwart PED	6900352	€ 90,08	€ 109,00
	Geborsteld nickel PVD	6900353	€ 90,08	€ 109,00
	Geborsteld mat goud PVD	6900354	€ 90,08	€ 109,00
	Geborsteld mat koper PVD	6900355	€ 90,08	€ 109,00
	Geborsteld metal black PVD	6900356	€ 90,08	€ 109,00
Doorstroomtabel zie bladzijde 441	Zwart chroom PVD	6900357	€ 90,08	€ 109,00

Handdouche verstelbaar 3-standen

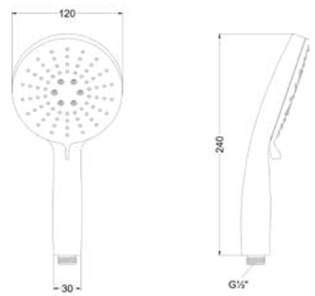

Zie straalvoorbeeld

Omschrijving	Kleur	Artikelnummer	Prijs excl. BTW	Prijs incl. BTW
Handdouche verstelbaar 3-standen met antikalk nozzels van ABS kunststof	Chroom	6900401	€ 48,76	€ 59,00
	Mat zwart PED	6900402	€ 90,08	€ 109,00
	Geborsteld nickel PVD	6900403	€ 90,08	€ 109,00
	Geborsteld mat goud PVD	6900404	€ 90,08	€ 109,00
	Geborsteld mat koper PVD	6900405	€ 90,08	€ 109,00
Doorstroomtabel zie bladzijde 441	Geborsteld metal black PVD	6900406	€ 90,08	€ 109,00

Handdouche rond 9 cm, satin spray

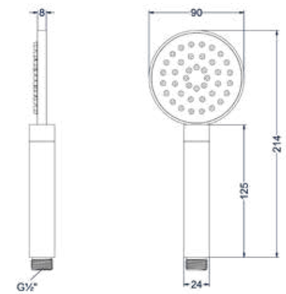

Zie straalvoorbeeld

Omschrijving	Kleur	Artikelnummer	Prijs excl. BTW	Prijs incl. BTW
Handdouche rond 9 cm, satin spray met antikalk nozzels	Chroom	6900451	€ 139,67	€ 169,00
	Mat zwart PED	6900452	€ 197,52	€ 239,00
	Geborsteld nickel PVD	6900453	€ 197,52	€ 239,00
	Geborsteld mat goud PVD	6900454	€ 197,52	€ 239,00
	Geborsteld mat koper PVD	6900455	€ 197,52	€ 239,00
	Geborsteld metal black PVD	6900456	€ 197,52	€ 239,00
Doorstroomtabel zie bladzijde 441	Zwart chroom PVD	6900457	€ 197,52	€ 239,00

Doucheslang smooth 120 cm

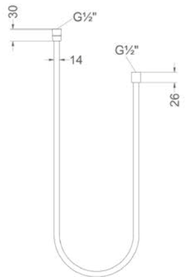

Omschrijving	Kleur	Artikelnummer	Prijs excl. BTW	Prijs incl. BTW
Doucheslang smooth 120 cm	Chroom	6900801	€ 19,83	€ 24,00
	Mat zwart PED	6900802	€ 36,36	€ 44,00
	Geborsteld nickel PVD	6900803	€ 36,36	€ 44,00
	Geborsteld mat goud PVD	6900804	€ 36,36	€ 44,00
	Geborsteld mat koper PVD	6900805	€ 36,36	€ 44,00
	Geborsteld metal black PVD	6900806	€ 36,36	€ 44,00
	Zwart chroom PVD	6900807	€ 36,36	€ 44,00

Doucheslang smooth 150 cm

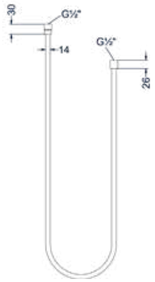

Omschrijving	Kleur	Artikelnummer	Prijs excl. BTW	Prijs incl. BTW
Doucheslang smooth 150 cm	Chroom	6900251	€ 23,97	€ 29,00
	Mat zwart PED	6900252	€ 40,50	€ 49,00
	Geborsteld nickel PVD	6900253	€ 40,50	€ 49,00
	Geborsteld mat goud PVD	6900254	€ 40,50	€ 49,00
	Geborsteld mat koper PVD	6900255	€ 40,50	€ 49,00
	Geborsteld metal black PVD	6900256	€ 40,50	€ 49,00
	Zwart chroom PVD	6900257	€ 40,50	€ 49,00

Doucheslang smooth 200 cm

Omschrijving	Kleur	Artikelnummer	Prijs excl. BTW	Prijs incl. BTW
Doucheslang smooth 200 cm	Chroom	6900851	€ 32,23	€ 39,00
	Mat zwart PED	6900852	€ 57,02	€ 69,00
	Geborsteld nickel PVD	6900853	€ 57,02	€ 69,00
	Geborsteld mat goud PVD	6900854	€ 57,02	€ 69,00
	Geborsteld mat koper PVD	6900855	€ 57,02	€ 69,00
	Geborsteld metal black PVD	6900856	€ 57,02	€ 69,00
	Zwart chroom PVD	6900857	€ 57,02	€ 69,00

Uittrekbare slangdoorvoerset badrandmontage tbv handdouche

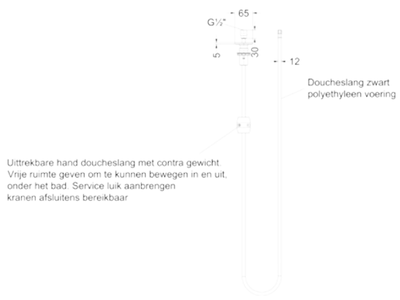

Omschrijving	Kleur	Artikelnummer	Prijs excl. BTW	Prijs incl. BTW
Uittrekbare slangdoorvoerset badrandmontage tbv handdouche met antikalk nozzels	Chroom	6902001	€ 73,55	€ 89,00
	Mat zwart PED	6902002	€ 114,88	€ 139,00
	Geborsteld nickel PVD	6902003	€ 114,88	€ 139,00
	Geborsteld mat goud PVD	6902004	€ 114,88	€ 139,00
* Handdouche niet inbegrepen.	Geborsteld mat koper PVD	6902005	€ 114,88	€ 139,00
	Geborsteld metal black PVD	6902006	€ 114,88	€ 139,00
*** Leverbaar vanaf medio augustus 2025**	Zwart chroom PVD	6902007	€ 114,88	€ 139,00

Wandsteun

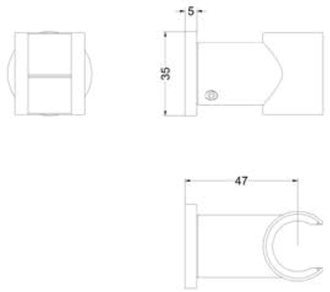

Omschrijving	Kleur	Artikelnummer	Prijs excl. BTW	Prijs incl. BTW
Wandsteun	Chroom	6900101	€ 32,23	€ 39,00
	Mat zwart PED	6900102	€ 65,29	€ 79,00
	Geborsteld nickel PVD	6900103	€ 65,29	€ 79,00
	Geborsteld mat goud PVD	6900104	€ 65,29	€ 79,00
	Geborsteld mat koper PVD	6900105	€ 65,29	€ 79,00
	Geborsteld metal black PVD	6900106	€ 65,29	€ 79,00
	Zwart chroom PVD	6900107	€ 65,29	€ 79,00

Wanduitlaat 1/2"

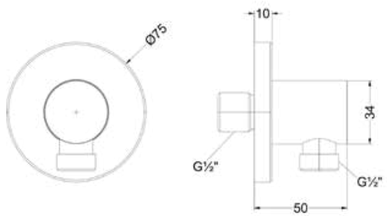

Omschrijving	Kleur	Artikelnummer	Prijs excl. BTW	Prijs incl. BTW
Wanduitlaat 1/2"	Chroom	6900151	€ 32,23	€ 39,00
	Mat zwart PED	6900152	€ 65,29	€ 79,00
	Geborsteld nickel PVD	6900153	€ 65,29	€ 79,00
	Geborsteld mat goud PVD	6900154	€ 65,29	€ 79,00
	Geborsteld mat koper PVD	6900155	€ 65,29	€ 79,00
	Geborsteld metal black PVD	6900156	€ 65,29	€ 79,00
	Zwart chroom PVD	6900157	€ 65,29	€ 79,00

Wandsteun met geïntegreerde wateruitlaat 1/2"

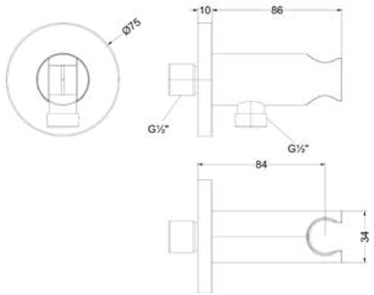

Omschrijving	Kleur	Artikelnummer	Prijs excl. BTW	Prijs incl. BTW
Wandsteun met geïntegreerde wateruitlaat 1/2"	Chroom	6900201	€ 65,29	€ 79,00
	Mat zwart PED	6900202	€ 106,61	€ 129,00
	Geborsteld nickel PVD	6900203	€ 106,61	€ 129,00
	Geborsteld mat goud PVD	6900204	€ 106,61	€ 129,00
	Geborsteld mat koper PVD	6900205	€ 106,61	€ 129,00
	Geborsteld metal black PVD	6900206	€ 106,61	€ 129,00
	Zwart chroom PVD	6900207	€ 106,61	€ 129,00

Verstelbare wandsteun

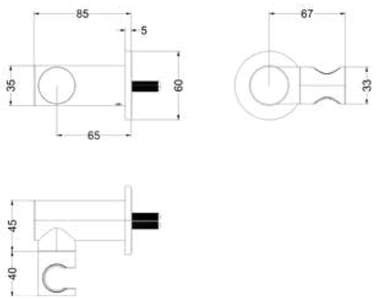

Omschrijving	Kleur	Artikelnummer	Prijs excl. BTW	Prijs incl. BTW
Verstelbare wandsteun	Chroom	6900951	€ 65,29	€ 79,00
	Mat zwart PED	6900952	€ 90,08	€ 109,00
	Geborsteld nickel PVD	6900953	€ 90,08	€ 109,00
	Geborsteld mat goud PVD	6900954	€ 90,08	€ 109,00
	Geborsteld mat koper PVD	6900955	€ 90,08	€ 109,00
	Geborsteld metal black PVD	6900956	€ 90,08	€ 109,00
	Zwart chroom PVD	6900957	€ 90,08	€ 109,00

*** Leverbaar vanaf medio juni 2025**

Verstelbare wandsteun met geïntegreerde wateruitlaat 1/2”

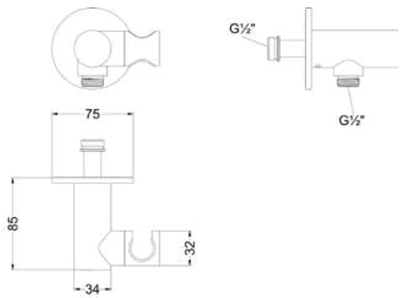

Omschrijving	Kleur	Artikelnummer	Prijs excl. BTW	Prijs incl. BTW
Verstelbare wandsteun met geïntegreerde wateruitlaat 1/2”	Chroom	6900901	€ 81,82	€ 99,00
	Mat zwart PED	6900902	€ 123,14	€ 149,00
	Geborsteld nickel PVD	6900903	€ 123,14	€ 149,00
	Geborsteld mat goud PVD	6900904	€ 123,14	€ 149,00
	Geborsteld mat koper PVD	6900905	€ 123,14	€ 149,00
	Geborsteld metal black PVD	6900906	€ 123,14	€ 149,00
	Zwart chroom PVD	6900907	€ 123,14	€ 149,00

*** Leverbaar vanaf medio juni 2025**

Glijstang 80 cm

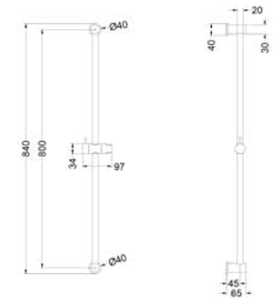

Omschrijving	Kleur	Artikelnummer	Prijs excl. BTW	Prijs incl. BTW
Glijstang 80 cm	Chroom	6900001	€ 164,46	€ 199,00
	Mat zwart PED	6900002	€ 247,11	€ 299,00
	Geborsteld nickel PVD	6900003	€ 247,11	€ 299,00
	Geborsteld mat goud PVD	6900004	€ 247,11	€ 299,00
	Geborsteld mat koper PVD	6900005	€ 247,11	€ 299,00
	Geborsteld metal black PVD	6900006	€ 247,11	€ 299,00
	Zwart chroom PVD	6900007	€ 247,11	€ 299,00

Glijstang 80 cm met geïntegreerde wateruitlaat

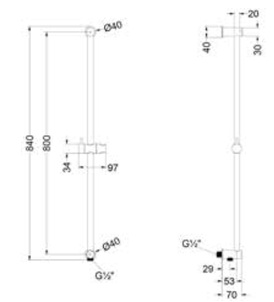

Omschrijving	Kleur	Artikelnummer	Prijs excl. BTW	Prijs incl. BTW
Glijstang 80 cm met geïntegreerde wateruitlaat	Chroom	6900051	€ 180,99	€ 219,00
	Mat zwart PED	6900052	€ 271,90	€ 329,00
	Geborsteld nickel PVD	6900053	€ 271,90	€ 329,00
	Geborsteld mat goud PVD	6900054	€ 271,90	€ 329,00
	Geborsteld mat koper PVD	6900055	€ 271,90	€ 329,00
	Geborsteld metal black PVD	6900056	€ 271,90	€ 329,00
	Zwart chroom PVD	6900057	€ 271,90	€ 329,00

Glijstangset met handdouche staafmodel en doucheslang 150 cm

Kleur	Artikelnummer	Prijs excl. BTW	Prijs incl. BTW
Chroom	6901151	€ 237,19	€ 287,00
Mat zwart PED	6901152	€ 377,69	€ 457,00
Geborsteld nickel PVD	6901153	€ 377,69	€ 457,00
Geborsteld mat goud PVD	6901154	€ 377,69	€ 457,00
Geborsteld mat koper PVD	6901155	€ 377,69	€ 457,00
Geborsteld metal black PVD	6901156	€ 377,69	€ 457,00
Zwart chroom PVD	6901157	€ 377,69	€ 457,00

Glijstangset met handdouche verstelbaar 3 standen en doucheslang 150 cm

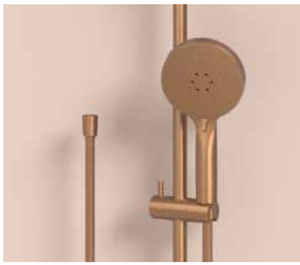

Kleur	Artikelnummer	Prijs excl. BTW	Prijs incl. BTW
Chroom	6901141	€ 237,19	€ 287,00
Mat zwart PED	6901142	€ 377,69	€ 457,00
Geborsteld nickel PVD	6901143	€ 377,69	€ 457,00
Geborsteld mat goud PVD	6901144	€ 377,69	€ 457,00
Geborsteld mat koper PVD	6901145	€ 377,69	€ 457,00
Geborsteld metal black PVD	6901146	€ 377,69	€ 457,00

Glijstangset met handdouche rond satin spray en doucheslang 150 cm

Kleur	Artikelnummer	Prijs excl. BTW	Prijs incl. BTW
Chroom	6901131	€ 328,10	€ 397,00
Mat zwart PED	6901132	€ 485,12	€ 587,00
Geborsteld nickel PVD	6901133	€ 485,12	€ 587,00
Geborsteld mat goud PVD	6901134	€ 485,12	€ 587,00
Geborsteld mat koper PVD	6901135	€ 485,12	€ 587,00
Geborsteld metal black PVD	6901136	€ 485,12	€ 587,00
Zwart chroom PVD	6901137	€ 485,12	€ 587,00

Handdoucheset staafmodel met verstelbare wandsteun en doucheslang 120 cm

Kleur	Artikelnummer	Prijs excl. BTW	Prijs incl. BTW
Chroom	6901121	€ 133,88	€ 162,00
Mat zwart PED	6901122	€ 216,53	€ 262,00
Geborsteld nickel PVD	6901123	€ 216,53	€ 262,00
Geborsteld mat goud PVD	6901124	€ 216,53	€ 262,00
Geborsteld mat koper PVD	6901125	€ 216,53	€ 262,00
Geborsteld metal black PVD	6901126	€ 216,53	€ 262,00
Zwart chroom PVD	6901127	€ 216,53	€ 262,00

Handdoucheset verstelbaar 3 standen met verstelbare wandsteun en doucheslang 120 cm

Kleur	Artikelnummer	Prijs excl. BTW	Prijs incl. BTW
Chroom	6901111	€ 133,88	€ 162,00
Mat zwart PED	6901112	€ 216,53	€ 262,00
Geborsteld nickel PVD	6901113	€ 216,53	€ 262,00
Geborsteld mat goud PVD	6901114	€ 216,53	€ 262,00
Geborsteld mat koper PVD	6901115	€ 216,53	€ 262,00
Geborsteld metal black PVD	6901116	€ 216,53	€ 262,00

Handdoucheset rond satin spray met verstelbare wandsteun en doucheslang 120 cm

Kleur	Artikelnummer	Prijs excl. BTW	Prijs incl. BTW
Chroom	6901101	€ 224,79	€ 272,00
Mat zwart PED	6901102	€ 323,97	€ 392,00
Geborsteld nickel PVD	6901103	€ 323,97	€ 392,00
Geborsteld mat goud PVD	6901104	€ 323,97	€ 392,00
Geborsteld mat koper PVD	6901105	€ 323,97	€ 392,00
Geborsteld metal black PVD	6901106	€ 323,97	€ 392,00
Zwart chroom PVD	6901107	€ 323,97	€ 392,00

Badoverloopset

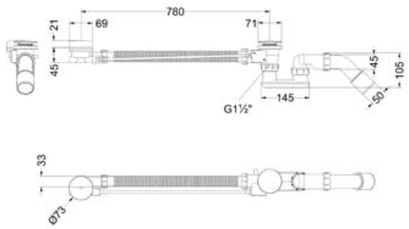

Omschrijving	Kleur	Artikelnummer	Prijs excl. BTW	Prijs incl. BTW
Badoverloopset incl. sifon	Chroom	6903101	€ 98,35	€ 119,00
	Mat zwart PED	6903102	€ 128,10	€ 155,00
	Geborsteld nickel PVD	6903103	€ 128,10	€ 155,00
	Geborsteld mat goud PVD	6903104	€ 128,10	€ 155,00
	Geborsteld mat koper PVD	6903105	€ 128,10	€ 155,00
	Geborsteld metal black PVD	6903106	€ 128,10	€ 155,00
	Zwart chroom PVD	6903107	€ 128,10	€ 155,00

Badoverloop-vulcombinatie

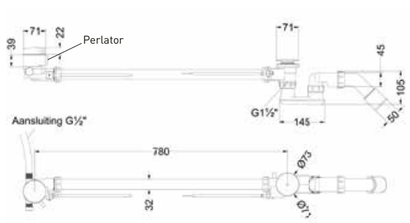

Omschrijving	Kleur	Artikelnummer	Prijs excl. BTW	Prijs incl. BTW
Badoverloop-vulcombinatie incl. sifon	Chroom	6903151	€ 227,27	€ 275,00
	Mat zwart PED	6903152	€ 301,65	€ 365,00
	Geborsteld nickel PVD	6903153	€ 301,65	€ 365,00
	Geborsteld mat goud PVD	6903154	€ 301,65	€ 365,00
	Geborsteld mat koper PVD	6903155	€ 301,65	€ 365,00
	Geborsteld metal black PVD	6903156	€ 301,65	€ 365,00
	Zwart chroom PVD	6903157	€ 301,65	€ 365,00

Baduitloop 23 cm 1/2", inkortbaar

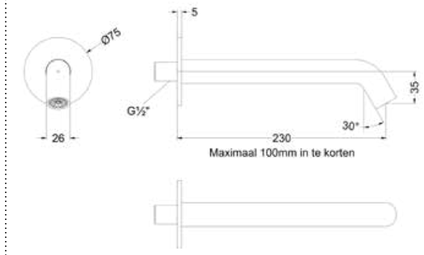

10 cm inkortbaar

Omschrijving	Kleur	Artikelnummer	Prijs excl. BTW	Prijs incl. BTW
Baduitloop 23 cm 1/2" aansluiting, inkortbaar	Chroom	6903051	€ 78,51	€ 95,00
	Mat zwart PED	6903052	€ 103,31	€ 125,00
	Geborsteld nickel PVD	6903053	€ 103,31	€ 125,00
	Geborsteld mat goud PVD	6903054	€ 103,31	€ 125,00
	Geborsteld mat koper PVD	6903055	€ 103,31	€ 125,00
	Geborsteld metal black PVD	6903056	€ 103,31	€ 125,00
	Zwart chroom PVD	6903057	€ 103,31	€ 125,00

Designplug always open

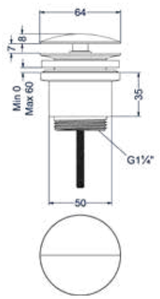

Omschrijving	Kleur	Artikelnummer	Prijs excl. BTW	Prijs incl. BTW
Designplug always open	Chroom	6901701	€ 40,50	€ 49,00
	Mat zwart PED	6901702	€ 81,82	€ 99,00
	Geborsteld nickel PVD	6901703	€ 81,82	€ 99,00
	Geborsteld mat goud PVD	6901704	€ 81,82	€ 99,00
	Geborsteld mat koper PVD	6901705	€ 81,82	€ 99,00
	Geborsteld metal black PVD	6901706	€ 81,82	€ 99,00
	Zwart chroom PVD	6901707	€ 81,82	€ 99,00

Designplug stop&go

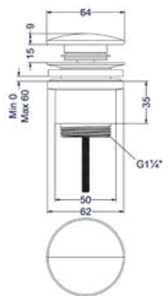

Omschrijving	Kleur	Artikelnummer	Prijs excl. BTW	Prijs incl. BTW
Designplug stop&go	Chroom	6901751	€ 40,50	€ 49,00
	Mat zwart PED	6901752	€ 81,82	€ 99,00
	Geborsteld nickel PVD	6901753	€ 81,82	€ 99,00
	Geborsteld mat goud PVD	6901754	€ 81,82	€ 99,00
	Geborsteld mat koper PVD	6901755	€ 81,82	€ 99,00
	Geborsteld metal black PVD	6901756	€ 81,82	€ 99,00
	Zwart chroom PVD	6901757	€ 81,82	€ 99,00

Design sifon hoog model

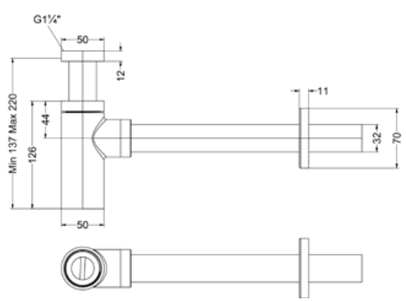

Omschrijving	Kleur	Artikelnummer	Prijs excl. BTW	Prijs incl. BTW
Design sifon hoog model	Chroom	6901801	€ 81,82	€ 99,00
	Mat zwart PED	6901802	€ 139,67	€ 169,00
	Geborsteld nickel PVD	6901803	€ 139,67	€ 169,00
	Geborsteld mat goud PVD	6901804	€ 139,67	€ 169,00
	Geborsteld mat koper PVD	6901805	€ 139,67	€ 169,00
	Geborsteld metal black PVD	6901806	€ 139,67	€ 169,00
	Zwart chroom PVD	6901807	€ 139,67	€ 169,00

Design sifon laag model

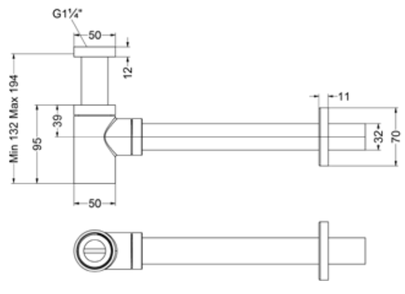

Omschrijving	Kleur	Artikelnummer	Prijs excl. BTW	Prijs incl. BTW
Design sifon laag model	Chroom	6901851	€ 65,29	€ 79,00
	Mat zwart PED	6901852	€ 123,14	€ 149,00
	Geborsteld nickel PVD	6901853	€ 123,14	€ 149,00
	Geborsteld mat goud PVD	6901854	€ 123,14	€ 149,00
	Geborsteld mat koper PVD	6901855	€ 123,14	€ 149,00
	Geborsteld metal black PVD	6901856	€ 123,14	€ 149,00
	Zwart chroom PVD	6901857	€ 123,14	€ 149,00

Hoekstopkraan 1/2" 3/8

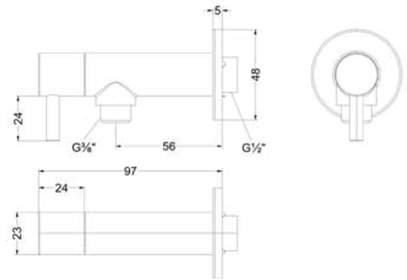

Omschrijving	Kleur	Artikelnummer	Prijs excl. BTW	Prijs incl. BTW
Hoekstopkraan 1/2" 3/8	Chroom	6901901	€ 40,50	€ 49,00
	Mat zwart PED	6901902	€ 81,82	€ 99,00
	Geborsteld nickel PVD	6901903	€ 81,82	€ 99,00
	Geborsteld mat goud PVD	6901904	€ 81,82	€ 99,00
	Geborsteld mat koper PVD	6901905	€ 81,82	€ 99,00
	Geborsteld metal black PVD	6901906	€ 81,82	€ 99,00
	Zwart chroom PVD	6901907	€ 81,82	€ 99,00

Flexibele aansluitslang 30 cm t.b.v. fonteinkraan

Omschrijving	Kleur	Artikelnummer	Prijs excl. BTW	Prijs incl. BTW
Flexibele colour matching aansluitslang 30 cm t.b.v. fonteinkraan	t.b.v. kleur chroom	6804451	€ 15,00	€ 18,15
	t.b.v. kleur mat zwart	6804452	€ 17,00	€ 20,57
	t.b.v. kleur geborsteld nickel	6804453	€ 20,00	€ 24,20
	t.b.v. kleur geborsteld mat goud	6804454	€ 20,00	€ 24,20
	t.b.v. kleur geborsteld mat koper	6804455	€ 20,00	€ 24,20
	t.b.v. kleur geborsteld metal black	6804456	€ 20,00	€ 24,20

ACCESSOIRES
PACT

Accessoireset AS1

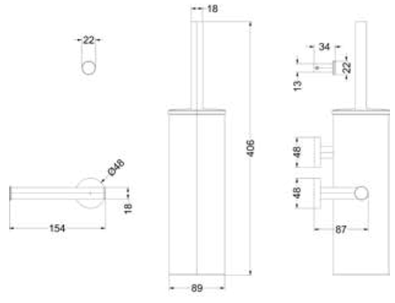

Omschrijving	Kleur	Artikelnummer	Prijs excl. BTW	Prijs incl. BTW
Accessoireset AS1: Borstelgarnituur wandmodel, handdoekhaak klein en toiletrolhouder	Chroom	6901161	€ 206,61	€ 250,00
	Mat zwart PED	6901162	€ 301,65	€ 365,00
	Geborsteld nickel PVD	6901163	€ 301,65	€ 365,00
	Geborsteld mat goud PVD	6901164	€ 301,65	€ 365,00
	Geborsteld mat koper PVD	6901165	€ 301,65	€ 365,00
	Geborsteld metal black PVD	6901166	€ 301,65	€ 365,00
Losse toiletborstelkop zie bladzijde 318	Zwart chroom PVD	6901167	€ 301,65	€ 365,00

Badgreep 30 cm

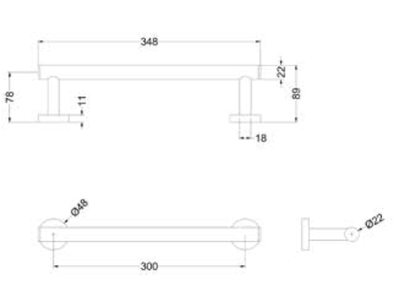

Omschrijving	Kleur	Artikelnummer	Prijs excl. BTW	Prijs incl. BTW
Badgreep 30 cm	Chroom	6500001	€ 123,14	€ 149,00
	Mat zwart PED	6500002	€ 147,93	€ 179,00
	Geborsteld nickel PVD	6500003	€ 147,93	€ 179,00
	Geborsteld mat goud PVD	6500004	€ 147,93	€ 179,00
	Geborsteld mat koper PVD	6500005	€ 147,93	€ 179,00
	Geborsteld metal black PVD	6500006	€ 147,93	€ 179,00
	Zwart chroom PVD	6500007	€ 147,93	€ 179,00

Wandhanddoekrek 60 cm enkel

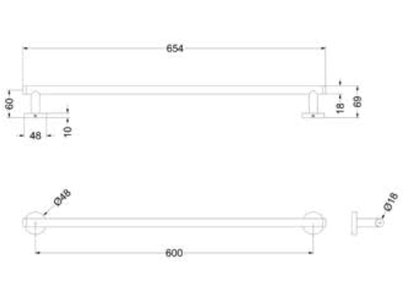

Omschrijving	Kleur	Artikelnummer	Prijs excl. BTW	Prijs incl. BTW
Wandhanddoekrek 60 cm enkel	Chroom	6500051	€ 65,29	€ 79,00
	Mat zwart PED	6500052	€ 106,61	€ 129,00
	Geborsteld nickel PVD	6500053	€ 106,61	€ 129,00
	Geborsteld mat goud PVD	6500054	€ 106,61	€ 129,00
	Geborsteld mat koper PVD	6500055	€ 106,61	€ 129,00
	Geborsteld metal black PVD	6500056	€ 106,61	€ 129,00
	Zwart chroom PVD	6500057	€ 106,61	€ 129,00

Wandhanddoekrek 60 cm dubbel

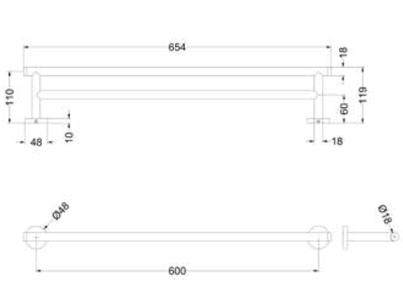

Omschrijving	Kleur	Artikelnummer	Prijs excl. BTW	Prijs incl. BTW
Wandhanddoekrek 60 cm dubbel	Chroom	6500101	€ 98,35	€ 119,00
	Mat zwart PED	6500102	€ 164,46	€ 199,00
	Geborsteld nickel PVD	6500103	€ 164,46	€ 199,00
	Geborsteld mat goud PVD	6500104	€ 164,46	€ 199,00
	Geborsteld mat koper PVD	6500105	€ 164,46	€ 199,00
	Geborsteld metal black PVD	6500106	€ 164,46	€ 199,00
	Zwart chroom PVD	6500107	€ 164,46	€ 199,00

Handdoekrek vast één lids 38 cm

Omschrijving	Kleur	Artikelnummer	Prijs excl. BTW	Prijs incl. BTW
Handdoekrek vast één lids 38 cm	Chroom	6500151	€ 40,50	€ 49,00
	Mat zwart PED	6500152	€ 57,02	€ 69,00
	Geborsteld nickel PVD	6500153	€ 57,02	€ 69,00
	Geborsteld mat goud PVD	6500154	€ 57,02	€ 69,00
	Geborsteld mat koper PVD	6500155	€ 57,02	€ 69,00
	Geborsteld metal black PVD	6500156	€ 57,02	€ 69,00
	Zwart chroom PVD	6500157	€ 57,02	€ 69,00

Zeepdispenser wandmodel

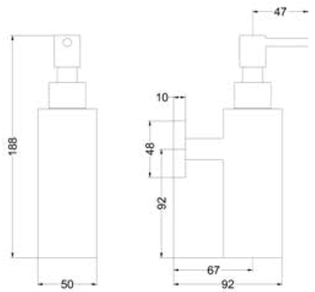

Omschrijving	Kleur	Artikelnummer	Prijs excl. BTW	Prijs incl. BTW
Zeepdispenser wandmodel	Chroom	6500301	€ 164,46	€ 199,00
	Mat zwart PED	6500302	€ 197,52	€ 239,00
	Geborsteld nickel PVD	6500303	€ 197,52	€ 239,00
	Geborsteld mat goud PVD	6500304	€ 197,52	€ 239,00
	Geborsteld mat koper PVD	6500305	€ 197,52	€ 239,00
	Geborsteld metal black PVD	6500306	€ 197,52	€ 239,00
	Zwart chroom PVD	6500307	€ 197,52	€ 239,00

Toiletrolhouder

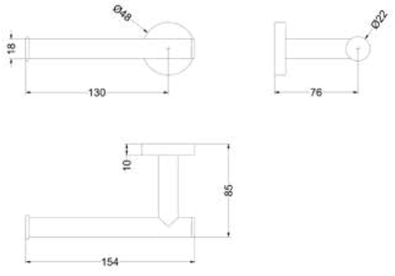

Omschrijving	Kleur	Artikelnummer	Prijs excl. BTW	Prijs incl. BTW
Toiletrolhouder	Chroom	6500351	€ 32,23	€ 39,00
	Mat zwart PED	6500352	€ 48,76	€ 59,00
	Geborsteld nickel PVD	6500353	€ 48,76	€ 59,00
	Geborsteld mat goud PVD	6500354	€ 48,76	€ 59,00
	Geborsteld mat koper PVD	6500355	€ 48,76	€ 59,00
	Geborsteld metal black PVD	6500356	€ 48,76	€ 59,00
	Zwart chroom PVD	6500357	€ 48,76	€ 59,00

Reserverolhouder wandmodel

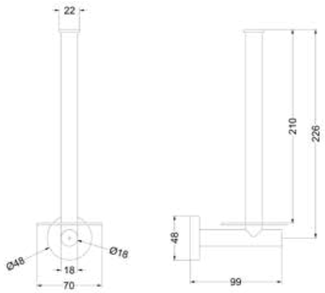

Omschrijving	Kleur	Artikelnummer	Prijs excl. BTW	Prijs incl. BTW
Reserverolhouder wandmodel, 2 rollen	Chroom	6500401	€ 57,02	€ 69,00
	Mat zwart PED	6500402	€ 81,82	€ 99,00
	Geborsteld nickel PVD	6500403	€ 81,82	€ 99,00
	Geborsteld mat goud PVD	6500404	€ 81,82	€ 99,00
	Geborsteld mat koper PVD	6500405	€ 81,82	€ 99,00
	Geborsteld metal black PVD	6500406	€ 81,82	€ 99,00
	Zwart chroom PVD	6500407	€ 81,82	€ 99,00

Toiletrolhouder dubbel

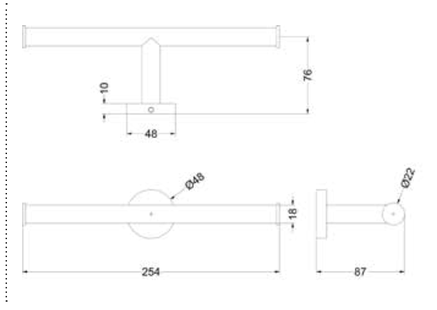

Omschrijving	Kleur	Artikelnummer	Prijs excl. BTW	Prijs incl. BTW
Toiletrolhouder dubbel	Chroom	6500451	€ 40,50	€ 49,00
	Mat zwart PED	6500452	€ 57,02	€ 69,00
	Geborsteld nickel PVD	6500453	€ 57,02	€ 69,00
	Geborsteld mat goud PVD	6500454	€ 57,02	€ 69,00
	Geborsteld mat koper PVD	6500455	€ 57,02	€ 69,00
	Geborsteld metal black PVD	6500456	€ 57,02	€ 69,00
	Zwart chroom PVD	6500457	€ 57,02	€ 69,00

Toiletrolhouder met plateau

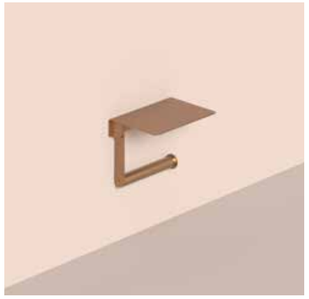

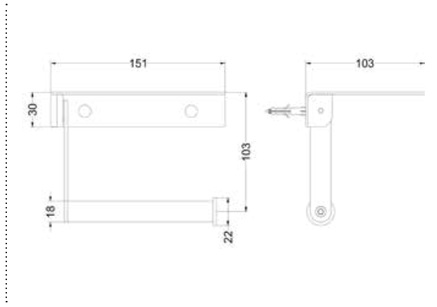

Omschrijving	Kleur	Artikelnummer	Prijs excl. BTW	Prijs incl. BTW
Toiletrolhouder met plateau	Chroom	6500501	€ 123,14	€ 149,00
	Mat zwart PED	6500502	€ 172,73	€ 209,00
	Geborsteld nickel PVD	6500503	€ 172,73	€ 209,00
	Geborsteld mat goud PVD	6500504	€ 172,73	€ 209,00
	Geborsteld mat koper PVD	6500505	€ 172,73	€ 209,00
	Geborsteld metal black PVD	6500506	€ 172,73	€ 209,00
	Zwart chroom PVD	6500507	€ 172,73	€ 209,00

Handdoekhaak

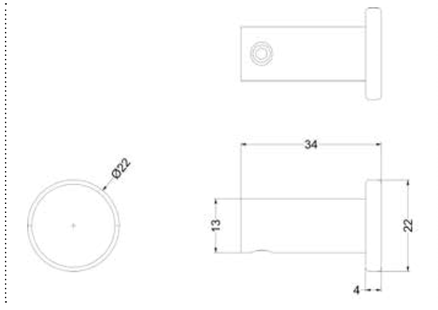

Omschrijving	Kleur	Artikelnummer	Prijs excl. BTW	Prijs incl. BTW
Handdoekhaak	Chroom	6500551	€ 9,92	€ 12,00
	Mat zwart PED	6500552	€ 12,40	€ 15,00
	Geborsteld nickel PVD	6500553	€ 12,40	€ 15,00
	Geborsteld mat goud PVD	6500554	€ 12,40	€ 15,00
	Geborsteld mat koper PVD	6500555	€ 12,40	€ 15,00
	Geborsteld metal black PVD	6500556	€ 12,40	€ 15,00
	Zwart chroom PVD	6500557	€ 12,40	€ 15,00

Handdoekhaak groot

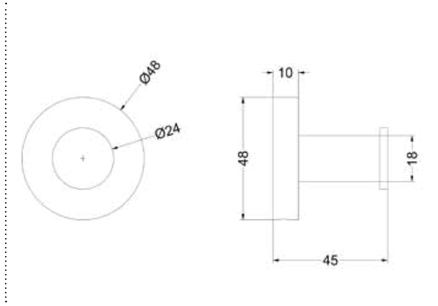

Omschrijving	Kleur	Artikelnummer	Prijs excl. BTW	Prijs incl. BTW
Handdoekhaak groot	Chroom	6500601	€ 19,83	€ 24,00
	Mat zwart PED	6500602	€ 28,10	€ 34,00
	Geborsteld nickel PVD	6500603	€ 28,10	€ 34,00
	Geborsteld mat goud PVD	6500604	€ 28,10	€ 34,00
	Geborsteld mat koper PVD	6500605	€ 28,10	€ 34,00
	Geborsteld metal black PVD	6500606	€ 28,10	€ 34,00
	Zwart chroom PVD	6500607	€ 28,10	€ 34,00

Toiletborstelgarnituur wandmodel

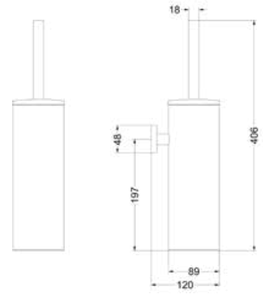

Omschrijving	Kleur	Artikelnummer	Prijs excl. BTW	Prijs incl. BTW
Toiletborstelgarnituur wandmodel	Chroom	6500651	€ 164,46	€ 199,00
	Mat zwart PED	6500652	€ 247,11	€ 299,00
	Geborsteld nickel PVD	6500653	€ 247,11	€ 299,00
	Geborsteld mat goud PVD	6500654	€ 247,11	€ 299,00
	Geborsteld mat koper PVD	6500655	€ 247,11	€ 299,00
	Geborsteld metal black PVD	6500656	€ 247,11	€ 299,00
	Zwart chroom PVD	6500657	€ 247,11	€ 299,00

Overloopring

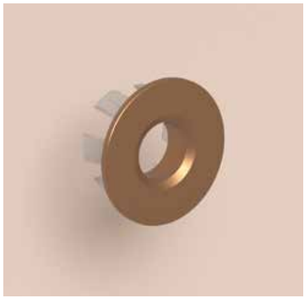

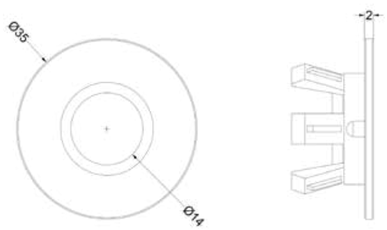

Omschrijving	Kleur	Artikelnummer	Prijs excl. BTW	Prijs incl. BTW
Overloopring t.b.v. Sanibell wastafels	Chroom	6903501	€ 5,37	€ 6,50
	Mat zwart PED	6903502	€ 7,85	€ 9,50
	Geborsteld nickel PVD	6903503	€ 7,85	€ 9,50
	Geborsteld mat goud PVD	6903504	€ 7,85	€ 9,50
	Geborsteld mat koper PVD	6903505	€ 7,85	€ 9,50
	Geborsteld metal black PVD	6903506	€ 7,85	€ 9,50
	Zwart chroom PVD	6903507	€ 7,85	€ 9,50

Inbouwnis 30 x 30

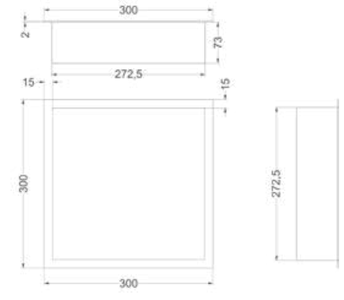

Omschrijving	Kleur	Artikelnummer	Prijs excl. BTW	Prijs incl. BTW
Inbouwnis 30 x 7,5 x 30 cm	Mat zwart PED	6500702	€ 114,88	€ 139,00
	Geborsteld nickel PVD	6500703	€ 139,67	€ 169,00
	Geborsteld mat goud PVD	6500704	€ 139,67	€ 169,00
	Geborsteld mat koper PVD	6500705	€ 139,67	€ 169,00
	Geborsteld metal black PVD	6500706	€ 139,67	€ 169,00

Inbouwnis 60 x 30

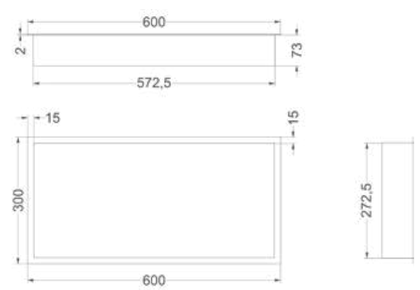

Omschrijving	Kleur	Artikelnummer	Prijs excl. BTW	Prijs incl. BTW
Inbouwnis 60 x 7,5 x 30 cm	Mat zwart PED	6500752	€ 180,99	€ 219,00
	Geborsteld nickel PVD	6500753	€ 214,05	€ 259,00
	Geborsteld mat goud PVD	6500754	€ 214,05	€ 259,00
	Geborsteld mat koper PVD	6500755	€ 214,05	€ 259,00
	Geborsteld metal black PVD	6500756	€ 214,05	€ 259,00

Toiletborstelkop

Kleur	Artikelnummer	Prijs excl. BTW	Prijs incl. BTW
Mat zwart	6500800	€ 9,09	€ 11,00

Kranen- & sanitair reiniger

Artikelnummer	Prijs excl. BTW	Prijs incl. BTW
9902229	€ 15,29	€ 18,50

Wat mooi is moet ook mooi blijven. Dat gaat zeker lukken met de Sanibell kranen- & sanitair reiniger, een gebruiksklare, krachtige en hygiënische oplossing voor het snel en eenvoudig reinigen en beschermen van kranen, douchekoppen en andere sanitaire oppervlakken.

De spuitflacon is standaard voorzien van een handige foamsprayer (schuimsproeikop)die er voor zorgt dat de verschuimde reinigingsvloeistof langer blijft 'kleven' op verticale oppervlakken waardoor de inwerking ervan wordt gestimuleerd. Het voorkomt eveneens dat kalk zich makkelijk kan hechten omdat het een onzichtbaar, beschermend laagje achterlaat. Speciaal geschikt voor het reinigen van chroom, PVD en PED oppervlakken.

Deze reiniger is tevens geschikt voor algemeen schoonmaakonderhoud van de gehele badkamer en zorgt voor een streeploos en glanzend resultaat dat ook nog eens heel prettig ruikt.

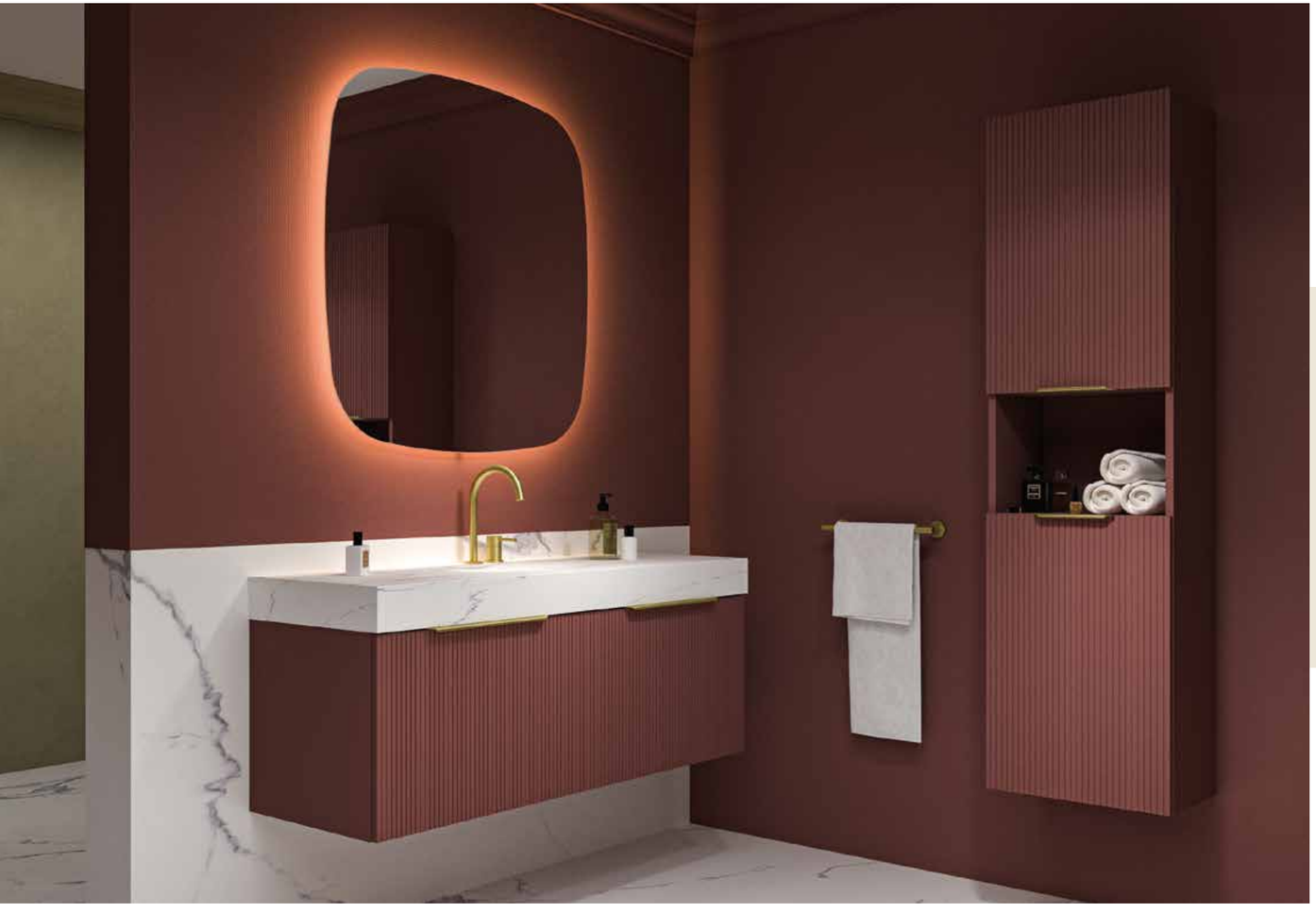

SERIE CONCORD

322 Wastafelkranen

328 Douchekranen

348 Badkranen

354 Fonteinkranen

358 Toebehoren

CONCORD

De onverwoestbare en tijdloze RVS316 serie Concord heeft met zijn unieke ronde vorm een eigen identiteit en stoer karakter. De perfecte combinatie van esthetiek, gebruiksgemak en duurzaamheid. Deze serie is verkrijgbaar in 4 moderne, geborstelde kleuren.

RVS316 geborsteld | RVS316 geborsteld mat goud PVD | RVS316 geborsteld mat koper PVD | RVS316 geborsteld carbon black PVD

Onderstaande productkenmerken zijn van toepassing op de gehele serie Concord. Op de volgende pagina's worden bij ieder item de productspecifieke kenmerken benoemd.

RVS316
Roestvaststaal (RVS) is uitermate goed bestand tegen slijtage en heeft een lange levensduur.

Center gepolijst
Deze 'schitterende' vorm van polijsten geeft de vlakke kraandelen een nog luxere uitstraling.

PVD gekleurd
Permanente en slijtvaste PVD kleuren

Neoperl perlator
Water- en energiebesparende mondstuk voor de kraan.

Waterbesparend
Besparing op water betekent niet alleen besparing op het milieu, het betekent ook besparing op geld.

WASTAFELKRANEN
CONCORD

Wastafelmengkraan model S

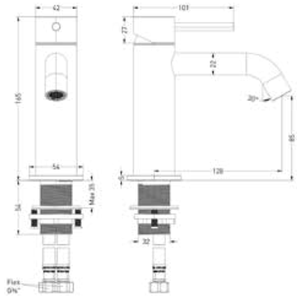

Omschrijving		Kleur	Artikelnummer	Prijs excl. BTW		Prijs incl. BTW	
Eenhendel wastafelmengkraan opbouw S model, coldstart		RVS316 geborsteld	6100381	€	219,01	€	265,00
	*	RVS316 geborsteld mat goud PVD	6100382	€	243,80	€	295,00
	*	RVS316 geborsteld mat koper PVD	6100383	€	243,80	€	295,00
*** Leverbaar vanaf medio september 2025**	*	RVS316 geborsteld carbon black PVD	6100384	€	243,80	€	295,00

Wastafelmengkraan model M

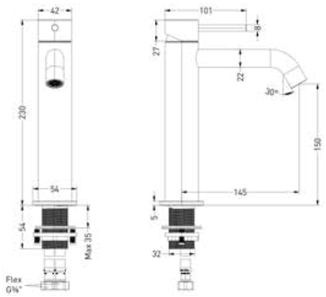

Omschrijving		Kleur	Artikelnummer	Prijs excl. BTW		Prijs incl. BTW	
Eenhendel wastafelmengkraan opbouw M model, coldstart		RVS316 geborsteld	6100401	€	247,11	€	299,00
	*	RVS316 geborsteld mat goud PVD	6100402	€	285,12	€	345,00
	*	RVS316 geborsteld mat koper PVD	6100403	€	285,12	€	345,00
*** Leverbaar vanaf medio september 2025**	*	RVS316 geborsteld carbon black PVD	6100404	€	285,12	€	345,00

Design plug, design sifon en hoekstopkraan zie bladzijde 368 en 369

Wastafelmengkraan model L

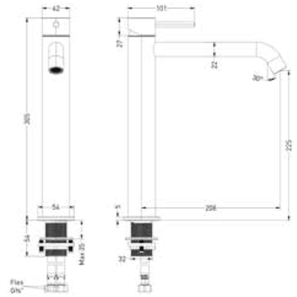

Omschrijving		Kleur	Artikelnummer	Prijs excl. BTW		Prijs incl. BTW	
Eenhendel wastafelmengkraan opbouw L model, coldstart		RVS316 geborsteld	6100451	€	288,43	€	349,00
	*	RVS316 geborsteld mat goud PVD	6100452	€	326,45	€	395,00
	*	RVS316 geborsteld mat koper PVD	6100453	€	326,45	€	395,00
*** Leverbaar vanaf medio september 2025**	*	RVS316 geborsteld carbon black PVD	6100454	€	326,45	€	395,00

Wastafelmengkraan draaibare uitloop

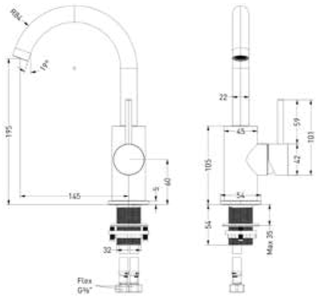

Omschrijving		Kleur	Artikelnummer	Prijs excl. BTW		Prijs incl. BTW	
Eenhendel wastafelmengkraan opbouw met draaibare uitloop, coldstart		RVS316 geborsteld	6100261	€	285,12	€	345,00
	*	RVS316 geborsteld mat goud PVD	6100262	€	326,45	€	395,00
	*	RVS316 geborsteld mat koper PVD	6100263	€	326,45	€	395,00
*** Leverbaar vanaf medio september 2025**	*	RVS316 geborsteld carbon black PVD	6100264	€	326,45	€	395,00

Design plug, design sifon en hoekstopkraan zie bladzijde 368 en 369

Wastafelmengkraan 2-gats bladmontage

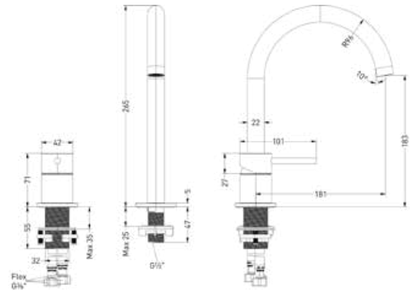

Omschrijving	Kleur	Artikelnummer	Prijs excl. BTW	Prijs incl. BTW
Eenhendel wastafelmengkraan 2-gats bladmontage met uitloop, coldstart	RVS316 geborsteld	6100501	€ 326,45	€ 395,00
	* RVS316 geborsteld mat goud PVD	6100502	€ 409,09	€ 495,00
	* RVS316 geborsteld mat koper PVD	6100503	€ 409,09	€ 495,00
*** Leverbaar vanaf medio september 2025**	* RVS316 geborsteld carbon black PVD	6100504	€ 409,09	€ 495,00

Design plug, design sifon en hoekstopkraan zie bladzijde 368 en 369

Afbouwdeel inbouw wastafelmengkraan

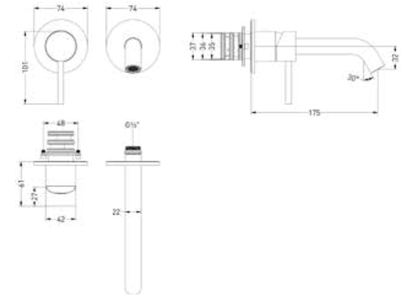

Uitloop zowel links als rechts te monteren door box om te draaien

Omschrijving	Kleur	Artikelnummer	Prijs excl. BTW	Prijs incl. BTW
Eenhendel wastafelmengkraan afbouwdeel 2-gats wandmontage met gebogen uitloop, coldstart	RVS316 geborsteld	6100361	€ 296,69	€ 359,00
	* RVS316 geborsteld mat goud PVD	6100362	€ 400,83	€ 485,00
	* RVS316 geborsteld mat koper PVD	6100363	€ 400,83	€ 485,00
*** Leverbaar vanaf medio september 2025**	* RVS316 geborsteld carbon black PVD	6100364	€ 400,83	€ 485,00

Inbouwbox t.b.v. inbouw wastafelmengkraan L/R

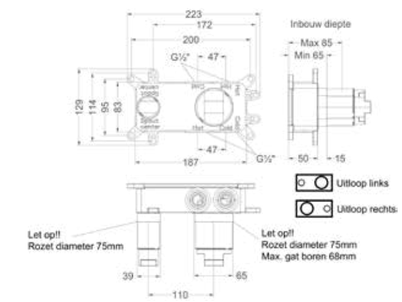

Uitloop zowel links als rechts te monteren door box om te draaien

Omschrijving	Kleur	Artikelnummer	Prijs excl. BTW	Prijs incl. BTW
Inbouwbox t.b.v. eenhendel wastafelmengkraan 2-gats wandmontage, uitloop links/ rechts toe te passen	Donker blauw	6199001	€ 123,14	€ 149,00

Totaalprijs inbouw wastafelmengkraan met inbouwbox

IX — Prijs excl. BTW € 419,83 Prijs incl. BTW € 508,00

IMP IGK ICB — Prijs excl. BTW € 523,97 Prijs incl. BTW € 634,00

Design plug, design sifon en hoekstopkraan zie bladzijde 368 en 369

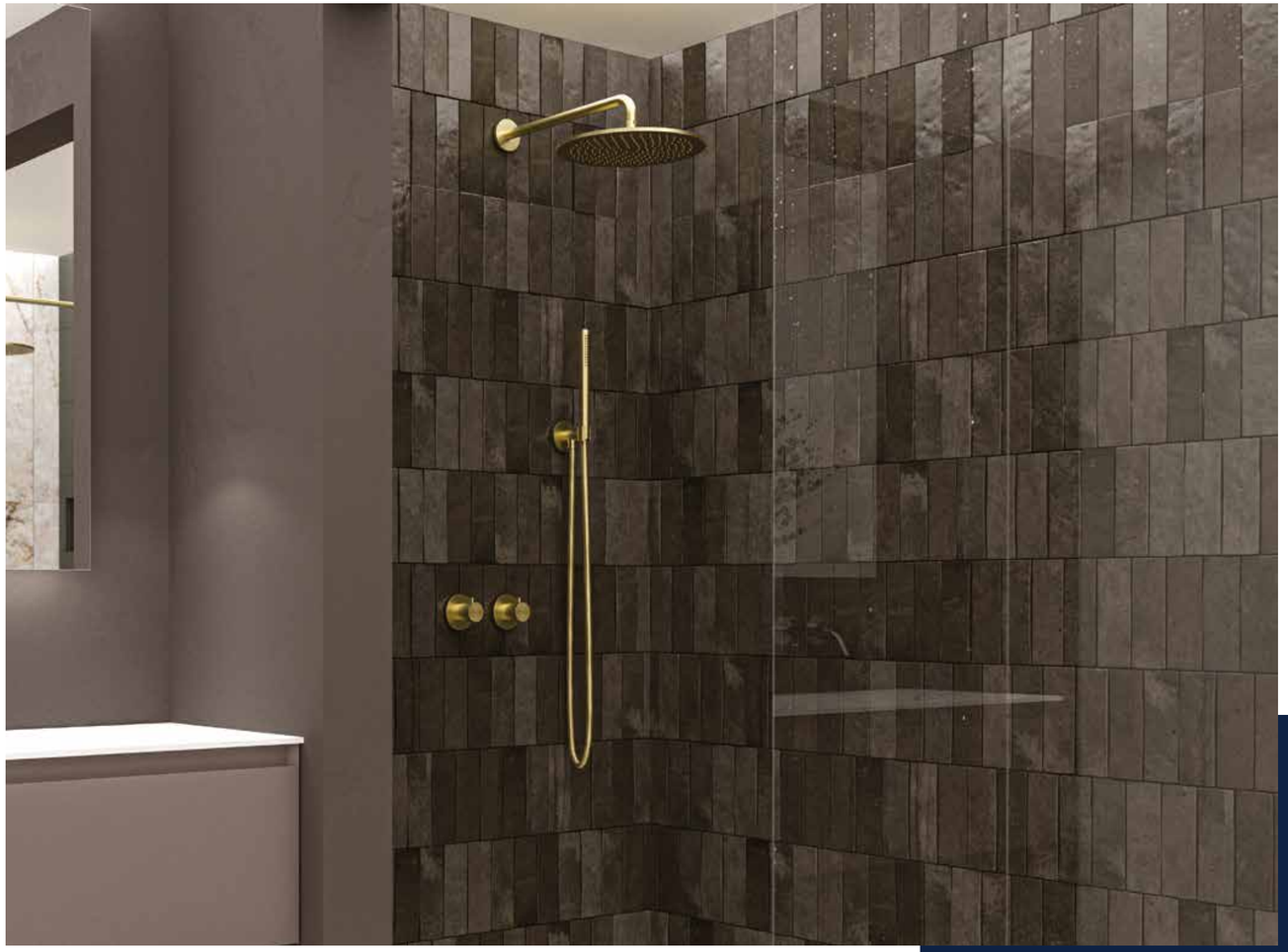

DOUCHEKRANEN
CONCORD

Combiset Concord 1

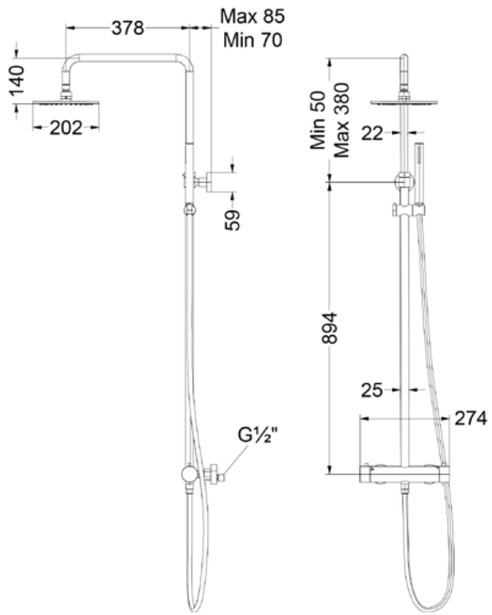

Omschrijving	Artikelnummer RVS geborsteld	Prijs excl. BTW	Prijs incl. BTW
Standaard setprijs RVS geborsteld **Code: CSC1IXAA**		€ 1.152,89	€ 1.395,00
Bestaande uit:			
Opbouw douchethermostaat met stop-omstel	6201571		
Showerpipe met glijstuk	6201561		
Doucheslang smooth 150 cm	6900261		
Handdouche staafmodel	6900361		
Hoofddouche medium 20 cm	6900661		
Standaard setprijs overige kleuren		€ 1.392,56	€ 1.685,00

*** Leverbaar vanaf medio september 2025**

1 Combiset Concord 1 = Thermostatische regendoucheset opbouw

2 Kleur

IX = RVS316 geborsteld	IMP = RVS316 geborsteld mat goud PVD *	IGK = RVS316 geborsteld mat koper PVD *	ICB = RVS316 geborsteld carbon black PVD *

Standaard setprijs RVS geborsteld	€ 1.152,89	€ 1.395,00	**Standaard setprijs overige kleuren**	€ 1.392,56 € 1.685,00

3 Handdouche RVS geborsteld meerprijs

Omschrijving	Prijs excl. BTW	Prijs incl. BTW
A = Handdouche staafmodel	€ 0,00	€ 0,00

3 Handdouche overige kleuren meerprijs

Omschrijving	Prijs excl. BTW	Prijs incl. BTW
A = Handdouche staafmodel	€ 0,00	€ 0,00

4 Hoofddouche RVS geborsteld meerprijs

Omschrijving	Prijs excl. BTW	Prijs incl. BTW
A = Hoofddouche Medium20	€ 0,00	€ 0,00
B = Hoofddouche Medium25	€ 82,64	€ 100,00
C = Hoofddouche Medium30	€ 165,29	€ 200,00

4 Hoofddouche overige kleuren meerprijs

Omschrijving	Prijs excl. BTW	Prijs incl. BTW
A = Hoofddouche Medium20	€ 0,00	€ 0,00
B = Hoofddouche Medium25	€ 90,91	€ 110,00
C = Hoofddouche Medium30	€ 173,55	€ 210,00

Stel zelf uw combiset samen

CSC1			
1	2	3	4

2 Kies kleur
3 Kies handdouche
4 Kies hoofddouche

Opbouw douchethermostaat

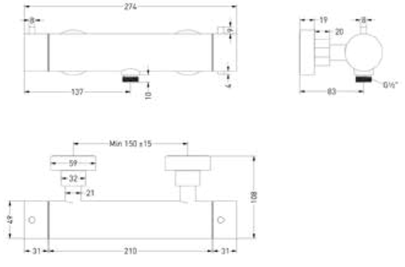

Omschrijving		Kleur	Artikelnummer	Prijs excl. BTW		Prijs incl. BTW	
Douchethermostaatkraan opbouw cooltouch		RVS316 geborsteld	6201011	€	574,38	€	695,00
	*	RVS316 geborsteld mat goud PVD	6201012	€	657,02	€	795,00
	*	RVS316 geborsteld mat koper PVD	6201013	€	657,02	€	795,00
*** Leverbaar vanaf medio september 2025**	*	RVS316 geborsteld carbon black PVD	6201014	€	657,02	€	795,00

Handdouche staafmodel

9 l/min

Zie straalvoorbeeld

Omschrijving		Kleur	Artikelnummer	Prijs excl. BTW		Prijs incl. BTW	
Handdouche staafmodel		RVS316 geborsteld	6900361	€	90,08	€	109,00
	*	RVS316 geborsteld mat goud PVD	6900362	€	114,88	€	139,00
* In de PVD kleuren is de doucheslang mat zwart van kleur	*	RVS316 geborsteld mat koper PVD	6900363	€	114,88	€	139,00
	*	RVS316 geborsteld carbon black PVD	6900364	€	114,88	€	139,00

*** Leverbaar vanaf medio september 2025**

Toebehoren zie bladzijde 358

Doucheslang smooth 150 cm

Omschrijving		Kleur	Artikelnummer	Prijs excl. BTW		Prijs incl. BTW	
Doucheslang smooth 150 cm		RVS316 geborsteld	6900261	€	40,50	€	49,00
	*	RVS316 geborsteld mat goud PVD	6900262	€	57,02	€	69,00
	*	RVS316 geborsteld mat koper PVD	6900263	€	57,02	€	69,00
* In de PVD kleuren is de doucheslang mat zwart van kleur	*	RVS316 geborsteld carbon black PVD	6900264	€	57,02	€	69,00

*** Leverbaar vanaf medio september 2025**

Glijstang 90 cm

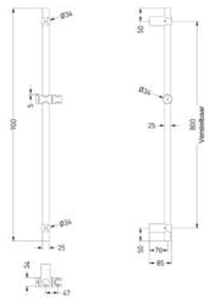

Omschrijving		Kleur	Artikelnummer	Prijs excl. BTW		Prijs incl. BTW	
Glijstang 90 cm		RVS316 geborsteld	6900011	€	247,11	€	299,00
	*	RVS316 geborsteld mat goud PVD	6900012	€	329,75	€	399,00
	*	RVS316 geborsteld mat koper PVD	6900013	€	329,75	€	399,00
	*	RVS316 geborsteld carbon black PVD	6900014	€	329,75	€	399,00

*** Leverbaar vanaf medio september 2025**

Combiset Concord 2

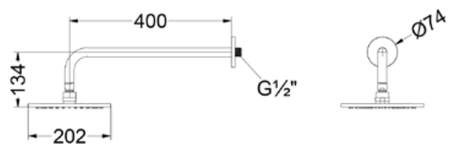

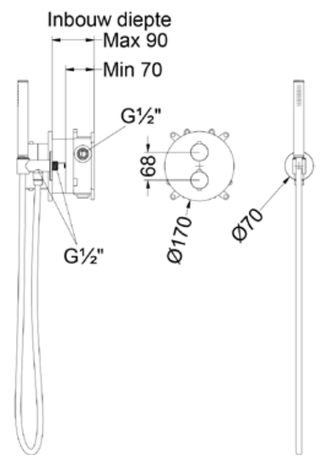

Omschrijving	Artikelnummer RVS geborsteld	Prijs excl. BTW	Prijs incl. BTW
Standaard setprijs RVS geborsteld **Code: CSC2IXAAAA**		€ 1.288,43	€ 1.559,00
Bestaande uit:			
Inbouwbox t.b.v. inbouwthermostaat met 2-weg stop-omstel	6299002		
Afbouwdeel inbouwthermostaat met 2-weg stop-omstel	6201111		
Doucheslang smooth 150 cm	6900261		
Handdouche staafmodel	6900361		
Hoofddouche medium 20 cm	6900661		
Wandarm 40 cm 1/2"	6901561		
Wandsteun met geïntegreerde wateruitlaat 1/2"	6900211		
Standaard setprijs overige kleuren		€ 1.544,62	€ 1.869,00

** **Losse inbouwbox voor Combiset CSC2EX (6299002)**

Doorstroomtabel zie bladzijde 440

Leverbaar vanaf medio september 2025

1 Combiset Concord 2 = Regendoucheset inbouwmengkraan en 2-weg stop-omstel

2 Kleur

IX = RVS316 geborsteld	IMP = RVS316 geborsteld mat goud PVD	IGK = RVS316 geborsteld mat koper PVD	ICB = RVS316 geborsteld carbon black PVD

	Standaard setprijs RVS geborsteld Incl. inbouwbox (CSC2)	€ 1.288,43	€ 1.559,00
**	**Standaard setprijs RVS geborsteld Excl. inbouwbox (CSC2EX)**	€ 887,60	€ 1.074,00

	Standaard setprijs overige kleuren Incl. inbouwbox (CSC2)	€ 1.544,62	€ 1.869,00
**	**Standaard setprijs overige kleuren Excl. inbouwbox (CSC2EX)**	€ 1.143,80	€ 1.384,00

3 Handdouche RVS geborsteld meerprijs

Omschrijving	Prijs excl. BTW	Prijs incl. BTW
A = Handdouche staafmodel	€ 0,00	€ 0,00

3 Handdouche overige kleuren meerprijs

Omschrijving	Prijs excl. BTW	Prijs incl. BTW
A = Handdouche staafmodel	€ 0,00	€ 0,00

4 Hoofddouche RVS geborsteld meerprijs

Omschrijving	Prijs excl. BTW	Prijs incl. BTW
A = Hoofddouche Medium20	€ 0,00	€ 0,00
B = Hoofddouche Medium25	€ 82,64	€ 100,00
C = Hoofddouche Medium30	€ 165,29	€ 200,00

4 Hoofddouche overige kleuren meerprijs

Omschrijving	Prijs excl. BTW	Prijs incl. BTW
A = Hoofddouche Medium20	€ 0,00	€ 0,00
B = Hoofddouche Medium25	€ 90,91	€ 110,00
C = Hoofddouche Medium30	€ 173,55	€ 210,00

5 Bevestiging RVS geborsteld meerprijs

Omschrijving	Prijs excl. BTW	Prijs incl. BTW
A = Wandarm	€ 0,00	€ 0,00
B = Plafondbuis 20 cm	€ 0,00	€ 0,00
C = Plafondbuis 30 cm	€ 16,53	€ 20,00

5 Bevestiging overige kleuren meerprijs

Omschrijving	Prijs excl. BTW	Prijs incl. BTW
A = Wandarm	€ 0,00	€ 0,00
B = Plafondbuis 20 cm	€ 0,00	€ 0,00
C = Plafondbuis 30 cm	€ 16,53	€ 20,00

6 Handdouchehouder RVS geborsteld meerprijs

Omschrijving	Prijs excl. BTW	Prijs incl. BTW
A = Wandsteun met geïnt. uitlaat	€ 0,00	€ 0,00
B = Glijstang met losse uitlaat	€ 205,79	€ 249,00

6 Handdouchehouder overige kleuren meerprijs

Omschrijving	Prijs excl. BTW	Prijs incl. BTW
A = Wandsteun met geïnt. uitlaat	€ 0,00	€ 0,00
B = Glijstang met losse uitlaat	€ 288,43	€ 349,00

Stel zelf uw combiset samen

CSC2 / CSC2EX					
1	2	3	4	5	6

1. **Kies incl./excl. inbouwbox**
2. **Kies kleur**
3. **Kies handdouche**
4. **Kies hoofddouche**
5. **Kies bevestiging**
6. **Kies handdouchehouder**

**** Prijs set is excl. inbouwbox**

Combiset Concord 3

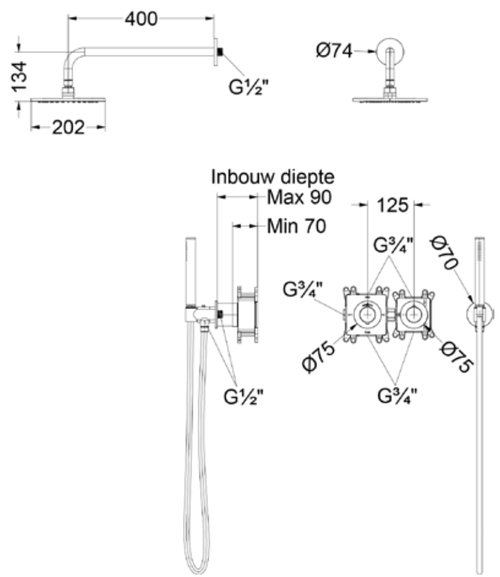

Kraan zowel horizontaal als verticaal te monteren

Omschrijving	Artikelnummer RVS geborsteld	Prijs excl. BTW	Prijs incl. BTW
Standaard setprijs RVS geborsteld **Code: CSC3IXAAAA**		€ 1.483,47	€ 1.795,00
Bestaande uit:			
Inbouwbox t.b.v. inbouwthermostaat met 2-weg stop-omstel symmetry	6299011		
Afbouwdeel inbouwthermostaat met 2-weg stop-omstel symmetry	6903251		
Doucheslang smooth 150 cm	6900261		
Handdouche staafmodel	6900361		
Hoofddouche medium 20 cm	6900661		
Wandarm 40 cm 1/2"	6901561		
Wandsteun met geïntegreerde wateruitlaat 1/2"	6900211		
Standaard setprijs overige kleuren		€ 1.723,14	€ 2.085,00

** **Losse inbouwbox voor Combiset CSC3EX (6299011)**

Doorstroomtabel zie bladzijde 440

Leverbaar vanaf medio september 2025

1 Combiset Concord 3 = Regendoucheset inbouwthermostaatkraan met 2-weg stop-omstel symmetry

2 Kleur

IX = RVS316 geborsteld	IMP = RVS316 geborsteld mat goud PVD	IGK = RVS316 geborsteld mat koper PVD	ICB = RVS316 geborsteld carbon black PVD

	Standaard setprijs RVS geborsteld Incl. inbouwbox (CSC3)	€ 1.483,47	€ 1.795,00
**	**Standaard setprijs RVS geborsteld Excl. inbouwbox (CSC3EX)**	€ 1.000,00	€ 1.210,00

	Standaard setprijs overige kleuren Incl. inbouwbox (CSC3)	€ 1.723,14	€ 2.085,00
**	**Standaard setprijs overige kleuren Excl. inbouwbox (CSC3EX)**	€ 1.239,67	€ 1.500,00

3 Handdouche RVS geborsteld meerprijs

Omschrijving	Prijs excl. BTW	Prijs incl. BTW
A = Handdouche staafmodel	€ 0,00	€ 0,00

3 Handdouche overige kleuren meerprijs

Omschrijving	Prijs excl. BTW	Prijs incl. BTW
A = Handdouche staafmodel	€ 0,00	€ 0,00

4 Hoofddouche RVS geborsteld meerprijs

Omschrijving	Prijs excl. BTW	Prijs incl. BTW
A = Hoofddouche Medium20	€ 0,00	€ 0,00
B = Hoofddouche Medium25	€ 82,64	€ 100,00
C = Hoofddouche Medium30	€ 165,29	€ 200,00

4 Hoofddouche overige kleuren meerprijs

Omschrijving	Prijs excl. BTW	Prijs incl. BTW
A = Hoofddouche Medium20	€ 0,00	€ 0,00
B = Hoofddouche Medium25	€ 90,91	€ 110,00
C = Hoofddouche Medium30	€ 173,55	€ 210,00

5 Bevestiging RVS geborsteld meerprijs

Omschrijving	Prijs excl. BTW	Prijs incl. BTW
A = Wandarm	€ 0,00	€ 0,00
B = Plafondbuis 20 cm	€ 0,00	€ 0,00
C = Plafondbuis 30 cm	€ 16,53	€ 20,00

5 Bevestiging overige kleuren meerprijs

Omschrijving	Prijs excl. BTW	Prijs incl. BTW
A = Wandarm	€ 0,00	€ 0,00
B = Plafondbuis 20 cm	€ 0,00	€ 0,00
C = Plafondbuis 30 cm	€ 16,53	€ 20,00

6 Handdouchehouder RVS geborsteld meerprijs

Omschrijving	Prijs excl. BTW	Prijs incl. BTW
A = Wandsteun met geïnt. uitlaat	€ 0,00	€ 0,00
B = Glijstang met losse uitlaat	€ 205,79	€ 249,00

6 Handdouchehouder overige kleuren meerprijs

Omschrijving	Prijs excl. BTW	Prijs incl. BTW
A = Wandsteun met geïnt. uitlaat	€ 0,00	€ 0,00
B = Glijstang met losse uitlaat	€ 288,43	€ 349,00

Stel zelf uw combiset samen

CSC3 / CSC3EX					
1	2	3	4	5	6

1. **Kies incl./excl. inbouwbox**
2. **Kies kleur**
3. **Kies handdouche**
4. **Kies hoofddouche**
5. **Kies bevestiging**
6. **Kies handdouchehouder**

**** Prijs set is excl. inbouwbox**

Combiset Concord 4

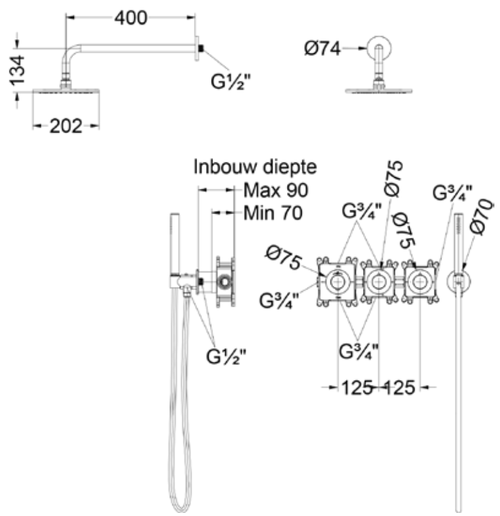

Kraan zowel horizontaal als verticaal te monteren

Omschrijving	Artikelnummer RVS geborsteld	Prijs excl. BTW	Prijs incl. BTW
Standaard setprijs RVS geborsteld **Code: CSC4IXAAAA**		€ 1.566,12	€ 1.895,00
Bestaande uit:			
Inbouwbox t.b.v. inbouwthermostaat met 2 stopkranen symmetry	6299010		
Afbouwdeel inbouwthermostaat met 2 stopkranen symmetry	6201311		
Doucheslang smooth 150 cm	6900261		
Handdouche staafmodel	6900361		
Hoofddouche medium 20 cm	6900661		
Wandarm 40 cm 1/2"	6901561		
Wandsteun met geïntegreerde wateruitlaat 1/2"	6900211		
Standaard setprijs overige kleuren		€ 1.805,79	€ 2.185,00

** **Losse inbouwbox voor Combiset CSC4EX (6299010)**

Doorstroomtabel zie bladzijde 440

Leverbaar vanaf medio september 2025

1 Combiset Concord 4 = Regendoucheset inbouwthermostaatkraan met 2 losse stopkranen symmetry

2 Kleur

IX = RVS316 geborsteld	IMP = RVS316 geborsteld mat goud PVD	IGK = RVS316 geborsteld mat koper PVD	ICB = RVS316 geborsteld carbon black PVD

	Standaard setprijs RVS geborsteld Incl. inbouwbox (CSC4)	€ 1.566,12	€ 1.895,00
**	**Standaard setprijs RVS geborsteld Excl. inbouwbox (CSC4EX)**	€ 1.033,06	€ 1.250,00

	Standaard setprijs overige kleuren Incl. inbouwbox (CSC4)	€ 1.805,79	€ 2.185,00
**	**Standaard setprijs overige kleuren Excl. inbouwbox (CSC4EX)**	€ 1.272,73	€ 1.540,00

3 Handdouche RVS geborsteld meerprijs

Omschrijving	Prijs excl. BTW	Prijs incl. BTW
A = Handdouche staafmodel	€ 0,00	€ 0,00

3 Handdouche overige kleuren meerprijs

Omschrijving	Prijs excl. BTW	Prijs incl. BTW
A = Handdouche staafmodel	€ 0,00	€ 0,00

4 Hoofddouche RVS geborsteld meerprijs

Omschrijving	Prijs excl. BTW	Prijs incl. BTW
A = Hoofddouche Medium20	€ 0,00	€ 0,00
B = Hoofddouche Medium25	€ 82,64	€ 100,00
C = Hoofddouche Medium30	€ 165,29	€ 200,00

4 Hoofddouche overige kleuren meerprijs

Omschrijving	Prijs excl. BTW	Prijs incl. BTW
A = Hoofddouche Medium20	€ 0,00	€ 0,00
B = Hoofddouche Medium25	€ 90,91	€ 110,00
C = Hoofddouche Medium30	€ 173,55	€ 210,00

5 Bevestiging RVS geborsteld meerprijs

Omschrijving	Prijs excl. BTW	Prijs incl. BTW
A = Wandarm	€ 0,00	€ 0,00
B = Plafondbuis 20 cm	€ 0,00	€ 0,00
C = Plafondbuis 30 cm	€ 16,53	€ 20,00

5 Bevestiging overige kleuren meerprijs

Omschrijving	Prijs excl. BTW	Prijs incl. BTW
A = Wandarm	€ 0,00	€ 0,00
B = Plafondbuis 20 cm	€ 0,00	€ 0,00
C = Plafondbuis 30 cm	€ 16,53	€ 20,00

6 Handdouchehouder RVS geborsteld meerprijs

Omschrijving	Prijs excl. BTW	Prijs incl. BTW
A = Wandsteun met geïnt. uitlaat	€ 0,00	€ 0,00
B = Glijstang met losse uitlaat	€ 205,79	€ 249,00

6 Handdouchehouder overige kleuren meerprijs

Omschrijving	Prijs excl. BTW	Prijs incl. BTW
A = Wandsteun met geïnt. uitlaat	€ 0,00	€ 0,00
B = Glijstang met losse uitlaat	€ 288,43	€ 349,00

Stel zelf uw combiset samen

CSC4 / CSC4EX					
1	2	3	4	5	6

1. **Kies incl./excl. inbouwbox**
2. **Kies kleur**
3. **Kies handdouche**
4. **Kies hoofddouche**
5. **Kies bevestiging**
6. **Kies handdouchehouder**

**** Prijs set is excl. inbouwbox**

Inbouw douchemengkraan eenhendel

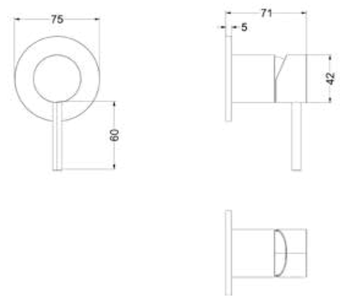

Omschrijving	Kleur	Artikelnummer	Prijs excl. BTW	Prijs incl. BTW
Inbouw douchemengkraan eenhendel	RVS316 geborsteld	6201061	€ 147,93	€ 179,00
	RVS316 geborsteld mat goud PVD	6201062	€ 197,52	€ 239,00
	RVS316 geborsteld mat koper PVD	6201063	€ 197,52	€ 239,00
Leverbaar vanaf medio september 2025	RVS316 geborsteld carbon black PVD	6201064	€ 197,52	€ 239,00

Inbouwbox t.b.v. inbouw douchemengkraan eenhendel

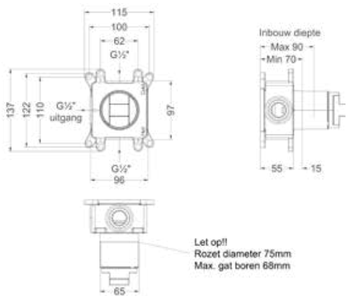

Omschrijving	Kleur	Artikelnummer	Prijs excl. BTW	Prijs incl. BTW
Inbouwbox t.b.v. inbouw douchemengkraan eenhendel	Donker blauw	6299001	€ 98,35	€ 119,00

Totaalprijs inbouw douchemengkraan eenhendel met inbouwbox

IX — Prijs excl. BTW € 246,28 Prijs incl. BTW € 298,00

IMP ICP ICB — Prijs excl. BTW € 295,87 Prijs incl. BTW € 358,00

Afbouwdeel inbouwthermostaat met 2-weg stop-omstel

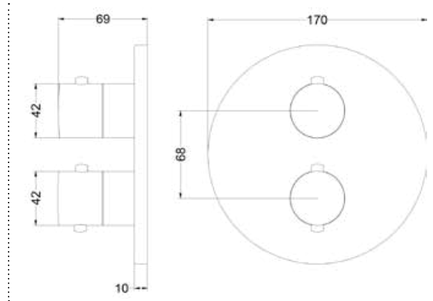

Omschrijving	Kleur	Artikelnummer	Prijs excl. BTW	Prijs incl. BTW
Afbouwdeel inbouwthermostaat met 2-weg stop-omstel met rond rozet	RVS316 geborsteld	6201111	€ 197,52	€ 239,00
	RVS316 geborsteld mat goud PVD	6201112	€ 296,69	€ 359,00
	RVS316 geborsteld mat koper PVD	6201113	€ 296,69	€ 359,00
Leverbaar vanaf medio september 2025	RVS316 geborsteld carbon black PVD	6201114	€ 296,69	€ 359,00

Inbouwbox t.b.v. inbouwthermostaat met 2-weg stop-omstel

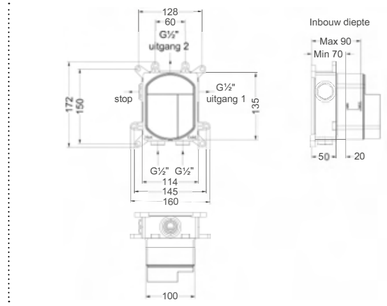

Omschrijving	Kleur	Artikelnummer	Prijs excl. BTW	Prijs incl. BTW
Inbouwbox t.b.v. inbouwsthermostaat met 2-weg stop-omstel	Donker blauw	6299002	€ 400,83	€ 485,00

Totaalprijs inbouwthermostaat met 2-weg stop-omstel en inbouwbox

IX — Prijs excl. BTW € 598,35 Prijs incl. BTW € 724,00

IMP IGK ICB — Prijs excl. BTW € 697,52 Prijs incl. BTW € 844,00

Doorstroomtabel zie bladzijde 440

Afbouwdeel inbouwthermostaat met 2-weg stop-omstel symmetry

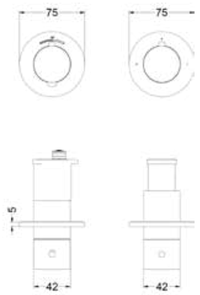

Omschrijving	Kleur	Artikelnummer	Prijs excl. BTW	Prijs incl. BTW
Afbouwdeel inbouwthermostaat met 2-weg stop-omstel symmetry met ronde rozetten	RVS316 geborsteld	6903251	€ 309,92	€ 375,00
	RVS316 geborsteld mat goud PVD	6903252	€ 392,56	€ 475,00
	RVS316 geborsteld mat koper PVD	6903253	€ 392,56	€ 475,00
Leverbaar vanaf medio september 2025	RVS316 geborsteld carbon black PVD	6903254	€ 392,56	€ 475,00

Inbouwbox t.b.v. inbouwthermostaat met 2-weg stop-omstel symmetry

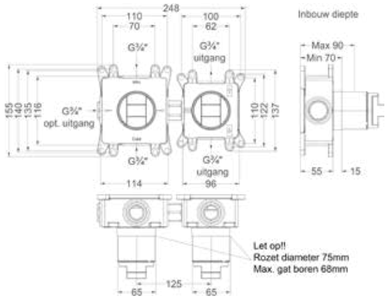

Horizontaal of verticaal toe te passen

Omschrijving	Kleur	Artikelnummer	Prijs excl. BTW	Prijs incl. BTW
Inbouwbox t.b.v. inbouw thermostaat met 2-weg stop-omstel symmetry	Donker blauw	6299011	€ 483,47	€ 585,00

Totaalprijs inbouwthermostaat met 2-weg stop-omstel symmetry en inbouwbox

IX: Prijs excl. BTW € 793,39 Prijs incl. BTW € 960,00

IMP IGK ICB: Prijs excl. BTW € 876,03 Prijs incl. BTW € 1.060,00

Doorstroomtabel zie bladzijde 440

Afbouwdeel inbouwthermostaat met 2 stopkranen symmetry

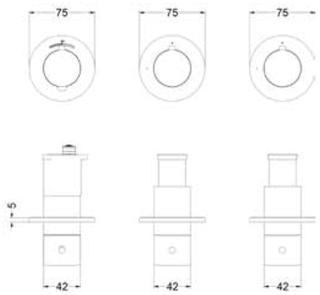

Omschrijving	Kleur	Artikelnummer	Prijs excl. BTW	Prijs incl. BTW
Afbouwdeel inbouwthermostaat met 2 stopkranen symmetry met ronde rozetten	RVS316 geborsteld	6201311	€ 342,98	€ 415,00
	RVS316 geborsteld mat goud PVD	6201312	€ 425,62	€ 515,00
	RVS316 geborsteld mat koper PVD	6201313	€ 425,62	€ 515,00
Leverbaar vanaf medio september 2025	RVS316 geborsteld carbon black PVD	6201314	€ 425,62	€ 515,00

Inbouwbox t.b.v. inbouwthermostaat met 2 stopkranen symmetry

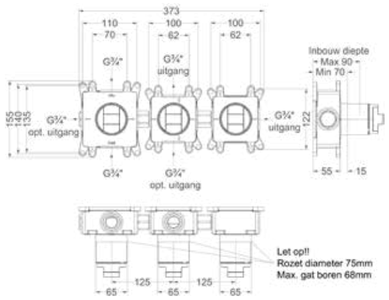

Horizontaal of verticaal toe te passen

Omschrijving	Kleur	Artikelnummer	Prijs excl. BTW	Prijs incl. BTW
Inbouwbox t.b.v. inbouw thermostaat met 2 stopkranen symmetry	Donker blauw	6299010	€ 533,06	€ 645,00

Totaalprijs inbouwthermostaat met 2 stopkranen symmetry met inbouwbox

IX: Prijs excl. BTW € 876,04 Prijs incl. BTW € 1.060,00

IMP IGK ICB: Prijs excl. BTW € 958,68 Prijs incl. BTW € 1.160,00

Doorstroomtabel zie bladzijde 440

Afbouwdeel inbouwthermostaat met 3 stopkranen symmetry

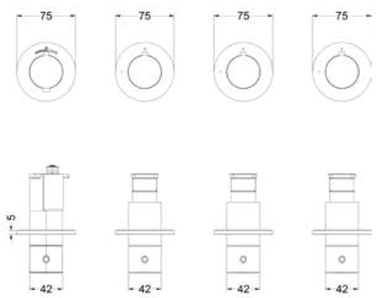

Omschrijving	Kleur	Artikelnummer	Prijs excl. BTW	Prijs incl. BTW
Afbouwdeel inbouwthermostaat met 3 stopkranen symmetry met ronde rozetten	RVS316 geborsteld	6201261	€ 404,13	€ 489,00
	RVS316 geborsteld mat goud PVD	6201262	€ 524,79	€ 635,00
	RVS316 geborsteld mat koper PVD	6201263	€ 524,79	€ 635,00
Leverbaar vanaf medio september 2025	RVS316 geborsteld carbon black PVD	6201264	€ 524,79	€ 635,00

Inbouwbox t.b.v. inbouwthermostaat met 3 stopkranen symmetry

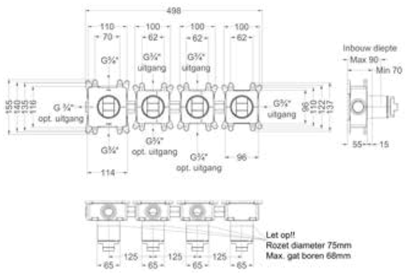

Horizontaal of verticaal toe te passen

Omschrijving	Kleur	Artikelnummer	Prijs excl. BTW	Prijs incl. BTW
Inbouwbox t.b.v. inbouw thermostaat met 3 stopkranen symmetry	Donker blauw	6202388	€ 640,50	€ 775,00

Totaalprijs inbouwthermostaat met 3 stopkranen symmetry met inbouwbox

IX: Prijs excl. BTW € 1.044,63 Prijs incl. BTW € 1.264,00

IMP IGK ICB: Prijs excl. BTW € 1.165,29 Prijs incl. BTW € 1.410,00

Doorstroomtabel zie bladzijde 440

Afbouwdeel inbouwthermostaat symmetry

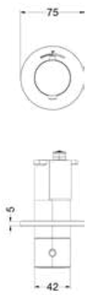

Omschrijving	Kleur	Artikelnummer	Prijs excl. BTW	Prijs incl. BTW
Afbouwdeel inbouwthermostaat symmetry met rond rozet	RVS316 geborsteld	6201211	€ 202,48	€ 245,00
	RVS316 geborsteld mat goud PVD	6201212	€ 247,11	€ 299,00
	RVS316 geborsteld mat koper PVD	6201213	€ 247,11	€ 299,00
Leverbaar vanaf medio september 2025	RVS316 geborsteld carbon black PVD	6201214	€ 247,11	€ 299,00

Inbouwbox t.b.v. inbouwthermostaat symmetry

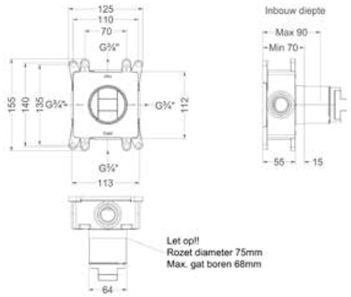

Horizontaal of verticaal toe te passen

Omschrijving	Kleur	Artikelnummer	Prijs excl. BTW	Prijs incl. BTW
Inbouwbox t.b.v. inbouw thermostaat symmetry	Donker blauw	6202428	€ 321,49	€ 389,00

Totaalprijs inbouwthermostaat symmetry met inbouwbox

IX: Prijs excl. BTW € 523,97 Prijs incl. BTW € 634,00

IMP IGK ICB: Prijs excl. BTW € 568,60 Prijs incl. BTW € 688,00

Afbouwdeel flow-through stopkraan symmetry

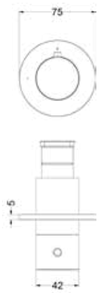

Omschrijving	Kleur	Artikelnummer	Prijs excl. BTW	Prijs incl. BTW
Afbouwdeel doorstroom inbouwstopkraan symmetry met rond rozet	RVS316 geborsteld	6201221	€ 147,93	€ 179,00
	RVS316 geborsteld mat goud PVD	6201222	€ 197,52	€ 239,00
	RVS316 geborsteld mat koper PVD	6201223	€ 197,52	€ 239,00
Leverbaar vanaf medio september 2025	RVS316 geborsteld carbon black PVD	6201224	€ 197,52	€ 239,00

Inbouwbox t.b.v. inbouw stopkraan flow-through symmetry

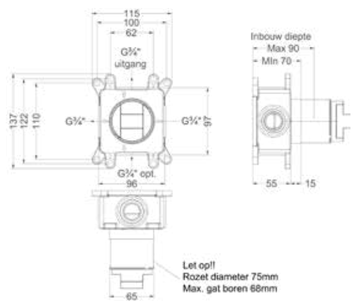

Omschrijving	Kleur	Artikelnummer	Prijs excl. BTW	Prijs incl. BTW
Inbouwbox t.b.v. inbouw stopkraan flow-through symmetry	Donker blauw	6202438	€ 172,73	€ 209,00

Totaalprijs flow-through stopkraan symmetry met inbouwbox

IX Prijs excl. BTW € 320,66 Prijs incl. BTW € 388,00

IMP IGK ICB Prijs excl. BTW € 370,25 Prijs incl. BTW € 448,00

Voor meer informatie over flow-through zie bladzijde 451

Afbouwdeel inbouwstopkraan symmetry

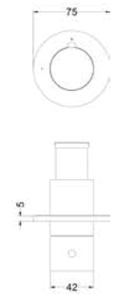

Omschrijving	Kleur	Artikelnummer	Prijs excl. BTW	Prijs incl. BTW
Afbouwdeel inbouwstopkraan symmetry met rond rozet	RVS316 geborsteld	6903201	€ 147,93	€ 179,00
	RVS316 geborsteld mat goud PVD	6903202	€ 197,52	€ 239,00
	RVS316 geborsteld mat koper PVD	6903203	€ 197,52	€ 239,00
Leverbaar vanaf medio september 2025	RVS316 geborsteld carbon black PVD	6903204	€ 197,52	€ 239,00

Inbouwbox t.b.v. inbouw stopkraan symmetry

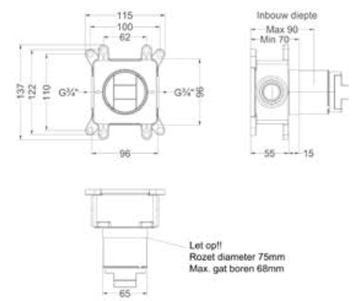

Omschrijving	Kleur	Artikelnummer	Prijs excl. BTW	Prijs incl. BTW
Inbouwbox t.b.v. inbouw stopkraan symmetry	Donker blauw	6202439	€ 172,73	€ 209,00

Totaalprijs inbouwstopkraan symmetry met inbouwbox

IX Prijs excl. BTW € 320,66 Prijs incl. BTW € 388,00

IMP IGK ICB Prijs excl. BTW € 370,25 Prijs incl. BTW € 448,00

BADKRANEN
CONCORD

Badthermostaat draaibare omstel-uitloop

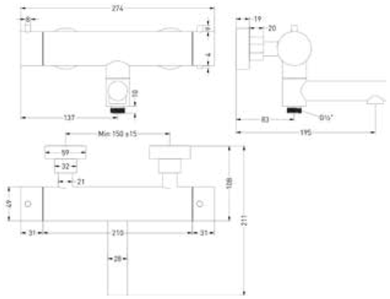

Omschrijving		Kleur	Artikelnummer	Prijs excl. BTW	Prijs incl. BTW
Badthermostaatkraan opbouw met wegdraaibare baduitloop met omstel		RVS316 geborsteld	6301011	€ 574,38	€ 695,00
	*	RVS316 geborsteld mat goud PVD	6301012	€ 822,31	€ 995,00
	*	RVS316 geborsteld mat koper PVD	6301013	€ 822,31	€ 995,00
*** Leverbaar vanaf medio september 2025**	*	RVS316 geborsteld carbon black PVD	6301014	€ 822,31	€ 995,00

Badrandcombinatie 3-gats bladmontage

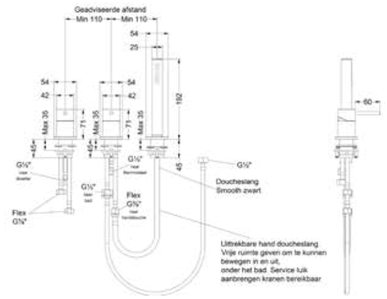

Omschrijving		Kleur	Artikelnummer	Prijs excl. BTW	Prijs incl. BTW
Badrandcombinatie 3-gats mengkraan met uittrekbare handdouche, zonder uitloop		RVS316 geborsteld	6301141	€ 574,38	€ 695,00
		RVS316 geborsteld mat goud PVD	6301142	€ 657,02	€ 795,00
		RVS316 geborsteld mat koper PVD	6301143	€ 657,02	€ 795,00
Leverbaar vanaf medio september 2025		RVS316 geborsteld carbon black PVD	6301144	€ 657,02	€ 795,00

Badrandcombinatie 4-gats bladmontage

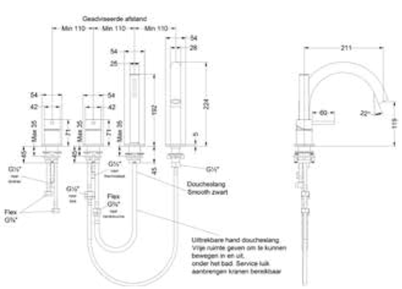

Omschrijving	Kleur	Artikelnummer	Prijs excl. BTW	Prijs incl. BTW
Badrandcombinatie 4-gats mengkraan met draaibare uitloop uittrekbare handdouche	RVS316 geborsteld	6301161	€ 657,02	€ 795,00
	RVS316 geborsteld mat goud PVD	6301162	€ 822,31	€ 995,00
	RVS316 geborsteld mat koper PVD	6301163	€ 822,31	€ 995,00
Leverbaar vanaf medio september 2025	RVS316 geborsteld carbon black PVD	6301164	€ 822,31	€ 995,00

Vrijstaande badmengkraan met staafhanddouche

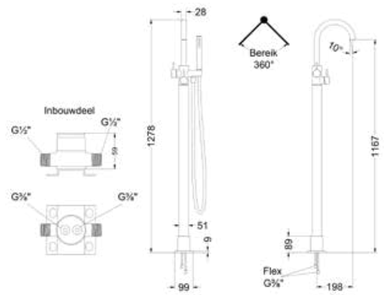

Omschrijving	Kleur	Artikelnummer	Prijs excl. BTW	Prijs incl. BTW
Badmengkraan vrijstaand met draaibare uitloop, slang 150 cm en staafhanddouche	RVS316 geborsteld	6303101	€ 1.198,35	€ 1.450,00
	* RVS316 geborsteld mat goud PVD	6303102	€ 1.446,28	€ 1.750,00
	* RVS316 geborsteld mat koper PVD	6303103	€ 1.446,28	€ 1.750,00
Compleet met inbouwdeel	* RVS316 geborsteld carbon black PVD	6303104	€ 1.446,28	€ 1.750,00

*** Leverbaar vanaf medio september 2025**

FONTEINKRANEN
CONCORD

Fonteinkraan gebogen staand model S

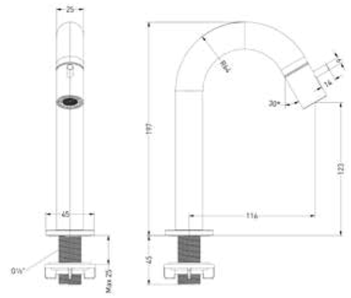

Omschrijving		Kleur	Artikelnummer	Prijs excl. BTW		Prijs incl. BTW	
Fonteinkraan gebogen staand model S		RVS316 geborsteld	6401061	€	147,93	€	179,00
	*	RVS316 geborsteld mat goud PVD	6401062	€	189,26	€	229,00
	*	RVS316 geborsteld mat koper PVD	6401063	€	189,26	€	229,00
*** Leverbaar vanaf medio september 2025**	*	RVS316 geborsteld carbon black PVD	6401064	€	189,26	€	229,00

Fonteinkraan staand model S

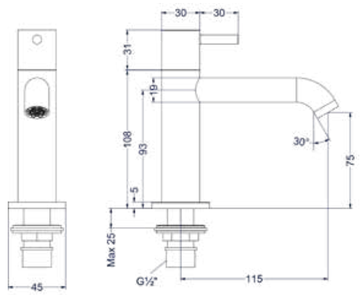

Omschrijving		Kleur	Artikelnummer	Prijs excl. BTW		Prijs incl. BTW	
Fonteinkraan staand model S		RVS316 geborsteld	6401121	€	147,93	€	179,00
	*	RVS316 geborsteld mat goud PVD	6401122	€	180,99	€	219,00
	*	RVS316 geborsteld mat koper PVD	6401123	€	180,99	€	219,00
*** Leverbaar vanaf medio september 2025**	*	RVS316 geborsteld carbon black PVD	6401124	€	180,99	€	219,00

Design plug, design sifon en hoekstopkraan zie bladzijde 368 en 369

Fonteinkraan wandmodel 10 cm

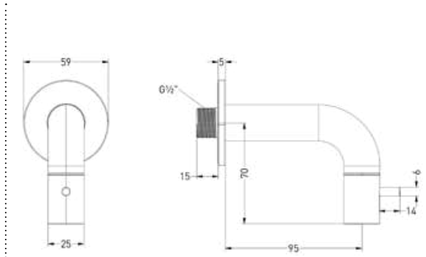

Omschrijving		Kleur	Artikelnummer	Prijs excl. BTW		Prijs incl. BTW	
Fonteinkraan wandmodel niet inkortbaar HOH10 cm		RVS316 geborsteld	6401111	€	147,93	€	179,00
	*	RVS316 geborsteld mat goud PVD	6401112	€	180,99	€	219,00
	*	RVS316 geborsteld mat koper PVD	6401113	€	180,99	€	219,00
*** Leverbaar vanaf medio september 2025**	*	RVS316 geborsteld carbon black PVD	6401114	€	180,99	€	219,00

Fonteinkraan wandmodel 12,5 cm

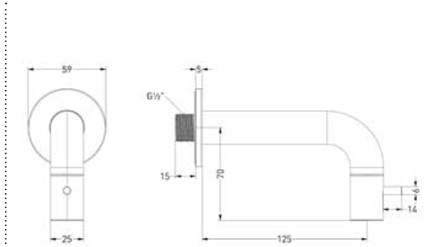

Omschrijving		Kleur	Artikelnummer	Prijs excl. BTW		Prijs incl. BTW	
Fonteinkraan wandmodel niet inkortbaar HOH12,5 cm		RVS316 geborsteld	6401131	€	147,93	€	179,00
	*	RVS316 geborsteld mat goud PVD	6401132	€	180,99	€	219,00
	*	RVS316 geborsteld mat koper PVD	6401133	€	180,99	€	219,00
*** Leverbaar vanaf medio september 2025**	*	RVS316 geborsteld carbon black PVD	6401134	€	180,99	€	219,00

Design plug, design sifon en hoekstopkraan zie bladzijde 368 en 369

TOEBEHOREN
CONCORD

Hoofddouche medium 20 cm

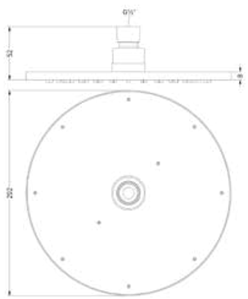

Omschrijving		Kleur	Artikelnummer	Prijs excl. BTW	Prijs incl. BTW
Hoofddouche medium 20 cm met antikalk nozzels		RVS316 geborsteld	6900661	€ 329,75	€ 399,00
	*	RVS316 geborsteld mat goud PVD	6900662	€ 404,13	€ 489,00
	*	RVS316 geborsteld mat koper PVD	6900663	€ 404,13	€ 489,00
*** Leverbaar vanaf medio september 2025**	*	RVS316 geborsteld carbon black PVD	6900664	€ 404,13	€ 489,00

Hoofddouche medium 25 cm

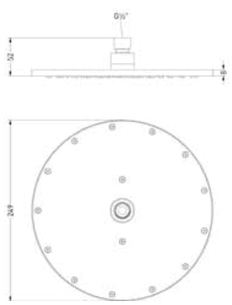

Omschrijving		Kleur	Artikelnummer	Prijs excl. BTW	Prijs incl. BTW
Hoofddouche medium 25 cm met antikalk nozzels		RVS316 geborsteld	6900711	€ 412,40	€ 499,00
	*	RVS316 geborsteld mat goud PVD	6900712	€ 495,04	€ 599,00
	*	RVS316 geborsteld mat koper PVD	6900713	€ 495,04	€ 599,00
*** Leverbaar vanaf medio september 2025**	*	RVS316 geborsteld carbon black PVD	6900714	€ 495,04	€ 599,00

Hoofddouche medium 30 cm

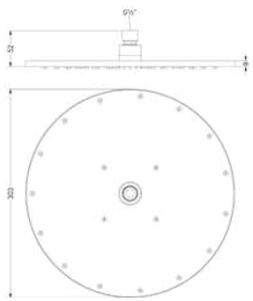

Omschrijving		Kleur	Artikelnummer	Prijs excl. BTW	Prijs incl. BTW
Hoofddouche medium 30 cm met antikalk nozzels		RVS316 geborsteld	6900761	€ 495,04	€ 599,00
	*	RVS316 geborsteld mat goud PVD	6900762	€ 577,69	€ 699,00
	*	RVS316 geborsteld mat koper PVD	6900763	€ 577,69	€ 699,00
*** Leverbaar vanaf medio september 2025**	*	RVS316 geborsteld carbon black PVD	6900764	€ 577,69	€ 699,00

Wandarm 40 cm 1/2"

Omschrijving		Kleur	Artikelnummer	Prijs excl. BTW		Prijs incl. BTW	
Wandarm 40 cm 1/2"		RVS316 geborsteld	6901561	€	123,14	€	149,00
	*	RVS316 geborsteld mat goud PVD	6901562	€	147,93	€	179,00
	*	RVS316 geborsteld mat koper PVD	6901563	€	147,93	€	179,00
*** Leverbaar vanaf medio september 2025**	*	RVS316 geborsteld carbon black PVD	6901564	€	147,93	€	179,00

Plafondbuis 20 cm 1/2"

Omschrijving		Kleur	Artikelnummer	Prijs excl. BTW		Prijs incl. BTW	
Plafondbuis 20 cm 1/2"		RVS316 geborsteld	6901611	€	123,14	€	149,00
	*	RVS316 geborsteld mat goud PVD	6901612	€	147,93	€	179,00
	*	RVS316 geborsteld mat koper PVD	6901613	€	147,93	€	179,00
*** Leverbaar vanaf medio september 2025**	*	RVS316 geborsteld carbon black PVD	6901614	€	147,93	€	179,00

Plafondbuis 30 cm 1/2"

Omschrijving		Kleur	Artikelnummer	Prijs excl. BTW		Prijs incl. BTW	
Plafondbuis 30 cm 1/2"		RVS316 geborsteld	6901661	€	139,67	€	169,00
	*	RVS316 geborsteld mat goud PVD	6901662	€	164,46	€	199,00
	*	RVS316 geborsteld mat koper PVD	6901663	€	164,46	€	199,00
*** Leverbaar vanaf medio september 2025**	*	RVS316 geborsteld carbon black PVD	6901664	€	164,46	€	199,00

Handdouche staafmodel

9 L/min

Zie straalvoorbeeld

Omschrijving	Kleur	Artikelnummer	Prijs excl. BTW	Prijs incl. BTW
Handdouche staafmodel	RVS316 geborsteld	6900361	€ 90,08	€ 109,00
	* RVS316 geborsteld mat goud PVD	6900362	€ 114,88	€ 139,00
* In de PVD kleuren is de doucheslang mat zwart van kleur	* RVS316 geborsteld mat koper PVD	6900363	€ 114,88	€ 139,00
	* RVS316 geborsteld carbon black PVD	6900364	€ 114,88	€ 139,00

*** Leverbaar vanaf medio september 2025**

Handdouche verstelbaar 3-standen

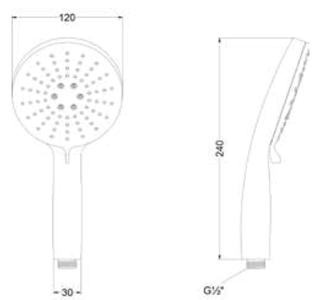

9 L/min

Zie straalvoorbeeld

Omschrijving	Kleur	Artikelnummer	Prijs excl. BTW	Prijs incl. BTW
Handdouche verstelbaar 3-standen met antikalk nozzels van ABS kunststof	Geborsteld nickel PVD	6900403	€ 90,08	€ 109,00

Doorstroomtabel zie bladzijde 441

Doucheslang smooth 150 cm

Omschrijving	Kleur	Artikelnummer	Prijs excl. BTW	Prijs incl. BTW
Doucheslang smooth 150 cm	RVS316 geborsteld	6900261	€ 40,50	€ 49,00
	* RVS316 geborsteld mat goud PVD	6900262	€ 57,02	€ 69,00
	* RVS316 geborsteld mat koper PVD	6900263	€ 57,02	€ 69,00
* In de PVD kleuren is de doucheslang mat zwart van kleur	* RVS316 geborsteld carbon black PVD	6900264	€ 57,02	€ 69,00

*** Leverbaar vanaf medio september 2025**

Glijstang 90 cm

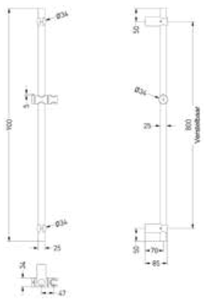

Omschrijving		Kleur	Artikelnummer	Prijs excl. BTW	Prijs incl. BTW
Glijstang 90 cm		RVS316 geborsteld	6900011	€ 247,11	€ 299,00
	*	RVS316 geborsteld mat goud PVD	6900012	€ 329,75	€ 399,00
	*	RVS316 geborsteld mat koper PVD	6900013	€ 329,75	€ 399,00
*** Leverbaar vanaf medio september 2025**	*	RVS316 geborsteld carbon black PVD	6900014	€ 329,75	€ 399,00

Wandsteun

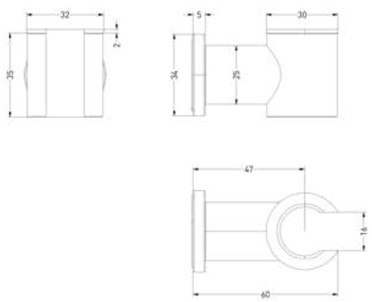

Omschrijving		Kleur	Artikelnummer	Prijs excl. BTW	Prijs incl. BTW
Wandsteun		RVS316 geborsteld	6900111	€ 65,29	€ 79,00
	*	RVS316 geborsteld mat goud PVD	6900112	€ 73,55	€ 89,00
	*	RVS316 geborsteld mat koper PVD	6900113	€ 73,55	€ 89,00
*** Leverbaar vanaf medio september 2025**	*	RVS316 geborsteld carbon black PVD	6900114	€ 73,55	€ 89,00

Wanduitlaat 1/2"

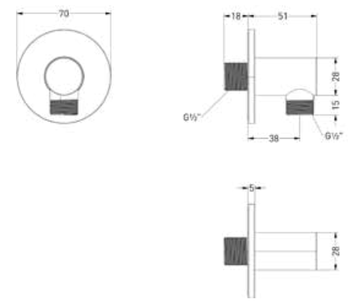

Omschrijving		Kleur	Artikelnummer	Prijs excl. BTW	Prijs incl. BTW
Wanduitlaat 1/2"		RVS316 geborsteld	6900161	€ 65,29	€ 79,00
	*	RVS316 geborsteld mat goud PVD	6900162	€ 81,82	€ 99,00
	*	RVS316 geborsteld mat koper PVD	6900163	€ 81,82	€ 99,00
*** Leverbaar vanaf medio september 2025**	*	RVS316 geborsteld carbon black PVD	6900164	€ 81,82	€ 99,00

Wandsteun met geïntegreerde wateruitlaat 1/2"

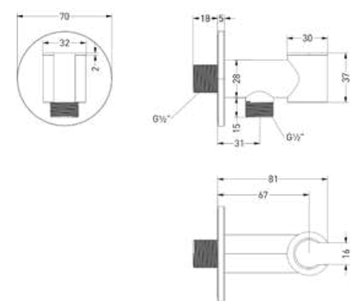

Omschrijving		Kleur	Artikelnummer	Prijs excl. BTW	Prijs incl. BTW
Wandsteun met geïntegreerde wateruitlaat 1/2"		RVS316 geborsteld	6900211	€ 106,61	€ 129,00
	*	RVS316 geborsteld mat goud PVD	6900212	€ 123,14	€ 149,00
	*	RVS316 geborsteld mat koper PVD	6900213	€ 123,14	€ 149,00
*** Leverbaar vanaf medio september 2025**	*	RVS316 geborsteld carbon black PVD	6900214	€ 123,14	€ 149,00

Designplug always open

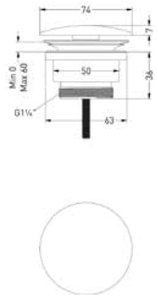

Omschrijving		Kleur	Artikelnummer	Prijs excl. BTW		Prijs incl. BTW	
Designplug always open		RVS316 geborsteld	6901711	€	98,35	€	119,00
	*	RVS316 geborsteld mat goud PVD	6901712	€	111,57	€	135,00
	*	RVS316 geborsteld mat koper PVD	6901713	€	111,57	€	135,00
*** Leverbaar vanaf medio september 2025**	*	RVS316 geborsteld carbon black PVD	6901714	€	111,57	€	135,00

Designplug stop&go

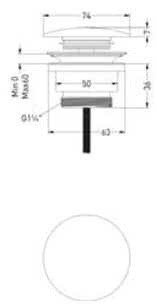

Omschrijving		Kleur	Artikelnummer	Prijs excl. BTW		Prijs incl. BTW	
Designplug stop&go		RVS316 geborsteld	6901761	€	98,35	€	119,00
	*	RVS316 geborsteld mat goud PVD	6901762	€	111,57	€	135,00
	*	RVS316 geborsteld mat koper PVD	6901763	€	111,57	€	135,00
*** Leverbaar vanaf medio september 2025**	*	RVS316 geborsteld carbon black PVD	6901764	€	111,57	€	135,00

Design sifon

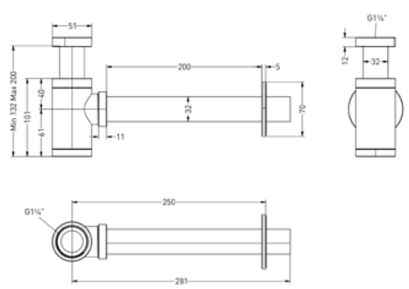

Omschrijving		Kleur	Artikelnummer	Prijs excl. BTW		Prijs incl. BTW	
Design sifon		RVS316 geborsteld	6901811	€	136,36	€	165,00
	*	RVS316 geborsteld mat goud PVD	6901812	€	161,16	€	195,00
	*	RVS316 geborsteld mat koper PVD	6901813	€	161,16	€	195,00
*** Leverbaar vanaf medio september 2025**	*	RVS316 geborsteld carbon black PVD	6901814	€	161,16	€	195,00

Hoekstopkraan 1/2" 3/8

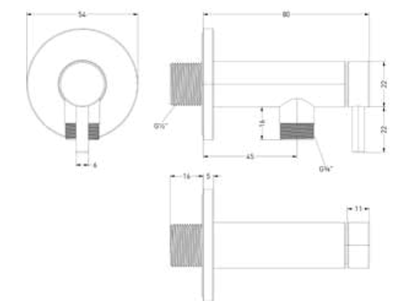

Omschrijving		Kleur	Artikelnummer	Prijs excl. BTW		Prijs incl. BTW	
Hoekstopkraan 1/2" 3/8		RVS316 geborsteld	6901911	€	57,02	€	69,00
	*	RVS316 geborsteld mat goud PVD	6901912	€	65,29	€	79,00
	*	RVS316 geborsteld mat koper PVD	6901913	€	65,29	€	79,00
*** Leverbaar vanaf medio september 2025**	*	RVS316 geborsteld carbon black PVD	6901914	€	65,29	€	79,00

Badoverloopset

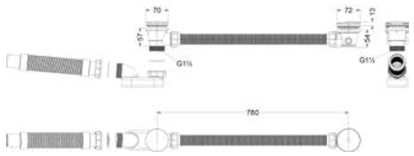

Omschrijving		Kleur	Artikelnummer	Prijs excl. BTW		Prijs incl. BTW	
Badoverloopset incl. sifon		RVS316 geborsteld	6903111	€	243,80	€	295,00
	*	RVS316 geborsteld mat goud PVD	6903112	€	326,45	€	395,00
	*	RVS316 geborsteld mat koper PVD	6903113	€	326,45	€	395,00
*** Leverbaar vanaf medio september 2025**	*	RVS316 geborsteld carbon black PVD	6903114	€	326,45	€	395,00

Badoverloop-vulcombinatie

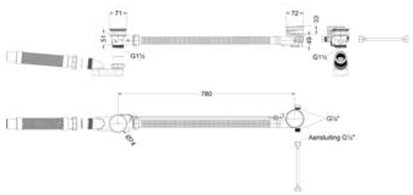

14 l/min

Omschrijving		Kleur	Artikelnummer	Prijs excl. BTW		Prijs incl. BTW	
Badoverloop-vulcombinatie incl. sifon		RVS316 geborsteld	6903121	€	219,01	€	265,00
	*	RVS316 geborsteld mat goud PVD	6903122	€	301,65	€	365,00
	*	RVS316 geborsteld mat koper PVD	6903123	€	301,65	€	365,00
*** Leverbaar vanaf medio september 2025**	*	RVS316 geborsteld carbon black PVD	6903124	€	301,65	€	365,00

Overloopring

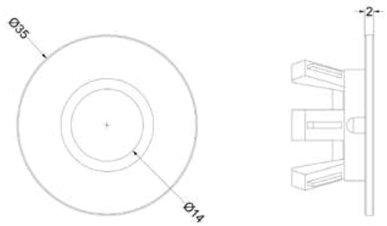

Omschrijving		Kleur	Artikelnummer	Prijs excl. BTW		Prijs incl. BTW	
Overloopring t.b.v. Sanibell wastafels		RVS316 geborsteld	6903508	€	7,85	€	9,50
	*	RVS316 geborsteld mat goud PVD	6903509	€	7,85	€	9,50
	*	RVS316 geborsteld mat koper PVD	6903510	€	7,85	€	9,50
*** Leverbaar vanaf medio september 2025**	*	RVS316 geborsteld carbon black PVD	6903511	€	7,85	€	9,50

Kranen- & sanitair reiniger

Artikelnummer	Prijs excl. BTW			
9902229	€	15,29	€	18,50

Wat mooi is moet ook mooi blijven. Dat gaat zeker lukken met de Sanibell kranen- & sanitair reiniger, een gebruiksklare, krachtige en hygiënische oplossing voor het snel en eenvoudig reinigen en beschermen van kranen, douchekoppen en andere sanitaire oppervlakken.

De spuitflacon is standaard voorzien van een handige foamsprayer (schuimsproeikop)die er voor zorgt dat de verschuimde reinigingsvloeistof langer blijft 'kleven' op verticale oppervlakken waardoor de inwerking ervan wordt gestimuleerd. Het voorkomt eveneens dat kalk zich makkelijk kan hechten omdat het een onzichtbaar, beschermend laagje achterlaat. Speciaal geschikt voor het reinigen van chroom, PVD en PED oppervlakken.

Deze reiniger is tevens geschikt voor algemeen schoonmaakonderhoud van de gehele badkamer en zorgt voor een streeploos en glanzend resultaat dat ook nog eens heel prettig ruikt.

SERIE TRIBE

374 Wastafelkranen

380 Douchekranen

400 Badkranen

406 Fonteinkranen

410 Toebehoren

TRIBE

Deze minimalistische RVS316 serie Tribe heeft een rechthoekige industriële toolgrip hendel. Net zoals de Concord is deze serie verkrijgbaar in 4 moderne, geborstelde kleuren.

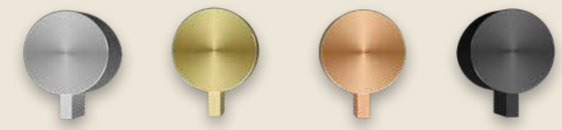

RVS316 geborsteld | RVS316 geborsteld mat goud PVD | RVS316 geborsteld mat koper PVD | RVS316 geborsteld carbon black PVD

Onderstaande productkenmerken zijn van toepassing op de gehele serie Tribe. Op de volgende pagina's worden bij ieder item de productspecifieke kenmerken benoemd.

Roestvaststaal (RVS) is uitermate goed bestand tegen slijtage en heeft een lange levensduur.

Center gepolijst
Deze 'schitterende' vorm van polijsten geeft de vlakke kraandelen een nog luxere uitstraling.

PVD gekleurd
Permanente en slijtvaste PVD kleuren

Neoperl perlator
Water- en energiebesparende mondstuk voor de kraan.

Waterbesparend
Besparing op water betekent niet alleen besparing op het milieu, het betekent ook besparing op geld.

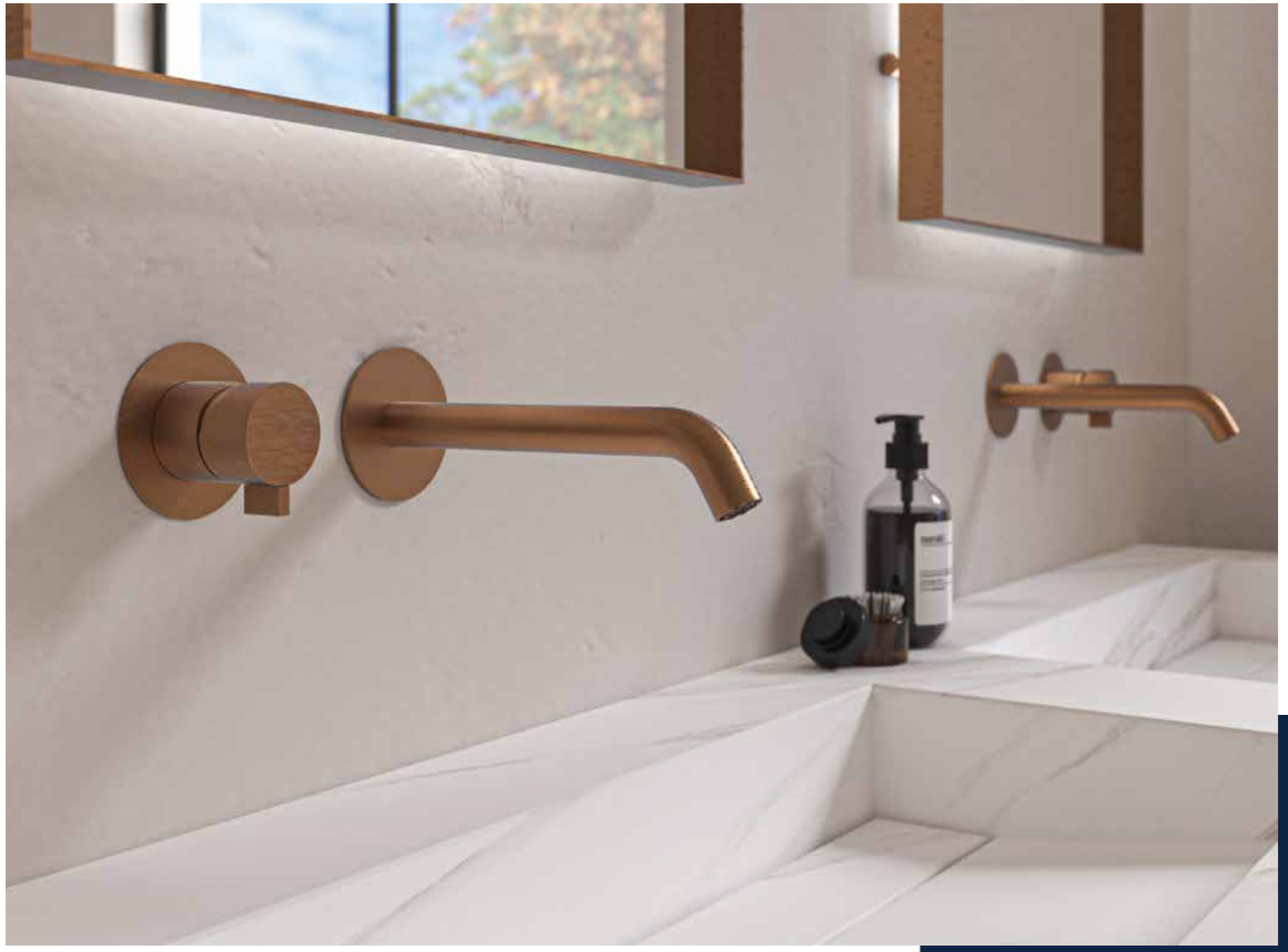

WASTAFELKRANEN
TRIBE

Wastafelmengkraan model S

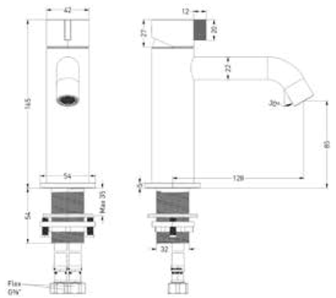

Omschrijving	Kleur	Artikelnummer	Prijs excl. BTW	Prijs incl. BTW
Eenhendel wastafelmengkraan opbouw S model, coldstart	RVS316 geborsteld	6100371	€ 227,27	€ 275,00
	RVS316 geborsteld mat goud PVD	6100372	€ 268,60	€ 325,00
	RVS316 geborsteld mat koper PVD	6100373	€ 268,60	€ 325,00
Leverbaar vanaf medio september 2025	RVS316 geborsteld carbon black PVD	6100374	€ 268,60	€ 325,00

Wastafelmengkraan model M

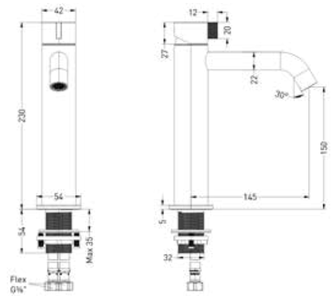

Omschrijving	Kleur	Artikelnummer	Prijs excl. BTW	Prijs incl. BTW
Eenhendel wastafelmengkraan opbouw M model, coldstart	RVS316 geborsteld	6100411	€ 271,90	€ 329,00
	RVS316 geborsteld mat goud PVD	6100412	€ 309,92	€ 375,00
	RVS316 geborsteld mat koper PVD	6100413	€ 309,92	€ 375,00
Leverbaar vanaf medio september 2025	RVS316 geborsteld carbon black PVD	6100414	€ 309,92	€ 375,00

Design plug, design sifon en hoekstopkraan zie bladzijde 420 en 421

Wastafelmengkraan model L

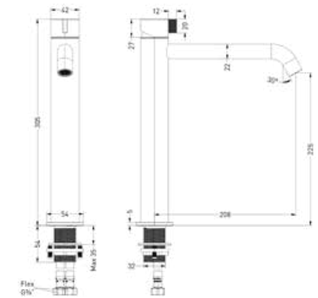

Omschrijving	Kleur	Artikelnummer	Prijs excl. BTW	Prijs incl. BTW
Eenhendel wastafelmengkraan opbouw L model, coldstart	RVS316 geborsteld	6100461	€ 313,22	€ 379,00
	RVS316 geborsteld mat goud PVD	6100462	€ 351,24	€ 425,00
	RVS316 geborsteld mat koper PVD	6100463	€ 351,24	€ 425,00
Leverbaar vanaf medio september 2025	RVS316 geborsteld carbon black PVD	6100464	€ 351,24	€ 425,00

Wastafelmengkraan draaibare uitloop

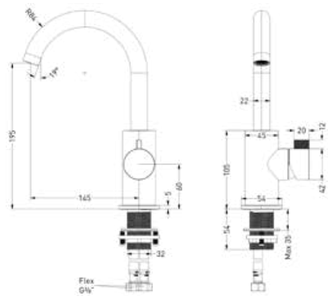

Omschrijving	Kleur	Artikelnummer	Prijs excl. BTW	Prijs incl. BTW
Eenhendel wastafelmengkraan opbouw met draaibare uitloop, coldstart	RVS316 geborsteld	6100271	€ 309,92	€ 375,00
	RVS316 geborsteld mat goud PVD	6100272	€ 351,24	€ 425,00
	RVS316 geborsteld mat koper PVD	6100273	€ 351,24	€ 425,00
Leverbaar vanaf medio september 2025	RVS316 geborsteld carbon black PVD	6100274	€ 351,24	€ 425,00

Design plug, design sifon en hoekstopkraan zie bladzijde 420 en 421

Wastafelmengkraan 2-gats bladmontage

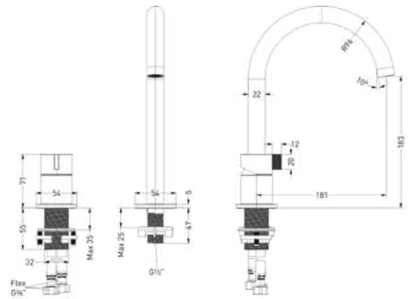

Omschrijving	Kleur	Artikelnummer	Prijs excl. BTW	Prijs incl. BTW
Eenhendel wastafelmengkraan 2-gats bladmontage met uitloop, coldstart	RVS316 geborsteld	6100511	€ 351,24	€ 425,00
	RVS316 geborsteld mat goud PVD	6100512	€ 433,88	€ 525,00
	RVS316 geborsteld mat koper PVD	6100513	€ 433,88	€ 525,00
Leverbaar vanaf medio september 2025	RVS316 geborsteld carbon black PVD	6100514	€ 433,88	€ 525,00

Design plug, design sifon en hoekstopkraan zie bladzijde 420 en 421

Afbouwdeel inbouw wastafelmengkraan

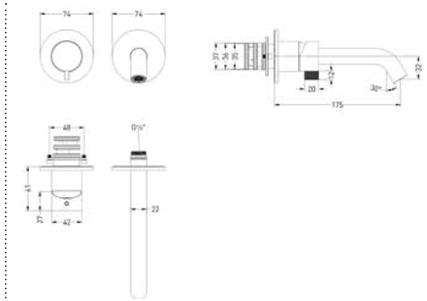

Uitloop zowel links als rechts te monteren door box om te draaien

Omschrijving	Kleur	Artikelnummer	Prijs excl. BTW	Prijs incl. BTW
Eenhendel wastafelmengkraan afbouwdeel 2-gats wandmontage met gebogen uitloop, coldstart	RVS316 geborsteld	6100391	€ 321,49	€ 389,00
	RVS316 geborsteld mat goud PVD	6100392	€ 425,62	€ 515,00
	RVS316 geborsteld mat koper PVD	6100393	€ 425,62	€ 515,00
Leverbaar vanaf medio september 2025	RVS316 geborsteld carbon black PVD	6100394	€ 425,62	€ 515,00

Inbouwbox t.b.v. inbouw wastafelmengkraan L/R

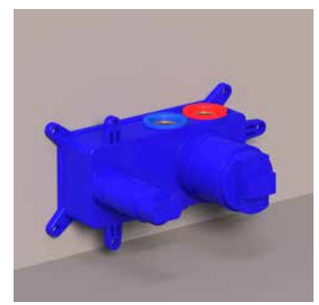

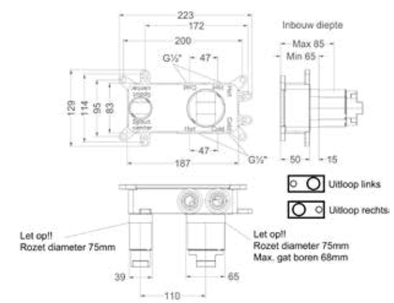

Uitloop zowel links als rechts te monteren door box om te draaien

Omschrijving	Kleur	Artikelnummer	Prijs excl. BTW	Prijs incl. BTW
Inbouwbox t.b.v. eenhendel wastafelmengkraan 2-gats wandmontage, uitloop links/ rechts toe te passen	Donker blauw	6199001	€ 123,14	€ 149,00

Totaalprijs inbouw wastafelmengkraan met inbouwbox

IX — Prijs excl. BTW € 444,63 Prijs incl. BTW € 538,00

IMP IGK ICB — Prijs excl. BTW € 548,76 Prijs incl. BTW € 664,00

Design plug, design sifon en hoekstopkraan zie bladzijde 420 en 421

DOUCHEKRANEN
TRIBE

Combiset Tribe 1

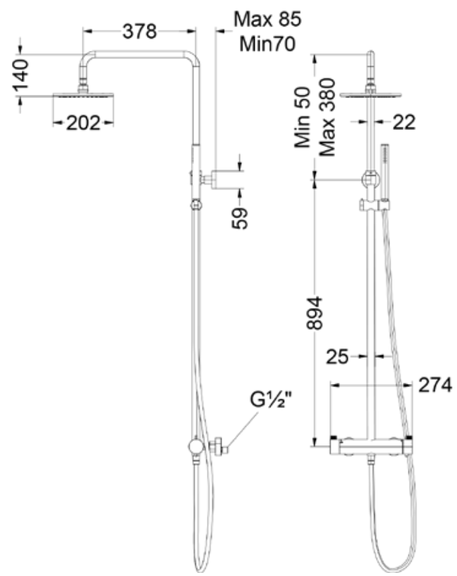

Omschrijving	Artikelnummer RVS geborsteld	Prijs excl. BTW	Prijs incl. BTW
Standaard setprijs RVS geborsteld **Code: CST1IXAA**		€ 1.202,48	€ 1.455,00
Bestaande uit:			
Opbouw douchethermostaat met stop-omstel	6201581		
Showerpipe met glijstuk	6201561		
Doucheslang smooth 150 cm	6900261		
Handdouche staafmodel	6900361		
Hoofddouche medium 20 cm	6900661		
Standaard setprijs overige kleuren		€ 1.442,15	€ 1.745,00

Leverbaar vanaf medio september 2025

DOUCHEKRANEN

1 Combiset Tribe 1 = Thermostatische regendoucheset opbouw

2 Kleur

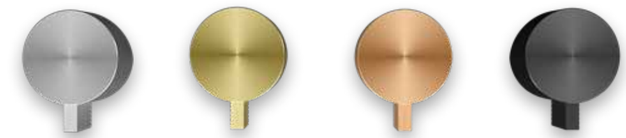

IX = RVS316 geborsteld	IMP = RVS316 geborsteld mat goud PVD	IGK = RVS316 geborsteld mat koper PVD	ICB = RVS316 geborsteld carbon black PVD

Standaard setprijs RVS geborsteld	€ 1.202,48	€ 1.455,00	**Standaard setprijs overige kleuren**	€ 1.442,15 € 1.745,00

3 Handdouche RVS geborsteld meerprijs

Omschrijving	Prijs excl. BTW	Prijs incl. BTW
A = Handdouche staafmodel	€ 0,00	€ 0,00

3 Handdouche overige kleuren meerprijs

Omschrijving	Prijs excl. BTW	Prijs incl. BTW
A = Handdouche staafmodel	€ 0,00	€ 0,00

4 Hoofddouche RVS geborsteld meerprijs

Omschrijving	Prijs excl. BTW	Prijs incl. BTW
A = Hoofddouche Medium20	€ 0,00	€ 0,00
B = Hoofddouche Medium25	€ 82,64	€ 100,00
C = Hoofddouche Medium30	€ 165,29	€ 200,00

4 Hoofddouche overige kleuren meerprijs

Omschrijving	Prijs excl. BTW	Prijs incl. BTW
A = Hoofddouche Medium20	€ 0,00	€ 0,00
B = Hoofddouche Medium25	€ 90,91	€ 110,00
C = Hoofddouche Medium30	€ 173,55	€ 210,00

Stel zelf uw combiset samen

CST1			
1	2	3	4

2 Kies kleur
3 Kies handdouche
4 Kies hoofddouche

Opbouw douchethermostaat

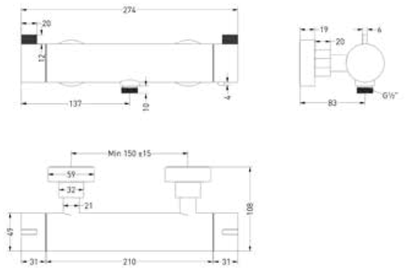

Omschrijving	Kleur	Artikelnummer	Prijs excl. BTW	Prijs incl. BTW
Douchethermostaatkraan opbouw cooltouch	RVS316 geborsteld	6201021	€ 623,97	€ 755,00
	RVS316 geborsteld mat goud PVD	6201022	€ 706,61	€ 855,00
	RVS316 geborsteld mat koper PVD	6201023	€ 706,61	€ 855,00
Leverbaar vanaf medio september 2025	RVS316 geborsteld carbon black PVD	6201024	€ 706,61	€ 855,00

Handdouche staafmodel

Zie straalvoorbeeld

Omschrijving	Kleur	Artikelnummer	Prijs excl. BTW	Prijs incl. BTW
Handdouche staafmodel	RVS316 geborsteld	6900361	€ 90,08	€ 109,00
	* RVS316 geborsteld mat goud PVD	6900362	€ 114,88	€ 139,00
* In de PVD kleuren is de doucheslang mat zwart van kleur	* RVS316 geborsteld mat koper PVD	6900363	€ 114,88	€ 139,00
	* RVS316 geborsteld carbon black PVD	6900364	€ 114,88	€ 139,00

*** Leverbaar vanaf medio september 2025**

Toebehoren zie bladzijde 410

Doucheslang smooth 150 cm

Omschrijving	Kleur	Artikelnummer	Prijs excl. BTW	Prijs incl. BTW
Doucheslang smooth 150 cm	RVS316 geborsteld	6900261	€ 40,50	€ 49,00
	* RVS316 geborsteld mat goud PVD	6900262	€ 57,02	€ 69,00
	* RVS316 geborsteld mat koper PVD	6900263	€ 57,02	€ 69,00
* In de PVD kleuren is de doucheslang mat zwart van kleur	* RVS316 geborsteld carbon black PVD	6900264	€ 57,02	€ 69,00

*** Leverbaar vanaf medio september 2025**

Glijstang 90 cm

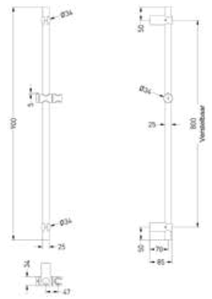

Omschrijving	Kleur	Artikelnummer	Prijs excl. BTW	Prijs incl. BTW
Glijstang 90 cm	RVS316 geborsteld	6900011	€ 247,11	€ 299,00
	* RVS316 geborsteld mat goud PVD	6900012	€ 329,75	€ 399,00
	* RVS316 geborsteld mat koper PVD	6900013	€ 329,75	€ 399,00
	* RVS316 geborsteld carbon black PVD	6900014	€ 329,75	€ 399,00

*** Leverbaar vanaf medio september 2025**

Combiset Tribe 2

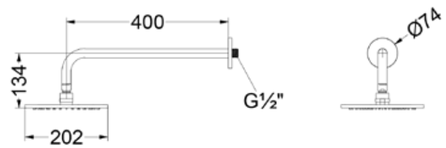

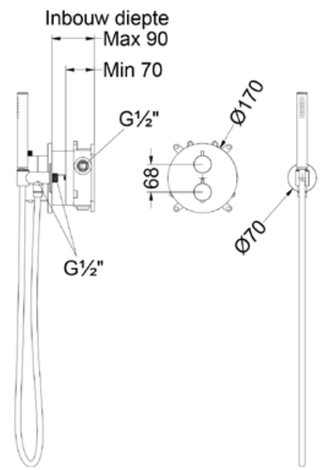

Omschrijving	Artikelnummer RVS geborsteld	Prijs excl. BTW	Prijs incl. BTW
Standaard setprijs RVS geborsteld **Code: CST2IXAAAA**		€ 1.338,02	€ 1.619,00
Bestaande uit:			
Inbouwbox t.b.v. inbouwthermostaat met 2-weg stop-omstel	6299002		
Afbouwdeel inbouwthermostaat met 2-weg stop-omstel	6201121		
Doucheslang smooth 150 cm	6900261		
Handdouche staafmodel	6900361		
Hoofddouche medium 20 cm	6900661		
Wandarm 40 cm 1/2"	6901561		
Wandsteun met geïntegreerde wateruitlaat 1/2"	6900211		
Standaard setprijs overige kleuren		€ 1.594,21	€ 1.929,00

** **Losse inbouwbox voor Combiset CST2EX (6299002)**

Doorstroomtabel zie bladzijde 440

Leverbaar vanaf medio september 2025

1 Combiset Tribe 2 = Regendoucheset inbouwmengkraan en 2-weg stop-omstel

2 Kleur

IX = RVS316 geborsteld | **IMP = RVS316 geborsteld mat goud PVD** | **IGK = RVS316 geborsteld mat koper PVD** | **ICB = RVS316 geborsteld carbon black PVD**

	Standaard setprijs RVS geborsteld Incl. inbouwbox (CST2)	€ 1.338,02	€ 1.619,00
**	**Standaard setprijs RVS geborsteld Excl. inbouwbox (CST2EX)**	€ 937,19	€ 1.134,00

	Standaard setprijs overige kleuren Incl. inbouwbox (CST2)	€ 1.594,21	€ 1.929,00
**	**Standaard setprijs overige kleuren Excl. inbouwbox (CST2EX)**	€ 1.193,39	€ 1.444,00

3 Handdouche RVS geborsteld meerprijs

Omschrijving	Prijs excl. BTW	Prijs incl. BTW
A = Handdouche staafmodel	€ 0,00	€ 0,00

3 Handdouche overige kleuren meerprijs

Omschrijving	Prijs excl. BTW	Prijs incl. BTW
A = Handdouche staafmodel	€ 0,00	€ 0,00

4 Hoofddouche RVS geborsteld meerprijs

Omschrijving	Prijs excl. BTW	Prijs incl. BTW
A = Hoofddouche Medium20	€ 0,00	€ 0,00
B = Hoofddouche Medium25	€ 82,64	€ 100,00
C = Hoofddouche Medium30	€ 165,29	€ 200,00

4 Hoofddouche overige kleuren meerprijs

Omschrijving	Prijs excl. BTW	Prijs incl. BTW
A = Hoofddouche Medium20	€ 0,00	€ 0,00
B = Hoofddouche Medium25	€ 90,91	€ 110,00
C = Hoofddouche Medium30	€ 173,55	€ 210,00

5 Bevestiging RVS geborsteld meerprijs

Omschrijving	Prijs excl. BTW	Prijs incl. BTW
A = Wandarm	€ 0,00	€ 0,00
B = Plafondbuis 20 cm	€ 0,00	€ 0,00
C = Plafondbuis 30 cm	€ 16,53	€ 20,00

5 Bevestiging overige kleuren meerprijs

Omschrijving	Prijs excl. BTW	Prijs incl. BTW
A = Wandarm	€ 0,00	€ 0,00
B = Plafondbuis 20 cm	€ 0,00	€ 0,00
C = Plafondbuis 30 cm	€ 16,53	€ 20,00

6 Handdouchehouder RVS geborsteld meerprijs

Omschrijving	Prijs excl. BTW	Prijs incl. BTW
A = Wandsteun met geïnt. uitlaat	€ 0,00	€ 0,00
B = Glijstang met losse uitlaat	€ 205,79	€ 249,00

6 Handdouchehouder overige kleuren meerprijs

Omschrijving	Prijs excl. BTW	Prijs incl. BTW
A = Wandsteun met geïnt. uitlaat	€ 0,00	€ 0,00
B = Glijstang met losse uitlaat	€ 288,43	€ 349,00

Stel zelf uw combiset samen

CST2 / CST2EX					
1	2	3	4	5	6

1. Kies incl./excl. inbouwbox
2. Kies kleur
3. Kies handdouche
4. Kies hoofddouche
5. Kies bevestiging
6. Kies handdouchehouder

** Prijs set is excl. inbouwbox

Combiset Tribe 3

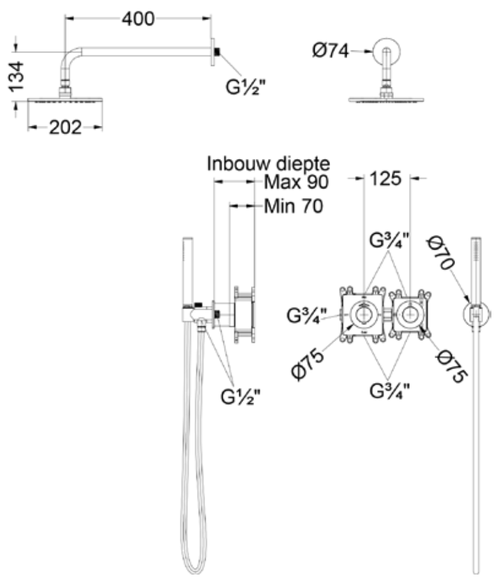

Kraan zowel horizontaal als verticaal te monteren

Omschrijving	Artikelnummer RVS geborsteld	Prijs excl. BTW	Prijs incl. BTW
Standaard setprijs RVS geborsteld **Code: CST3IXAAAA**		€ 1.533,06	€ 1.855,00
Bestaande uit:			
Inbouwbox t.b.v. inbouwthermostaat met 2-weg stop-omstel symmetry	6299011		
Afbouwdeel inbouwthermostaat met 2-weg stop-omstel symmetry	6903301		
Doucheslang smooth 150 cm	6900261		
Handdouche staafmodel	6900361		
Hoofddouche medium 20 cm	6900661		
Wandarm 40 cm 1/2"	6901561		
Wandsteun met geïntegreerde wateruitlaat 1/2"	6900211		
Standaard setprijs overige kleuren		€ 1.772,73	€ 2.145,00

** **Losse inbouwbox voor Combiset CST3EX (6299011)**

Doorstroomtabel zie bladzijde 440

Leverbaar vanaf medio september 2025

1 Combiset Tribe 3 = Regendoucheset inbouwthermostaatkraan met 2-weg stop-omstel symmetry

2 Kleur

IX = RVS316 geborsteld | **IMP = RVS316 geborsteld mat goud PVD** | **IGK = RVS316 geborsteld mat koper PVD** | **ICB = RVS316 geborsteld carbon black PVD**

Standaard setprijs RVS geborsteld Incl. inbouwbox (CST3)	€ 1.533,06	€ 1.855,00	**Standaard setprijs overige kleuren Incl. inbouwbox (CST3)**	€ 1.772,73 € 2.145,00
** **Standaard setprijs RVS geborsteld Excl. inbouwbox (CST3EX)**	€ 1.049,59	€ 1.270,00	** **Standaard setprijs overige kleuren Excl. inbouwbox (CST3EX)**	€ 1.289,26 € 1.560,00

3 Handdouche RVS geborsteld meerprijs

Omschrijving	Prijs excl. BTW	Prijs incl. BTW
A = Handdouche staafmodel	€ 0,00	€ 0,00

3 Handdouche overige kleuren meerprijs

Omschrijving	Prijs excl. BTW	Prijs incl. BTW
A = Handdouche staafmodel	€ 0,00	€ 0,00

4 Hoofddouche RVS geborsteld meerprijs

Omschrijving	Prijs excl. BTW	Prijs incl. BTW
A = Hoofddouche Medium20	€ 0,00	€ 0,00
B = Hoofddouche Medium25	€ 82,64	€ 100,00
C = Hoofddouche Medium30	€ 165,29	€ 200,00

4 Hoofddouche overige kleuren meerprijs

Omschrijving	Prijs excl. BTW	Prijs incl. BTW
A = Hoofddouche Medium20	€ 0,00	€ 0,00
B = Hoofddouche Medium25	€ 90,91	€ 110,00
C = Hoofddouche Medium30	€ 173,55	€ 210,00

5 Bevestiging RVS geborsteld meerprijs

Omschrijving	Prijs excl. BTW	Prijs incl. BTW
A = Wandarm	€ 0,00	€ 0,00
B = Plafondbuis 20 cm	€ 0,00	€ 0,00
C = Plafondbuis 30 cm	€ 16,53	€ 20,00

5 Bevestiging overige kleuren meerprijs

Omschrijving	Prijs excl. BTW	Prijs incl. BTW
A = Wandarm	€ 0,00	€ 0,00
B = Plafondbuis 20 cm	€ 0,00	€ 0,00
C = Plafondbuis 30 cm	€ 16,53	€ 20,00

6 Handdouchehouder RVS geborsteld meerprijs

Omschrijving	Prijs excl. BTW	Prijs incl. BTW
A = Wandsteun met geïnt. uitlaat	€ 0,00	€ 0,00
B = Glijstang met losse uitlaat	€ 205,79	€ 249,00

6 Handdouchehouder overige kleuren meerprijs

Omschrijving	Prijs excl. BTW	Prijs incl. BTW
A = Wandsteun met geïnt. uitlaat	€ 0,00	€ 0,00
B = Glijstang met losse uitlaat	€ 288,43	€ 349,00

Stel zelf uw combiset samen

CST3 / CST3EX					
1	2	3	4	5	6

1. **Kies incl./excl. inbouwbox**
2. **Kies kleur**
3. **Kies handdouche**
4. **Kies hoofddouche**
5. **Kies bevestiging**
6. **Kies handdouchehouder**

** **Prijs set is excl. inbouwbox**

Combiset Tribe 4

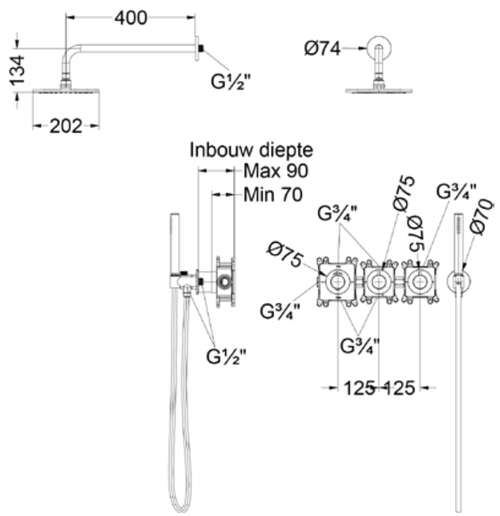

Kraan zowel horizontaal als verticaal te monteren

Omschrijving	Artikelnummer RVS geborsteld	Prijs excl. BTW	Prijs incl. BTW
Standaard setprijs RVS geborsteld **Code: CST4IXAAAA**		€ 1.640,50	€ 1.985,00
Bestaande uit:			
Inbouwbox t.b.v. inbouwthermostaat met 2 stopkranen symmetry	6299010		
Afbouwdeel inbouwthermostaat met 2 stopkranen symmetry	6201321		
Doucheslang smooth 150 cm	6900261		
Handdouche staafmodel	6900361		
Hoofddouche medium 20 cm	6900661		
Wandarm 40 cm 1/2"	6901561		
Wandsteun met geïntegreerde wateruitlaat 1/2"	6900211		
Standaard setprijs overige kleuren		€ 1.880,17	€ 2.275,00

** **Losse inbouwbox voor Combiset CST4EX (6299010)**

Doorstroomtabel zie bladzijde 440

Leverbaar vanaf medio september 2025

1 Combiset Tribe 4 = Regendoucheset inbouwthermostaatkraan met 2 losse stopkranen symmetry

2 Kleur

IX = RVS316 geborsteld	IMP = RVS316 geborsteld mat goud PVD	IGK = RVS316 geborsteld mat koper PVD	ICB = RVS316 geborsteld carbon black PVD

	Standaard setprijs RVS geborsteld Incl. inbouwbox (CST3)	€ 1.640,50	€ 1.985,00
**	**Standaard setprijs RVS geborsteld Excl. inbouwbox (CST4EX)**	€ 1.107,44	€ 1.340,00

	Standaard setprijs overige kleuren Incl. inbouwbox (CST3)	€ 1.880,17	€ 2.275,00
**	**Standaard setprijs overige kleuren Excl. inbouwbox (CST4EX)**	€ 1.347,11	€ 1.630,00

3 Handdouche RVS geborsteld meerprijs

Omschrijving	Prijs excl. BTW	Prijs incl. BTW
A = Handdouche staafmodel	€ 0,00	€ 0,00

3 Handdouche overige kleuren meerprijs

Omschrijving	Prijs excl. BTW	Prijs incl. BTW
A = Handdouche staafmodel	€ 0,00	€ 0,00

4 Hoofddouche RVS geborsteld meerprijs

Omschrijving	Prijs excl. BTW	Prijs incl. BTW
A = Hoofddouche Medium20	€ 0,00	€ 0,00
B = Hoofddouche Medium25	€ 82,64	€ 100,00
C = Hoofddouche Medium30	€ 165,29	€ 200,00

4 Hoofddouche overige kleuren meerprijs

Omschrijving	Prijs excl. BTW	Prijs incl. BTW
A = Hoofddouche Medium20	€ 0,00	€ 0,00
B = Hoofddouche Medium25	€ 90,91	€ 110,00
C = Hoofddouche Medium30	€ 173,55	€ 210,00

5 Bevestiging RVS geborsteld meerprijs

Omschrijving	Prijs excl. BTW	Prijs incl. BTW
A = Wandarm	€ 0,00	€ 0,00
B = Plafondbuis 20 cm	€ 0,00	€ 0,00
C = Plafondbuis 30 cm	€ 16,53	€ 20,00

5 Bevestiging overige kleuren meerprijs

Omschrijving	Prijs excl. BTW	Prijs incl. BTW
A = Wandarm	€ 0,00	€ 0,00
B = Plafondbuis 20 cm	€ 0,00	€ 0,00
C = Plafondbuis 30 cm	€ 16,53	€ 20,00

6 Handdouchehouder RVS geborsteld meerprijs

Omschrijving	Prijs excl. BTW	Prijs incl. BTW
A = Wandsteun met geïnt. uitlaat	€ 0,00	€ 0,00
B = Glijstang met losse uitlaat	€ 205,79	€ 249,00

6 Handdouchehouder overige kleuren meerprijs

Omschrijving	Prijs excl. BTW	Prijs incl. BTW
A = Wandsteun met geïnt. uitlaat	€ 0,00	€ 0,00
B = Glijstang met losse uitlaat	€ 288,43	€ 349,00

Stel zelf uw combiset samen

CST4 / CST4EX					
1	2	3	4	5	6

1. Kies incl./excl. inbouwbox
2. Kies kleur
3. Kies handdouche
4. Kies hoofddouche
5. Kies bevestiging
6. Kies handdouchehouder

** Prijs set is excl. inbouwbox

Inbouw douchemengkraan eenhendel

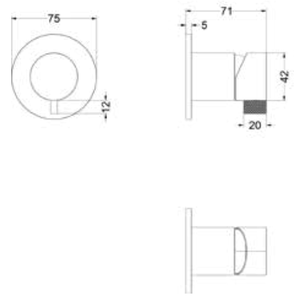

Omschrijving	Kleur	Artikelnummer	Prijs excl. BTW	Prijs incl. BTW
Inbouw douchemengkraan eenhendel	RVS316 geborsteld	6201071	€ 172,73	€ 209,00
	RVS316 geborsteld mat goud PVD	6201072	€ 222,31	€ 269,00
	RVS316 geborsteld mat koper PVD	6201073	€ 222,31	€ 269,00
Leverbaar vanaf medio september 2025	RVS316 geborsteld carbon black PVD	6201074	€ 222,31	€ 269,00

Inbouwbox t.b.v. inbouw douchemengkraan eenhendel

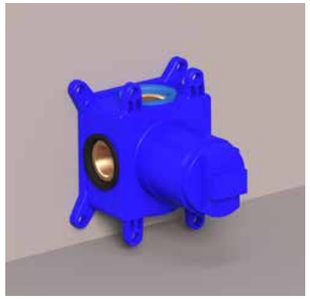

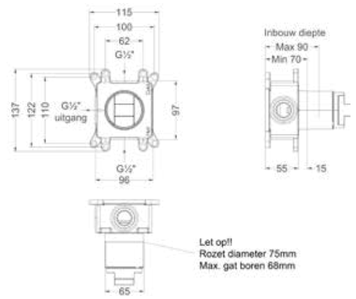

Omschrijving	Kleur	Artikelnummer	Prijs excl. BTW	Prijs incl. BTW
Inbouwbox t.b.v. inbouw douchemengkraan eenhendel	Donker blauw	6299001	€ 98,35	€ 119,00

Totaalprijs inbouw douchemengkraan eenhendel met inbouwbox

IX — Prijs excl. BTW € 271,07 Prijs incl. BTW € 328,00

IMP ICP ICB — Prijs excl. BTW € 320,66 Prijs incl. BTW € 388,00

Afbouwdeel inbouwthermostaat met 2-weg stop-omstel

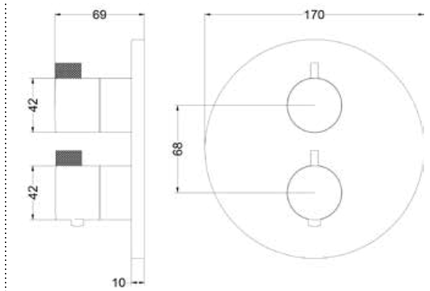

Omschrijving	Kleur	Artikelnummer	Prijs excl. BTW	Prijs incl. BTW
Afbouwdeel inbouwthermostaat met 2-weg stop-omstel met rond rozet	RVS316 geborsteld	6201121	€ 247,11	€ 299,00
	RVS316 geborsteld mat goud PVD	6201122	€ 346,28	€ 419,00
	RVS316 geborsteld mat koper PVD	6201123	€ 346,28	€ 419,00
Leverbaar vanaf medio september 2025	RVS316 geborsteld carbon black PVD	6201124	€ 346,28	€ 419,00

Inbouwbox t.b.v. inbouwthermostaat met 2-weg stop-omstel

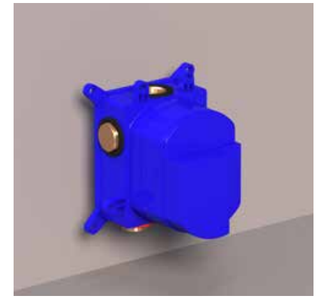

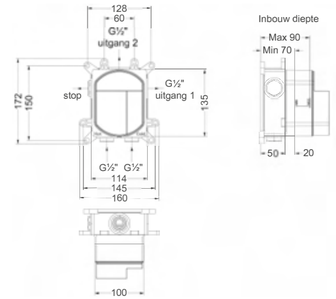

Omschrijving	Kleur	Artikelnummer	Prijs excl. BTW	Prijs incl. BTW
Inbouwbox t.b.v. inbouwsthermostaat met 2-weg stop-omstel	Donker blauw	6299002	€ 400,83	€ 485,00

Totaalprijs inbouwthermostaat met 2-weg stop-omstel en inbouwbox

IX — Prijs excl. BTW € 647,93 Prijs incl. BTW € 784,00

IMP IGK ICB — Prijs excl. BTW € 747,11 Prijs incl. BTW € 904,00

Doorstroomtabel zie bladzijde 440

Afbouwdeel inbouwthermostaat met 2-weg stop-omstel symmetry

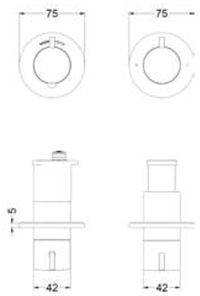

Omschrijving	Kleur	Artikelnummer	Prijs excl. BTW	Prijs incl. BTW
Afbouwdeel inbouwthermostaat met 2-weg stop-omstel symmetry met ronde rozetten	RVS316 geborsteld	6903301	€ 351,24	€ 425,00
	RVS316 geborsteld mat goud PVD	6903302	€ 442,15	€ 535,00
	RVS316 geborsteld mat koper PVD	6903303	€ 442,15	€ 535,00
Leverbaar vanaf medio september 2025	RVS316 geborsteld carbon black PVD	6903304	€ 442,15	€ 535,00

Inbouwbox t.b.v. inbouwthermostaat met 2-weg stop-omstel symmetry

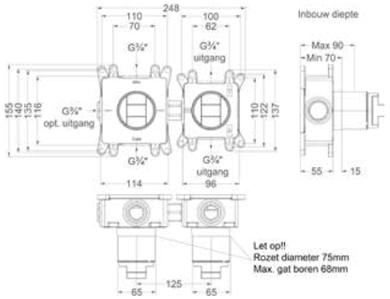

Horizontaal of verticaal toe te passen

Omschrijving	Kleur	Artikelnummer	Prijs excl. BTW	Prijs incl. BTW
Inbouwbox t.b.v. inbouw thermostaat met 2-weg stop-omstel symmetry	Donker blauw	6299011	€ 483,47	€ 585,00

Totaalprijs inbouwthermostaat met 2-weg stop-omstel symmetry en inbouwbox

IX Prijs excl. BTW € 834,71 Prijs incl. BTW € 1.010,00

IMP IGK ICB Prijs excl. BTW € 925,62 Prijs incl. BTW € 1.120,00

Doorstroomtabel zie bladzijde 440

Afbouwdeel inbouwthermostaat met 2 stopkranen symmetry

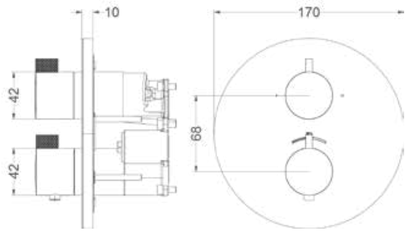

Omschrijving	Kleur	Artikelnummer	Prijs excl. BTW	Prijs incl. BTW
Afbouwdeel inbouwthermostaat met 2 stopkranen symmetry met ronde rozetten	RVS316 geborsteld	6201321	€ 392,56	€ 475,00
	RVS316 geborsteld mat goud PVD	6201322	€ 475,21	€ 575,00
	RVS316 geborsteld mat koper PVD	6201323	€ 475,21	€ 575,00
Leverbaar vanaf medio september 2025	RVS316 geborsteld carbon black PVD	6201324	€ 475,21	€ 575,00

Inbouwbox t.b.v. inbouwthermostaat met 2 stopkranen symmetry

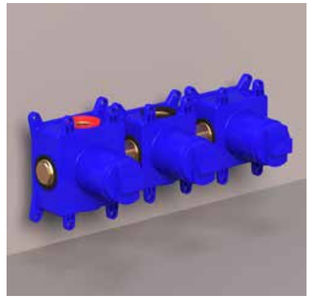

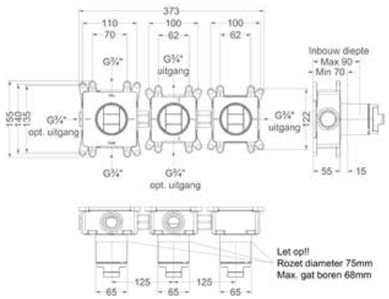

Horizontaal of verticaal toe te passen

Omschrijving	Kleur	Artikelnummer	Prijs excl. BTW	Prijs incl. BTW
Inbouwbox t.b.v. inbouw thermostaat met 2 stopkranen symmetry	Donker blauw	6299010	€ 533,06	€ 645,00

Totaalprijs inbouwthermostaat met 2 stopkranen symmetry en inbouwbox

IX Prijs excl. BTW € 925,62 Prijs incl. BTW € 1.120,00

IMP IGK ICB Prijs excl. BTW € 1.008,27 Prijs incl. BTW € 1.220,00

Doorstroomtabel zie bladzijde 440

Afbouwdeel inbouwthermostaat met 3 stopkranen symmetry

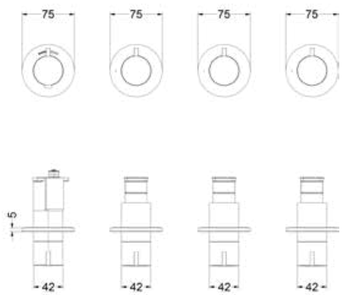

Omschrijving	Kleur	Artikelnummer	Prijs excl. BTW	Prijs incl. BTW
Afbouwdeel inbouwthermostaat met 3 stopkranen symmetry met ronde rozetten	RVS316 geborsteld	6201271	€ 478,51	€ 579,00
	RVS316 geborsteld mat goud PVD	6201272	€ 599,17	€ 725,00
	RVS316 geborsteld mat koper PVD	6201273	€ 599,17	€ 725,00
Leverbaar vanaf medio september 2025	RVS316 geborsteld carbon black PVD	6201274	€ 599,17	€ 725,00

Inbouwbox t.b.v. inbouwthermostaat met 3 stopkranen symmetry

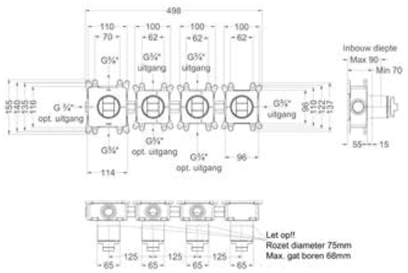

Horizontaal of verticaal toe te passen

Omschrijving	Kleur	Artikelnummer	Prijs excl. BTW	Prijs incl. BTW
Inbouwbox t.b.v. inbouw thermostaat met 3 stopkranen symmetry	Donker blauw	6202388	€ 640,50	€ 775,00

Totaalprijs inbouwthermostaat met 3 stopkranen symmetry en inbouwbox

IX Prijs excl. BTW € 1.119,01 Prijs incl. BTW € 1.354,00

IMP IGK ICB Prijs excl. BTW € 1.239,67 Prijs incl. BTW € 1.500,00

Doorstroomtabel zie bladzijde 440

Afbouwdeel inbouwthermostaat symmetry

Omschrijving	Kleur	Artikelnummer	Prijs excl. BTW	Prijs incl. BTW
Afbouwdeel inbouwthermostaat symmetry met rond rozet	RVS316 geborsteld	6201331	€ 227,27	€ 275,00
	RVS316 geborsteld mat goud PVD	6201332	€ 271,90	€ 329,00
	RVS316 geborsteld mat koper PVD	6201333	€ 271,90	€ 329,00
Leverbaar vanaf medio september 2025	RVS316 geborsteld carbon black PVD	6201334	€ 271,90	€ 329,00

Inbouwbox t.b.v. inbouwthermostaat symmetry

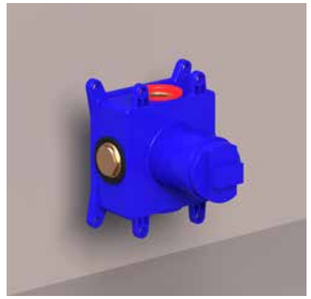

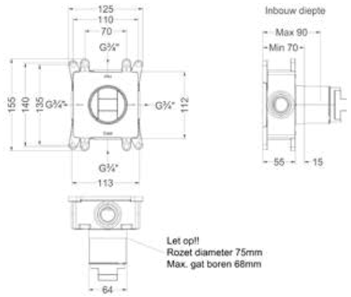

Horizontaal of verticaal toe te passen

Omschrijving	Kleur	Artikelnummer	Prijs excl. BTW	Prijs incl. BTW
Inbouwbox t.b.v. inbouw thermostaat symmetry	Donker blauw	6202428	€ 321,49	€ 389,00

Totaalprijs inbouwthermostaat symmetry met inbouwbox

IX Prijs excl. BTW € 548,76 Prijs incl. BTW € 664,00

IMP IGK ICB Prijs excl. BTW € 593,39 Prijs incl. BTW € 718,00

Afbouwdeel flow-through stopkraan symmetry

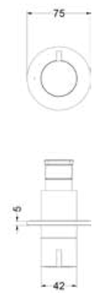

Omschrijving	Kleur	Artikelnummer	Prijs excl. BTW	Prijs incl. BTW
Afbouwdeel doorstroom inbouwstopkraan symmetry met rond rozet	RVS316 geborsteld	6201231	€ 172,73	€ 209,00
	RVS316 geborsteld mat goud PVD	6201232	€ 222,31	€ 269,00
	RVS316 geborsteld mat koper PVD	6201233	€ 222,31	€ 269,00
Leverbaar vanaf medio september 2025	RVS316 geborsteld carbon black PVD	6201234	€ 222,31	€ 269,00

Inbouwbox t.b.v. inbouw stopkraan flow-through symmetry

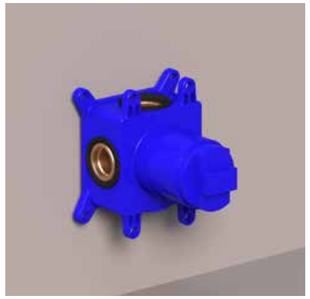

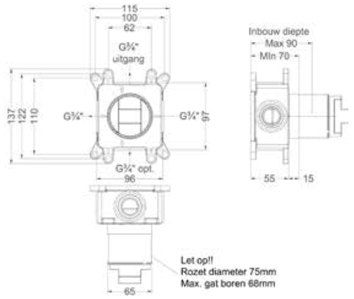

Omschrijving	Kleur	Artikelnummer	Prijs excl. BTW	Prijs incl. BTW
Inbouwbox t.b.v. inbouw stopkraan flow-through symmetry	Donker blauw	6202438	€ 172,73	€ 209,00

Totaalprijs flow-through stopkraan symmetry met inbouwbox

IX — Prijs excl. BTW € 345,46 Prijs incl. BTW € 418,00

IMP IGK ICB — Prijs excl. BTW € 394,04 Prijs incl. BTW € 478,00

Voor meer informatie over flow-through zie bladzijde 451

Afbouwdeel inbouwstopkraan symmetry

Omschrijving	Kleur	Artikelnummer	Prijs excl. BTW	Prijs incl. BTW
Afbouwdeel inbouwstopkraan symmetry met rond rozet	RVS316 geborsteld	6903351	€ 172,73	€ 209,00
	RVS316 geborsteld mat goud PVD	6903352	€ 222,31	€ 269,00
	RVS316 geborsteld mat koper PVD	6903353	€ 222,31	€ 269,00
Leverbaar vanaf medio september 2025	RVS316 geborsteld carbon black PVD	6903354	€ 222,31	€ 269,00

Inbouwbox t.b.v. inbouw stopkraan symmetry

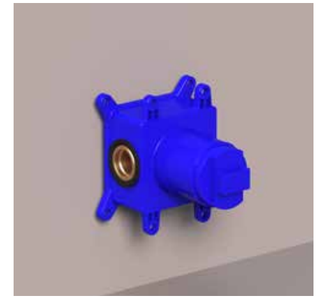

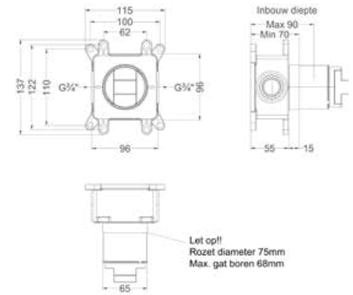

Omschrijving	Kleur	Artikelnummer	Prijs excl. BTW	Prijs incl. BTW
Inbouwbox t.b.v. inbouw stopkraan symmetry	Donker blauw	6202439	€ 172,73	€ 209,00

Totaalprijs inbouwstopkraan symmetry met inbouwbox

IX — Prijs excl. BTW € 345,45 Prijs incl. BTW € 418,00

IMP IGK ICB — Prijs excl. BTW € 394,04 Prijs incl. BTW € 478,00

BADKRANEN
TRIBE

Badthermostaat draaibare omstel-uitloop

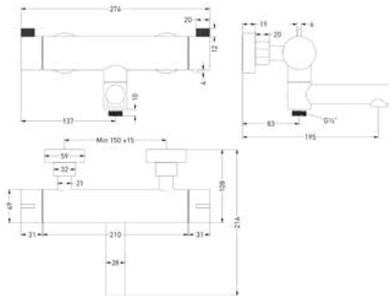

Omschrijving	Kleur	Artikelnummer	Prijs excl. BTW	Prijs incl. BTW
Badthermostaatkraan opbouw met wegdraaibare baduitloop met omstel	RVS316 geborsteld	6301021	€ 764,46	€ 925,00
	RVS316 geborsteld mat goud PVD	6301022	€ 847,11	€ 1.025,00
	RVS316 geborsteld mat koper PVD	6301023	€ 847,11	€ 1.025,00
Leverbaar vanaf medio september 2025	RVS316 geborsteld carbon black PVD	6301024	€ 847,11	€ 1.025,00

Badrandcombinatie 3-gats bladmontage

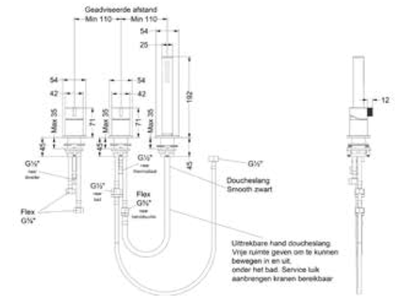

Omschrijving	Kleur	Artikelnummer	Prijs excl. BTW	Prijs incl. BTW
Badrandcombinatie 3-gats mengkraan met uittrekbare handdouche, zonder uitloop	RVS316 geborsteld	6301181	€ 623,97	€ 755,00
	RVS316 geborsteld mat goud PVD	6301182	€ 706,61	€ 855,00
	RVS316 geborsteld mat koper PVD	6301183	€ 706,61	€ 855,00
Leverbaar vanaf medio september 2025	RVS316 geborsteld carbon black PVD	6301184	€ 706,61	€ 855,00

Badrandcombinatie 4-gats bladmontage

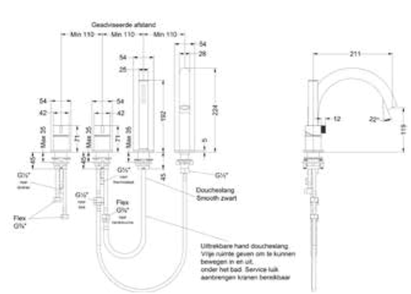

Omschrijving	Kleur	Artikelnummer	Prijs excl. BTW	Prijs incl. BTW
Badrandcombinatie 4-gats mengkraan met draaibare uitloop uittrekbare handdouche	RVS316 geborsteld	6301171	€ 706,61	€ 855,00
	RVS316 geborsteld mat goud PVD	6301172	€ 871,90	€ 1.055,00
	RVS316 geborsteld mat koper PVD	6301173	€ 871,90	€ 1.055,00
Leverbaar vanaf medio september 2025	RVS316 geborsteld carbon black PVD	6301174	€ 871,90	€ 1.055,00

Vrijstaande badmengkraan met staafhanddouche

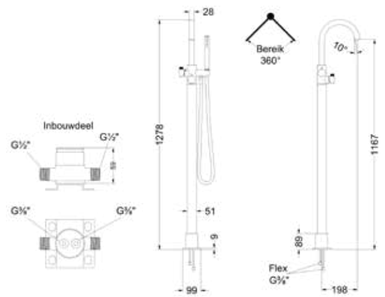

Omschrijving	Kleur	Artikelnummer	Prijs excl. BTW	Prijs incl. BTW
Badmengkraan vrijstaand met draaibare uitloop, slang 150 cm en staafhanddouche	RVS316 geborsteld	6303111	€ 1.223,14	€ 1.480,00
	RVS316 geborsteld mat goud PVD	6303112	€ 1.471,07	€ 1.780,00
	RVS316 geborsteld mat koper PVD	6303113	€ 1.471,07	€ 1.780,00
Compleet met inbouwdeel	RVS316 geborsteld carbon black PVD	6303114	€ 1.471,07	€ 1.780,00

Leverbaar vanaf medio september 2025

FONTEINKRANEN
TRIBE

Fonteinkraan gebogen staand model S

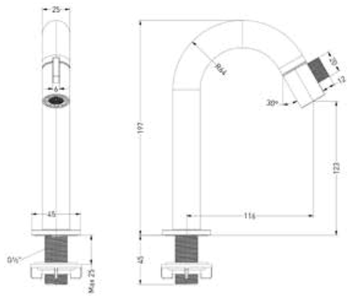

Omschrijving	Kleur	Artikelnummer	Prijs excl. BTW	Prijs incl. BTW
Fonteinkraan gebogen staand model S	RVS316 geborsteld	6401071	€ 172,73	€ 209,00
	RVS316 geborsteld mat goud PVD	6401072	€ 214,05	€ 259,00
	RVS316 geborsteld mat koper PVD	6401073	€ 214,05	€ 259,00
Leverbaar vanaf medio september 2025	RVS316 geborsteld carbon black PVD	6401074	€ 214,05	€ 259,00

Fonteinkraan staand model S

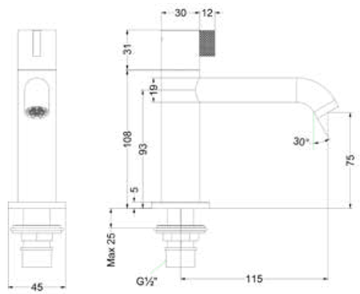

Omschrijving	Kleur	Artikelnummer	Prijs excl. BTW	Prijs incl. BTW
Fonteinkraan staand model S	RVS316 geborsteld	6401091	€ 172,73	€ 209,00
	RVS316 geborsteld mat goud PVD	6401092	€ 214,05	€ 259,00
	RVS316 geborsteld mat koper PVD	6401093	€ 214,05	€ 259,00
Leverbaar vanaf medio september 2025	RVS316 geborsteld carbon black PVD	6401094	€ 214,05	€ 259,00

Design plug, design sifon en hoekstopkraan zie bladzijde 420 en 421

Fonteinkraan wandmodel 10 cm

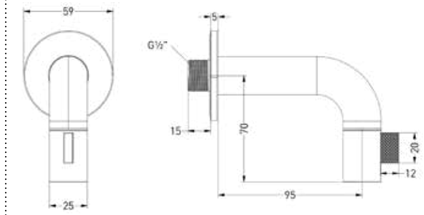

Omschrijving	Kleur	Artikelnummer	Prijs excl. BTW	Prijs incl. BTW
Fonteinkraan wandmodel niet inkortbaar HOH10 cm	RVS316 geborsteld	6401081	€ 172,73	€ 209,00
	RVS316 geborsteld mat goud PVD	6401082	€ 214,05	€ 259,00
	RVS316 geborsteld mat koper PVD	6401083	€ 214,05	€ 259,00
Leverbaar vanaf medio september 2025	RVS316 geborsteld carbon black PVD	6401084	€ 214,05	€ 259,00

Fonteinkraan wandmodel 12,5 cm

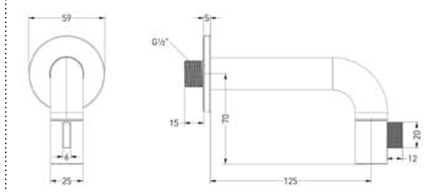

Omschrijving	Kleur	Artikelnummer	Prijs excl. BTW	Prijs incl. BTW
Fonteinkraan wandmodel niet inkortbaar HOH12,5 cm	RVS316 geborsteld	6401141	€ 172,73	€ 209,00
	RVS316 geborsteld mat goud PVD	6401142	€ 214,05	€ 259,00
	RVS316 geborsteld mat koper PVD	6401143	€ 214,05	€ 259,00
Leverbaar vanaf medio september 2025	RVS316 geborsteld carbon black PVD	6401144	€ 214,05	€ 259,00

Design plug, design sifon en hoekstopkraan zie bladzijde 420 en 421

TOEBEHOREN
TRIBE

Hoofddouche medium 20 cm

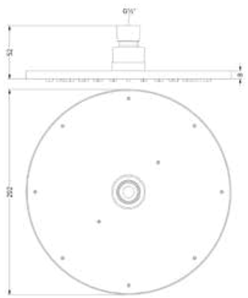

Omschrijving		Kleur	Artikelnummer	Prijs excl. BTW	Prijs incl. BTW
Hoofddouche medium 20 cm met antikalk nozzels		RVS316 geborsteld	6900661	€ 329,75	€ 399,00
	*	RVS316 geborsteld mat goud PVD	6900662	€ 404,13	€ 489,00
	*	RVS316 geborsteld mat koper PVD	6900663	€ 404,13	€ 489,00
*** Leverbaar vanaf medio september 2025**	*	RVS316 geborsteld carbon black PVD	6900664	€ 404,13	€ 489,00

Hoofddouche medium 25 cm

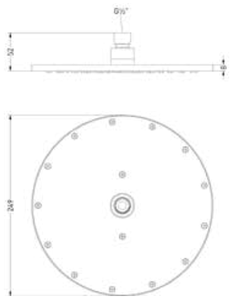

Omschrijving		Kleur	Artikelnummer	Prijs excl. BTW	Prijs incl. BTW
Hoofddouche medium 25 cm met antikalk nozzels		RVS316 geborsteld	6900711	€ 412,40	€ 499,00
	*	RVS316 geborsteld mat goud PVD	6900712	€ 495,04	€ 599,00
	*	RVS316 geborsteld mat koper PVD	6900713	€ 495,04	€ 599,00
*** Leverbaar vanaf medio september 2025**	*	RVS316 geborsteld carbon black PVD	6900714	€ 495,04	€ 599,00

Hoofddouche medium 30 cm

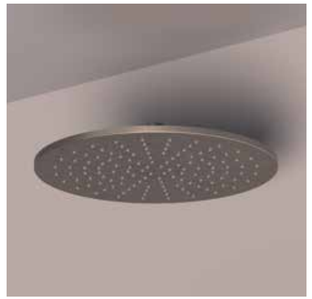

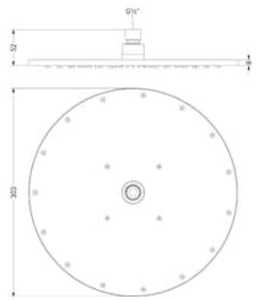

Omschrijving		Kleur	Artikelnummer	Prijs excl. BTW	Prijs incl. BTW
Hoofddouche medium 30 cm met antikalk nozzels		RVS316 geborsteld	6900761	€ 495,04	€ 599,00
	*	RVS316 geborsteld mat goud PVD	6900762	€ 577,69	€ 699,00
	*	RVS316 geborsteld mat koper PVD	6900763	€ 577,69	€ 699,00
*** Leverbaar vanaf medio september 2025**	*	RVS316 geborsteld carbon black PVD	6900764	€ 577,69	€ 699,00

Wandarm 40 cm 1/2"

Omschrijving		Kleur	Artikelnummer	Prijs excl. BTW	Prijs incl. BTW
Wandarm 40 cm 1/2"		RVS316 geborsteld	6901561	€ 123,14	€ 149,00
	*	RVS316 geborsteld mat goud PVD	6901562	€ 147,93	€ 179,00
	*	RVS316 geborsteld mat koper PVD	6901563	€ 147,93	€ 179,00
*** Leverbaar vanaf medio september 2025**	*	RVS316 geborsteld carbon black PVD	6901564	€ 147,93	€ 179,00

Plafondbuis 20 cm 1/2"

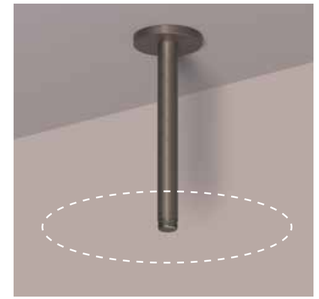

Omschrijving		Kleur	Artikelnummer	Prijs excl. BTW	Prijs incl. BTW
Plafondbuis 20 cm 1/2"		RVS316 geborsteld	6901611	€ 123,14	€ 149,00
	*	RVS316 geborsteld mat goud PVD	6901612	€ 147,93	€ 179,00
	*	RVS316 geborsteld mat koper PVD	6901613	€ 147,93	€ 179,00
*** Leverbaar vanaf medio september 2025**	*	RVS316 geborsteld carbon black PVD	6901614	€ 147,93	€ 179,00

Plafondbuis 30 cm 1/2"

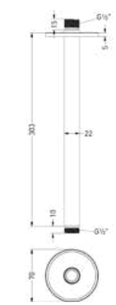

Omschrijving		Kleur	Artikelnummer	Prijs excl. BTW	Prijs incl. BTW
Plafondbuis 30 cm 1/2"		RVS316 geborsteld	6901661	€ 139,67	€ 169,00
	*	RVS316 geborsteld mat goud PVD	6901662	€ 164,46	€ 199,00
	*	RVS316 geborsteld mat koper PVD	6901663	€ 164,46	€ 199,00
*** Leverbaar vanaf medio september 2025**	*	RVS316 geborsteld carbon black PVD	6901664	€ 164,46	€ 199,00

Handdouche staafmodel

9 L/min

Zie straalvoorbeeld

Omschrijving	Kleur	Artikelnummer	Prijs excl. BTW	Prijs incl. BTW
Handdouche staafmodel	RVS316 geborsteld	6900361	€ 90,08	€ 109,00
	* RVS316 geborsteld mat goud PVD	6900362	€ 114,88	€ 139,00
* In de PVD kleuren is de doucheslang mat zwart van kleur	* RVS316 geborsteld mat koper PVD	6900363	€ 114,88	€ 139,00
	* RVS316 geborsteld carbon black PVD	6900364	€ 114,88	€ 139,00

*** Leverbaar vanaf medio september 2025**

Handdouche verstelbaar 3-standen

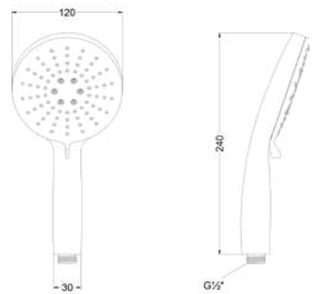

9 L/min

Zie straalvoorbeeld

Omschrijving	Kleur	Artikelnummer	Prijs excl. BTW	Prijs incl. BTW
Handdouche verstelbaar 3-standen met antikalk nozzels van ABS kunststof	Geborsteld nickel PVD	6900403	€ 90,08	€ 109,00

Doorstroomtabel zie bladzijde 441

Doucheslang smooth 150 cm

Omschrijving	Kleur	Artikelnummer	Prijs excl. BTW	Prijs incl. BTW
Doucheslang smooth 150 cm	RVS316 geborsteld	6900261	€ 40,50	€ 49,00
	* RVS316 geborsteld mat goud PVD	6900262	€ 57,02	€ 69,00
* In de PVD kleuren is de doucheslang mat zwart van kleur	* RVS316 geborsteld mat koper PVD	6900263	€ 57,02	€ 69,00
	* RVS316 geborsteld carbon black PVD	6900264	€ 57,02	€ 69,00

*** Leverbaar vanaf medio september 2025**

Glijstang 90 cm

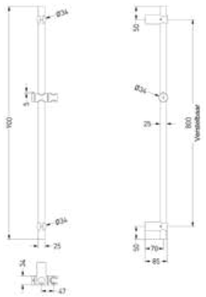

Omschrijving		Kleur	Artikelnummer	Prijs excl. BTW		Prijs incl. BTW	
Glijstang 90 cm		RVS316 geborsteld	6900011	€	247,11	€	299,00
	*	RVS316 geborsteld mat goud PVD	6900012	€	329,75	€	399,00
	*	RVS316 geborsteld mat koper PVD	6900013	€	329,75	€	399,00
*** Leverbaar vanaf medio september 2025**	*	RVS316 geborsteld carbon black PVD	6900014	€	329,75	€	399,00

Wandsteun

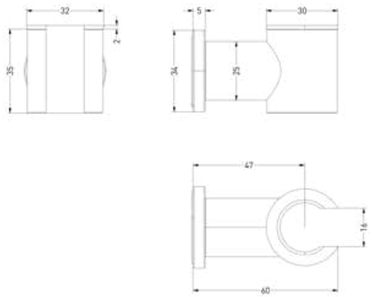

Omschrijving		Kleur	Artikelnummer	Prijs excl. BTW		Prijs incl. BTW	
Wandsteun		RVS316 geborsteld	6900111	€	65,29	€	79,00
	*	RVS316 geborsteld mat goud PVD	6900112	€	73,55	€	89,00
	*	RVS316 geborsteld mat koper PVD	6900113	€	73,55	€	89,00
*** Leverbaar vanaf medio september 2025**	*	RVS316 geborsteld carbon black PVD	6900114	€	73,55	€	89,00

Wanduitlaat 1/2"

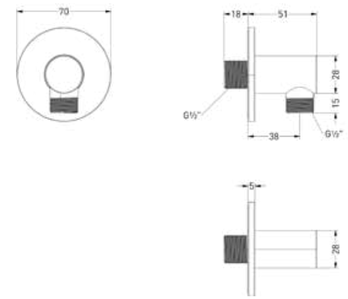

Omschrijving		Kleur	Artikelnummer	Prijs excl. BTW		Prijs incl. BTW	
Wanduitlaat 1/2"		RVS316 geborsteld	6900161	€	65,29	€	79,00
	*	RVS316 geborsteld mat goud PVD	6900162	€	81,82	€	99,00
	*	RVS316 geborsteld mat koper PVD	6900163	€	81,82	€	99,00
*** Leverbaar vanaf medio september 2025**	*	RVS316 geborsteld carbon black PVD	6900164	€	81,82	€	99,00

Wandsteun met geïntegreerde wateruitlaat 1/2"

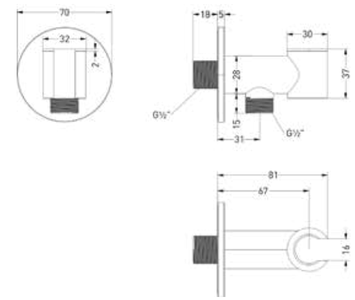

Omschrijving		Kleur	Artikelnummer	Prijs excl. BTW		Prijs incl. BTW	
Wandsteun met geïntegreerde wateruitlaat 1/2"		RVS316 geborsteld	6900211	€	106,61	€	129,00
	*	RVS316 geborsteld mat goud PVD	6900212	€	123,14	€	149,00
	*	RVS316 geborsteld mat koper PVD	6900213	€	123,14	€	149,00
*** Leverbaar vanaf medio september 2025**	*	RVS316 geborsteld carbon black PVD	6900214	€	123,14	€	149,00

Designplug always open

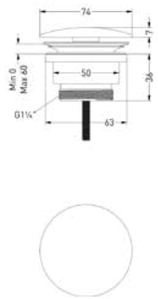

Omschrijving		Kleur	Artikelnummer	Prijs excl. BTW		Prijs incl. BTW	
Designplug always open		RVS316 geborsteld	6901711	€	98,35	€	119,00
	*	RVS316 geborsteld mat goud PVD	6901712	€	111,57	€	135,00
	*	RVS316 geborsteld mat koper PVD	6901713	€	111,57	€	135,00
*** Leverbaar vanaf medio september 2025**	*	RVS316 geborsteld carbon black PVD	6901714	€	111,57	€	135,00

Designplug stop&go

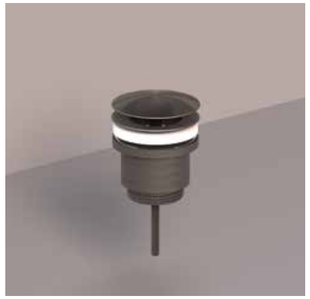

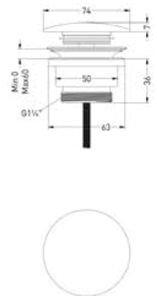

Omschrijving		Kleur	Artikelnummer	Prijs excl. BTW		Prijs incl. BTW	
Designplug stop&go		RVS316 geborsteld	6901761	€	98,35	€	119,00
	*	RVS316 geborsteld mat goud PVD	6901762	€	111,57	€	135,00
	*	RVS316 geborsteld mat koper PVD	6901763	€	111,57	€	135,00
*** Leverbaar vanaf medio september 2025**	*	RVS316 geborsteld carbon black PVD	6901764	€	111,57	€	135,00

Design sifon

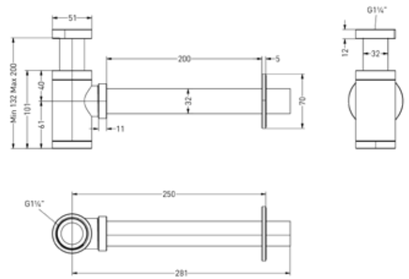

Omschrijving		Kleur	Artikelnummer	Prijs excl. BTW		Prijs incl. BTW	
Design sifon		RVS316 geborsteld	6901811	€	136,36	€	165,00
	*	RVS316 geborsteld mat goud PVD	6901812	€	161,16	€	195,00
	*	RVS316 geborsteld mat koper PVD	6901813	€	161,16	€	195,00
*** Leverbaar vanaf medio september 2025**	*	RVS316 geborsteld carbon black PVD	6901814	€	161,16	€	195,00

Hoekstopkraan 1/2" 3/8

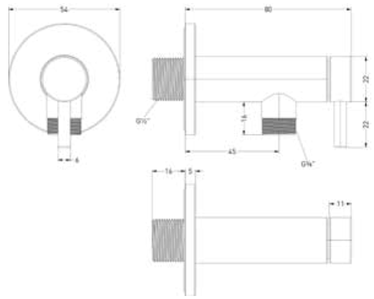

Omschrijving		Kleur	Artikelnummer	Prijs excl. BTW		Prijs incl. BTW	
Hoekstopkraan 1/2" 3/8		RVS316 geborsteld	6901911	€	57,02	€	69,00
	*	RVS316 geborsteld mat goud PVD	6901912	€	65,29	€	79,00
	*	RVS316 geborsteld mat koper PVD	6901913	€	65,29	€	79,00
*** Leverbaar vanaf medio september 2025**	*	RVS316 geborsteld carbon black PVD	6901914	€	65,29	€	79,00

Badoverloopset

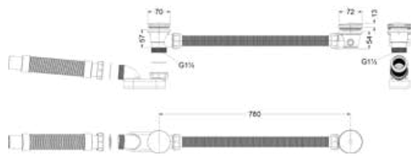

Omschrijving		Kleur	Artikelnummer	Prijs excl. BTW	Prijs incl. BTW
Badoverloopset incl. sifon		RVS316 geborsteld	6903111	€ 243,80	€ 295,00
	*	RVS316 geborsteld mat goud PVD	6903112	€ 326,45	€ 395,00
	*	RVS316 geborsteld mat koper PVD	6903113	€ 326,45	€ 395,00
*** Leverbaar vanaf medio september 2025**	*	RVS316 geborsteld carbon black PVD	6903114	€ 326,45	€ 395,00

Badoverloop-vulcombinatie

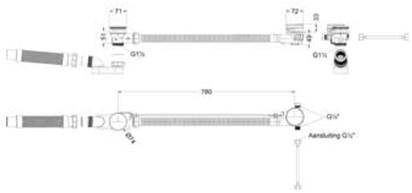

14 l/min

Omschrijving		Kleur	Artikelnummer	Prijs excl. BTW	Prijs incl. BTW
Badoverloop-vulcombinatie incl. sifon		RVS316 geborsteld	6903121	€ 219,01	€ 265,00
	*	RVS316 geborsteld mat goud PVD	6903122	€ 301,65	€ 365,00
	*	RVS316 geborsteld mat koper PVD	6903123	€ 301,65	€ 365,00
*** Leverbaar vanaf medio september 2025**	*	RVS316 geborsteld carbon black PVD	6903124	€ 301,65	€ 365,00

Overloopring

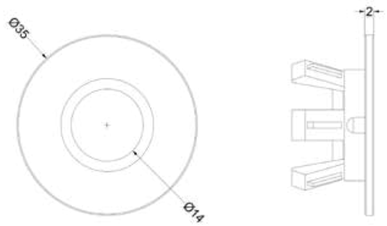

Omschrijving		Kleur	Artikelnummer	Prijs excl. BTW	Prijs incl. BTW
Overloopring t.b.v. Sanibell wastafels		RVS316 geborsteld	6903508	€ 7,85	€ 9,50
	*	RVS316 geborsteld mat goud PVD	6903509	€ 7,85	€ 9,50
	*	RVS316 geborsteld mat koper PVD	6903510	€ 7,85	€ 9,50
*** Leverbaar vanaf medio september 2025**	*	RVS316 geborsteld carbon black PVD	6903511	€ 7,85	€ 9,50

Kranen- & sanitair reiniger

Artikelnummer	Prijs excl. BTW	Prijs incl. BTW
9902229	€ 15,29	€ 18,50

Wat mooi is moet ook mooi blijven. Dat gaat zeker lukken met de Sanibell kranen- & sanitair reiniger, een gebruiksklare, krachtige en hygiënische oplossing voor het snel en eenvoudig reinigen en beschermen van kranen, douchekoppen en andere sanitaire oppervlakken.

De spuitflacon is standaard voorzien van een handige foamsprayer (schuimsproeikop)die er voor zorgt dat de verschuimde reinigingsvloeistof langer blijft 'kleven' op verticale oppervlakken waardoor de inwerking ervan wordt gestimuleerd. Het voorkomt eveneens dat kalk zich makkelijk kan hechten omdat het een onzichtbaar, beschermend laagje achterlaat. Speciaal geschikt voor het reinigen van chroom, PVD en PED oppervlakken.

Deze reiniger is tevens geschikt voor algemeen schoonmaakonderhoud van de gehele badkamer en zorgt voor een streeploos en glanzend resultaat dat ook nog eens heel prettig ruikt.

BELANGRIJKE INFORMATIE

BELANGRIJKE INFORMATIE

426 Service onderdelen
440 Doorstroomtabellen
442 Schoonmaakadvies
444 Garantie en service
446 Legenda

SERVICE ONDERDELEN

Thermostatisch cartridge tbv opbouwthermostaat

Artikelnummer	Prijs excl. BTW	Prijs incl. BTW
6701851	€ 81,82	€ 99,00

Geschikt voor serie:	BOND	NEXUS	PACT
Opbouw douchethermostaat met stop-omstel	Blz. 34	Blz. 134	Blz. 234
Opbouw douchethermostaat	Blz. 36	Blz. 136	Blz. 236
Badthermostaat draaibare omstel-uitloop	Blz. 64	Blz. 164	Blz. 264
Badthermostaat met cascade uitloop	Blz. 64	Blz. 164	Blz. 264
Badthermostaat met gebogen uitloop	Blz. 65	Blz. 165	Blz. 265

Thermostatisch cartridge tbv inbouwthermostaat

Artikelnummer	Prijs excl. BTW	Prijs incl. BTW
6702901	€ 81,82	€ 99,00

Geschikt voor serie:	BOND	NEXUS	PACT
Inbouwbox t.b.v. inbouwthermostaat met 2-weg stop-omstel	Blz. 48	Blz. 148	Blz. 248
Inbouwbox t.b.v. inbouwthermostaat met 3-weg stop-omstel	Blz. 49	Blz. 149	Blz. 249
Inbouwbox t.b.v. inbouwthermostaat met 1 stopkraan	Blz. 50	Blz. 150	Blz. 250
Inbouwbox t.b.v. inbouwthermostaat met 2-weg stop-omstel symmetry	Blz. 51	Blz. 151	Blz. 251
Inbouwbox t.b.v. inbouwthermostaat met 2 stopkranen symmetry	Blz. 52	Blz. 152	Blz. 252
Inbouwbox t.b.v. inbouwthermostaat met 3 stopkranen symmetry	Blz. 53	Blz. 153	Blz. 253
Inbouwbox t.b.v. inbouwthermostaat 4-gats symmetry	Blz. 54 & 68	Blz. 154 & 168	Blz. 254 & 268
Inbouwbox t.b.v. inbouwthermostaat 5-gats symmetry	Blz. 55 & 69	Blz. 155 & 169	Blz. 255 & 269
Inbouwbox t.b.v. inbouwthermostaat symmetry	Blz. 58	Blz. 158	Blz. 258

Cartridge tbv opbouwthermostaat

Artikelnummer	Prijs excl. BTW	Prijs incl. BTW
6701861	€ 23,97	€ 29,00

Geschikt voor serie:	BOND	NEXUS	PACT
Opbouw douchethermostaat	Blz. 36	Blz. 136	Blz. 236
Badthermostaat draaibare omstel-uitloop	Blz. 64	Blz. 164	Blz. 264

Cartridge tbv inbouwstopkraan symmetry

Artikelnummer	Prijs excl. BTW	Prijs incl. BTW
6703051	€ 20,66	€ 25,00

Geschikt voor serie:	BOND	NEXUS	PACT
Opbouw douchethermostaat	Blz. 36	Blz. 136	Blz. 236
Inbouwbox t.b.v. inbouwthermostaat met 1 stopkraan	Blz. 50	Blz. 150	Blz. 250
Inbouwbox t.b.v. inbouwthermostaat met 2 stopkranen symmetry	Blz. 52	Blz. 152	Blz. 252
Inbouwbox t.b.v. inbouwthermostaat met 3 stopkranen symmetry	Blz. 53	Blz. 153	Blz. 253
Inbouwbox t.b.v. inbouwstopkraan symmetry	Blz. 59	Blz. 159	Blz. 259
Inbouwbox t.b.v. inbouwstopkraan flow-through symmetry	Blz. 60	Blz. 160	Blz. 260

Cartridge 2-weg stop-omstel opbouw

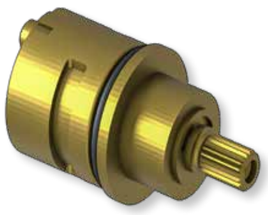

Artikelnummer	Prijs excl. BTW	Prijs incl. BTW
6702401	€ 48,76	€ 59,00

Geschikt voor serie:	BOND	NEXUS	PACT
Opbouw douchethermostaat met stop-omstel	Blz. 34	Blz. 134	Blz. 234
Badthermostaat met cascade uitloop	Blz. 64	Blz. 164	Blz. 264
Badthermostaat met gebogen uitloop	Blz. 65	Blz. 165	Blz. 265

Cartridge 2-weg stop-omstel inbouw

Artikelnummer	Prijs excl. BTW	Prijs incl. BTW
6702951	€ 65,29	€ 79,00

Geschikt voor serie:	BOND	NEXUS	PACT
Inbouwbox t.b.v. inbouwthermostaat met 2-weg stop-omstel	Blz. 48	Blz. 148	Blz. 248
Inbouwbox t.b.v. inbouwthermostaat met 2-weg stop-omstel symmetry	Blz. 51	Blz. 151	Blz. 251
Inbouwbox t.b.v. inbouw 2-weg stop-omstel symmetry	Blz. 56	Blz. 156	Blz. 256

Cartridge 3-weg stop-omstel inbouw

Artikelnummer	Prijs excl. BTW	Prijs incl. BTW
6703352	€ 73,55	€ 89,00

Geschikt voor serie:	BOND	NEXUS	PACT
Inbouwbox t.b.v. inbouwthermostaat met 3-weg stop-omstel	Blz. 49	Blz. 149	Blz. 249
Inbouwbox t.b.v. inbouw 3-weg stop-omstel symmetry	Blz. 57	Blz. 157	Blz. 257

Cartridge wastafelmengkraan S, M, L

Artikelnummer	Prijs excl. BTW	Prijs incl. BTW
6701411	€ 16,12	€ 19,50

Geschikt voor serie:	BOND	NEXUS	PACT
Wastafelmengkraan model S	Blz. 24	Blz. 124	Blz. 224
Wastafelmengkraan model M	Blz. 24	Blz. 124	Blz. 224
Wastafelmengkraan model L	Blz. 25	Blz. 125	Blz. 225

Perlator wastafelmengkraan S, M, L

Artikelnummer	Prijs excl. BTW	Prijs incl. BTW
6701421	€ 7,85	€ 9,50

Geschikt voor serie:	BOND	NEXUS	PACT
Wastafelmengkraan model S	Blz. 24	Blz. 124	Blz. 224
Wastafelmengkraan model M	Blz. 24	Blz. 124	Blz. 224
Wastafelmengkraan model L	Blz. 25	Blz. 125	Blz. 225

Cartridge wastafelmengkraan met draaibare uitloop

Artikelnummer	Prijs excl. BTW	Prijs incl. BTW
6701461	€ 16,12	€ 19,50

Geschikt voor serie:	BOND	NEXUS	PACT
Wastafelmengkraan draaibare uitloop	Blz. 26	Blz. 126	Blz. 226

Perlator wastafelmengkraan met draaibare uitloop

Artikelnummer	Prijs excl. BTW	Prijs incl. BTW
6701421	€ 7,85	€ 9,50

Geschikt voor serie:	BOND	NEXUS	PACT
Wastafelmengkraan draaibare uitloop	Blz. 26	Blz. 126	Blz. 226

Cartridge wastafelmengkraan met draaibare cascade uitloop

Artikelnummer	Prijs excl. BTW	Prijs incl. BTW
6701461	€ 16,12	€ 19,50

Geschikt voor serie:	BOND	NEXUS	PACT
Wastafelmengkraan draaibare cascade	-	-	Blz. 226

Perlator wastafelmengkraan met draaibare cascade uitloop

Artikelnummer	Prijs excl. BTW	Prijs incl. BTW
6701422	€ 7,85	€ 9,50

Geschikt voor serie:	BOND	NEXUS	PACT
Wastafelmengkraan draaibare cascade	-	-	Blz. 226

Cartridge wand inbouw wastafelmengkraan

Artikelnummer	Prijs excl. BTW	Prijs incl. BTW
6701551	€ 16,12	€ 19,50

Geschikt voor serie:	BOND	NEXUS	PACT
Afbouwdeel inbouw wastafelmengkraan	Blz. 28	Blz. 128	Blz. 228

Perlator wand inbouw wastafelmengkraan

Artikelnummer	Prijs excl. BTW	Prijs incl. BTW
6701421	€ 7,85	€ 9,50

Geschikt voor serie:	BOND	NEXUS	PACT
Afbouwdeel inbouw wastafelmengkraan	Blz. 28	Blz. 128	Blz. 228

Cartridge wastafelmengkraan 2-gats bladmontage

Artikelnummer	Prijs excl. BTW	Prijs incl. BTW
6701551	€ 16,12	€ 19,50

Geschikt voor serie:	BOND	NEXUS	PACT
Wastafelmengkraan 2-gats bladmontage	Blz. 26	Blz. 126	Blz. 227

Perlator wastafelmengkraan 2-gats bladmontage

Artikelnummer	Prijs excl. BTW	Prijs incl. BTW
6701561	€ 7,85	€ 9,50

Geschikt voor serie:	BOND	NEXUS	PACT
Wastafelmengkraan 2-gats bladmontage	Blz. 26	Blz. 126	Blz. 227

Cartridge badrandcombinatie 3-gats, 4-gats

Artikelnummer	Prijs excl. BTW	Prijs incl. BTW
6702701	€ 32,23	€ 39,00

Geschikt voor serie:	BOND	NEXUS	PACT
Badrandcombinatie 3-gats bladmontage	Blz. 67	Blz. 167	Blz. 267
Badrandcombinatie 4-gats bladmontage	Blz. 67	Blz. 167	Blz. 267

Cartridge vrijstaande badmengkraan

Artikelnummer	Prijs excl. BTW	Prijs incl. BTW
6702451	€ 32,23	€ 39,00

Geschikt voor serie:	BOND	NEXUS	PACT
Badmengkraan vrijstaand met draaibare uitloop en staafhanddouche	Blz. 70	Blz. 170	Blz. 270
Badmengkraan vrijstaand met draaibare uitloop en 3 standen handdouche	Blz. 71	Blz. 171	Blz. 271
Badmengkraan vrijstaand met draaibare uitloop en satin spray handdouche	Blz. 72	Blz. 172	Blz. 272

Cartridge tbv fonteinkraan S, L

Artikelnummer	Prijs excl. BTW	Prijs incl. BTW
6701412	€ 16,12	€ 19,50

Geschikt voor serie:	BOND	NEXUS	PACT
Fonteinkraan staand model S	Blz. 76	Blz. 176	Blz. 276
Fonteinkraan staand model L	Blz. 76	Blz. 176	Blz. 276

Cartridge tbv fonteinkraan gebogen, wand en contour modellen

Artikelnummer	Prijs excl. BTW	Prijs incl. BTW
6701413	€ 16,12	€ 19,50

Geschikt voor serie:	BOND	NEXUS	PACT
Fonteinkraan contour staand model S	Blz. 77	Blz. 177	Blz. 277
Fonteinkraan contour staand model L	Blz. 77	Blz. 177	Blz. 277
Fonteinkraan gebogen staand model S	Blz. 78	Blz. 178	Blz. 278
Fonteinkraan wandmodel inkortbaar	Blz. 78	Blz. 178	Blz. 278

Cartridge tbv fonteinkraan met draaibare uitloop

Artikelnummer	Prijs excl. BTW	Prijs incl. BTW
6701412	€ 16,12	€ 19,50

Geschikt voor serie:	BOND	NEXUS	PACT
Fonteinkraan met draaibare uitloop	Blz. 79	Blz. 179	Blz. 279

Doorstroomtabellen

De doorstroomcapaciteit is de maximale hoeveelheid water die wordt doorgelaten door de leiding van een kraan. Dit wordt altijd uitgedrukt in aantal liters per minuut.

De doorstroomcapaciteit is een begrip dat u terug kan vinden bij elke IVY kraan.

In deze doorstroomtabellen ziet u de maximale hoeveelheid water die doorgelaten wordt afhankelijk van de waterdruk die op de leiding staat.

Inbouwboxen

Doorstroomtabel
Inbouwbox t.b.v. inbouwthermostaat met 2-weg stop-omstel
(artikelnummer 6299002)

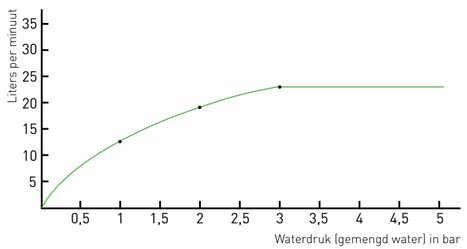

Doorstroomtabel
Inbouwbox t.b.v. inbouwthermostaat met 2-weg stop-omstel symmetry
(artikelnummer 6299011)

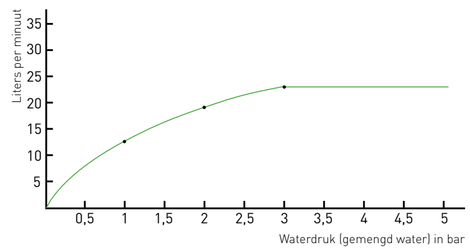

Doorstroomtabel
Inbouwbox t.b.v. inbouwthermostaat met 2 stopkranen symmetry
(artikelnummer 6299010)

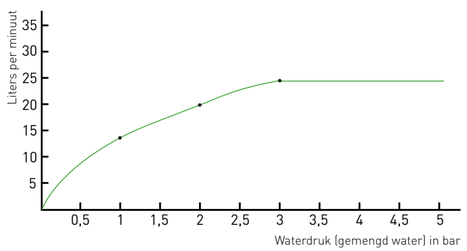

Doorstroomtabel
Inbouwbox t.b.v. inbouwthermostaat met 3 stopkranen symmetry
(artikelnummer 6202388)

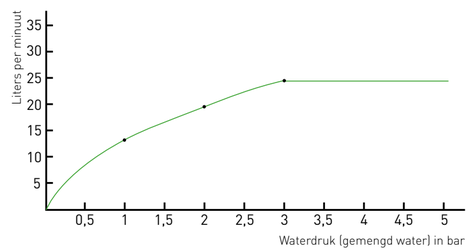

Hoofddouches

Doorstroomtabel
Hoofddouche slim 20/25/30 cm met antikalk nozzels, Eco-air
(artikelnummer 690050X/690055X/690060X)

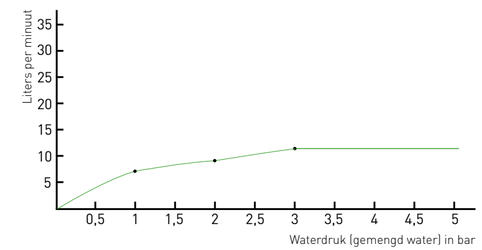

Doorstroomtabel
Hoofddouche medium 20/25/30 cm met antikalk nozzels
(artikelnummer 690065X/690070X/690075X)

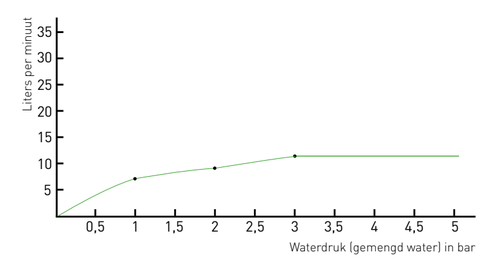

Doorstroomtabel
Hoofddouche HALO wandmodel met antikalk nozzels
(artikelnummer 690400X)

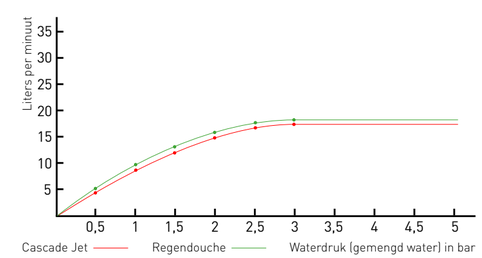

Handdouches

Doorstroomtabel
Handdouche staafmodel met antikalk nozzels
(artikelnummer 690035X)

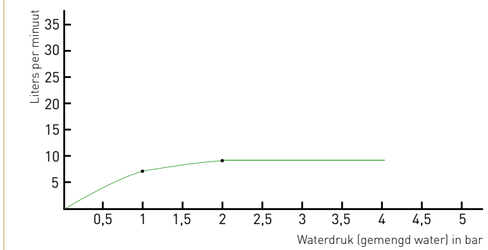

Doorstroomtabel
Handdouche verstelbaar 3-standen met antikalk nozzels
(artikelnummer 690040X)

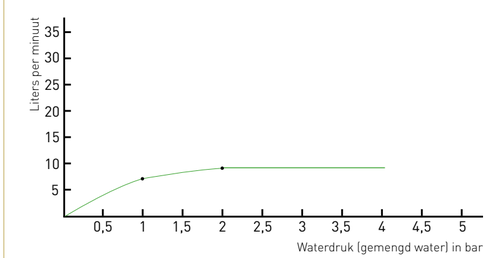

Doorstroomtabel
Handdouche rond 9 cm, satin spray met antikalk nozzels
(artikelnummer 690045X)

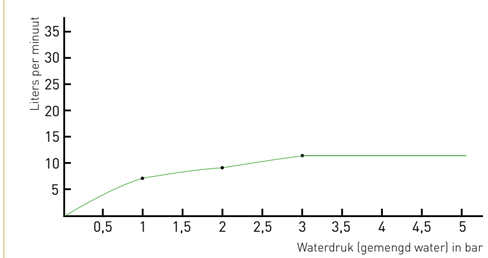

Schoonmaakadvies

Schoonmaakadvies voor IVY kranen
(met de afwerkingen: Chroom, PED (Mat Zwart) , PVD en RVS316)
Om kalkaanslag te voorkomen adviseren wij uw kranen, hoofd- en handdouche en eventuele accessoires na gebruik droog te maken met een zachte doek. Dan zult u langer plezier hebben van uw badkamer. Als er onverhoopt toch kalkaanslag is achtergebleven probeer dit dan eerst met een zachte en vochtige doek te verwijderen. Het is beter om geen grove schoonmaakdoekjes, schuursponsjes, schuurmiddelen en/of borstels te gebruiken. Deze kunnen namelijk krassen op de afwerking (finish) veroorzaken.

Indien de kalkaanslag nog niet geheel verwijderd is gebruik dan een kranen & sanitair reiniger dat speciaal voor dit doel ontwikkeld is. Sanibell adviseert gebruik te maken van de **Sanibell kranen- & sanitair reiniger**; een gebruiksklare, krachtige en hygiënische oplossing voor het snel en eenvoudig reinigen en beschermen van kranen, douchekoppen en andere sanitaire oppervlakken.

Deze gebruiksklare Sanibell kranen & sanitair reiniger heeft een handige schuimtrigger en verwijdert zonder moeite huidvetten zoals vette vingervlekken, zeepresten, vuil en stof en kan daarom veilig toegepast worden op kranen en douchekoppen maar ook op glazen douchecabines, wastafels, baden, tegels en voegen. De gemakkelijk te doseren reiniger is ook speciaal geschikt voor het reinigen van roestvaststaal, chroom, PVD en PED oppervlakken, kunststoffen, keramiek, porselein, polystone en andere gladde oppervlakken. Het voorkomt dat kalk zich makkelijk kan hechten omdat het een onzichtbaar, beschermend laagje achterlaat.

Spoel na reiniging de kraan of hoofd/handdouche goed af zodat er geen resten achterblijven. Maak het geheel daarna droog met een zachte doek.

Ook de perlator (de filter in de mond van de kraan) dient regelmatig gereinigd te worden zodra er duidelijk kalkafzetting zichtbaar is of als er een niet zo mooie waterstraal uit de kraan komt. Draai dan de perlator uit de kraan en leg deze ongeveer 10 minuten in warm water met een sanitair reiniger. Hierna kan de perlator, afgespoeld en gereinigd, teruggeplaatst worden.

De hoofd- en handdouches zijn voorzien van siliconen antikalk nozzles (sproeimondjes) die zeer eenvoudig te reinigen zijn door er met uw vingers met een draaibeweging overheen te wrijven. Dit werkt het beste als de hoofd- of handdouche in gebruik zijn, dan ziet u ook direct of de sproeimondjes weer open zijn. Mocht de kalkaanslag toch hardnekkiger zijn adviseren wij de hoofd- en/of handdouche nogmaals te reinigen met de Sanibell kranen & sanitair reiniger.

Meng nooit verschillende schoonmaakmiddelen en gebruik geen azijnzuur, chloor of ander zuurhoudend schoonmaakmiddel. Huidverzorgingsproducten zoals zeep, shampoo, kleurspoeling, waterstofperoxide en tandpasta kunnen schade veroorzaken aan de kranen, hoofd- en handdouche en de accessoires wanneer dit niet direct weggespoeld wordt.

Schade die is ontstaan door onzorgvuldig gebruik en/of onzorgvuldige reiniging valt buiten de garantie.

Kranen- & sanitair reiniger

Artikelnummer	Prijs excl. BTW	Prijs incl. BTW
9902229	€ 15,29	€ 18,50

Wat mooi is moet ook mooi blijven. Dat gaat zeker lukken met de Sanibell kranen- & sanitair reiniger, een gebruiksklare, krachtige en hygiënische oplossing voor het snel en eenvoudig reinigen en beschermen van kranen, douchekoppen en andere sanitaire oppervlakken.

De spuitflacon is standaard voorzien van een handige foamsprayer (schuimsproeikop)die er voor zorgt dat de verschuimde reinigingsvloeistof langer blijft 'kleven' op verticale oppervlakken waardoor de inwerking ervan wordt gestimuleerd. Het voorkomt eveneens dat kalk zich makkelijk kan hechten omdat het een onzichtbaar, beschermend laagje achterlaat. Speciaal geschikt voor het reinigen van chroom, PVD en PED oppervlakken.

Deze reiniger is tevens geschikt voor algemeen schoonmaakonderhoud van de gehele badkamer en zorgt voor een streeploos en glanzend resultaat dat ook nog eens heel prettig ruikt.

Schoonmaakadvies voor geborstelde RVS kranen
Voor de kranen die gemaakt zijn van roestvaststaal, geldt hetzelfde bovenstaande onderhoudsadvies. Het gebruik van roestvaststaal of kortweg RVS wil niet zeggen dat het totaal ongevoelig is voor invloeden van buitenaf. Roestvaststaal is onderhoudsarm, maar zeker niet onderhoudsvrij.

Het RVS dat voor de kranen is gebruikt, wordt RVS 316 genoemd een legering met een hoger nikkelpercentage dan de gebruikelijke en veel voorkomende RVS304 versie. RVS316 is overigens een esthetisch type RVS dat gebruikt wordt bij hoogwaardige designproducten. De samenstelling is dermate goed dat het buitengewoon goed bestand is tegen extreme weersinvloeden ed. Dat wil niet zeggen dat het helemaal ongevoelig is voor de gangbare in de handel verkrijgbare schoonmaakmiddelen want ook daar zitten vaak agressieve chemicaliën in. En kalk in water hecht zich ook op RVS, dus ook hier geldt het simpele en doeltreffende schoonmaakadvies: droog maken na gebruik. De kranen en accessoires blijven dan ook veel langer mooi en houden hun oorspronkelijke uitstraling.

Na de montage van de RVS316 producten kunt u deze het beste afnemen met een sopje van lauw water of de gebruiksklare Sanibell kranen- en sanitair reiniger. Dit voorkomt vervuiling en corrosie van het geborstelde oppervlak door boorstof, vette vingers afdrukken etc. Na ingebruikname raden wij voor het gedegen onderhoud een goede RVS cleaner aan. Deze schoonmaakproducten maken het oppervlak vrij van vuil en vet. Deze standaard RVS schoonmaakartikelen zijn veelal gewoon verkrijgbaar in het gespecialiseerde schoonmaak vak van de supermarkt.

Hoe kan het komen dat het lijkt alsof uw roestvrije producten toch gaan roesten?
Het kan komen doordat er op het RVS zich vuildeeltjes afgezet hebben die roest veroorzaken (dat noemen ze ook wel vliegroest). Maar het kan ook komen door gebruik van bepaalde gereedschappen, slijpstof etc. Vliegroest wordt daarom ook wel besmettingscorrosie genoemd. De toetreding van zuurstof wordt op die plaatsen waar de verontreinigingen zich vastzetten belet. Deze ijzerdeeltjes kunnen gaan roesten en veroorzaken oranje-bruine vlekken waardoor het lijkt alsof het RVS roest.
Vliegroest is heel gemakkelijk te voorkomen door het RVS oppervlak regelmatig te onderhouden. Poets uw RVS onderdelen daarom regelmatig met speciaal daarvoor geschikte reinigingsmiddelen. Vliegroest ontstaat wegens een gebrek aan onderhoud en valt daarom nooit onder de garantie van onze RVS producten.

Het gebruik van een waterontharder
Een waterontharder is een geweldig product en wordt steeds meer toegepast in hedendaagse woningen. Laat u informeren door de fabrikant of leverancier van de waterontharder voor de juiste instelling van uw waterontharder. Een verkeerd ingeregelde waterontharder kan namelijk ook schade veroorzaken aan de finish van uw kranen, hoofd- en handdouche. Ook dan kan het ingedroogde water beschadigingen veroorzaken. Schade die hierdoor is ontstaan valt dan ook buiten de garantie. De vorm van schade is vaak herkenbaar aan het zogenaamde 'sinaasappeleffect' op de glanzende oppervlakken en donkere vlekken op de geborstelde finish.

Het gebruik van een stoomreiniger
Door de hoge temperaturen wordt het gebruik van een stoomreiniger niet toegestaan op de IVY producten. Zij kunnen namelijk onherstelbare schade veroorzaken.

Sanibell verwijst in deze onderhoudsadviezen naar verschillende algemene en specifieke onderhoudsproducten. Een aantal van deze geadviseerde onderhoudsproducten zijn verkrijgbaar via de webshop van Sanibell: www.sanibell.nl.

Neem voor vragen of gewenste service contact op met +31 186 745 030 of stuur een e-mail naar: service@sanibell.nl

IVY® is een geregistreerd merk van Sanibell BV – Oud-Beijerland.

Garantie en service

In deze garantie- en servicevoorwaarden wordt met opdrachtgever bedoeld: de eindgebruiker van een IVY/Sanibell product of de IVY dealer die een service- of reparatie-verzoek aan Sanibell doet. Met product bedoelen we de IVY producten die in Nederland en België verkocht worden.

IVY® maakt deel uit van het productassortiment van Sanibell BV – The Netherlands en is een geregistreerd merk. Alle producten van Sanibell zijn gemaakt met materialen van de hoogste kwaliteit en worden geproduceerd om te voldoen aan de Nederlandse en Europese normen.

Bij goede installatie en correct gebruik zullen de producten vele jaren probleemloos dienst doen. Voor de producten van IVY geldt een garantietermijn van 5 jaar (60 maanden) met uitzondering van producten die elektronische componenten bevatten. Op deze producten geldt een garantietermijn van 2 jaar (24 maanden). De IVY fabrieksgarantie gaat in op de datum van aankoop. Het verkooppunt waar de eindgebruiker het IVY product heeft aangeschaft is het eerste aanspreekpunt voor een garantie/servicemelding, in andere gevallen is dit IVY (Sanibell BV) zelf. Sanibell verleent garantie overeenkomstig de garantievoorwaarden die hieronder geraadpleegd kunnen worden.
De garantie dekt alle producten, op voorwaarde dat ze worden gebruikt zoals bedoeld en geïnstalleerd worden in overeenstemming met onze montage-instructies en lokale verordeningen en -wetgeving. De garantie dekt fabricage- of materiaalfouten en binnen de garantieperiode wordt een gratis vervangend onderdeel of het meest gelijkende equivalent geleverd. Wanneer een aanspraak op de garantie wordt gemaakt en deze wordt toegewezen, dan zal de aansprakelijkheid worden beperkt tot de geleverde producten en dekt geen schade tijdens installatie of gevolgschade.

Indien het afgeleverde product niet aan de overeenkomst beantwoordt, dan dient de eindgebruiker dit zo snel mogelijk na ontdekking, uiterlijk binnen twee werkdagen door te geven aan de verkoper van het IVY product. Indien er sprake is van schade aan het afgeleverde product, dan raadt Sanibell aan dat de eindgebruiker foto's van de buitenste en binnenste verpakking alsook van het product maakt. De eindgebruiker kan hierbij het product voorzichtig uit de verpakking halen en inspecteren. Sanibell raadt de eindgebruiker aan de verpakking goed te bewaren in het geval er vermoed wordt dat de schade is ontstaan tijdens het verzenden van het product. Wij adviseren dan het product niet te monteren want gemonteerd = geaccepteerd! De verkoopdealer van het IVY product zal met de juiste ordergegevens een melding maken bij de serviceafdeling van Sanibell.

Normale slijtage, kalkaanslag en chemicaliën die tijdens het schoonmaken worden gebruikt, kunnen schade en verslechtering veroorzaken en dit valt niet onder de garantie. Producten moeten altijd worden gebruikt zoals ze bedoeld zijn en mogen niet worden misbruikt.

We accepteren geen claims voor vervanging als de producten op een andere manier zijn toegepast of gewijzigd dan voorzien in de montage-instructies. Alle gemonteerde vervangende onderdelen moeten altijd de originele onderdelen zijn die door Sanibell/IVY zijn voorgeschreven. Deze onderdelen zijn verkrijgbaar via ons dealernetwerk, via www.sanibell.nl of door contact op te nemen met de Sanibell Serviceafdeling; +31 186 745 030. Gemonteerde onderdelen van andere bronnen maken de garantie ongeldig.

Aanspraak op garantie
Voor het doen laten gelden van een aanspraak op de garantie moet de originele factuur of aankoopbewijs, met de aankoopdatum, van het betreffende product aan Sanibell BV kunnen worden overlegd.

De garantietermijn wordt door een reparatie of levering van een onderdeel binnen de garantietermijn niet hernieuwd of verlengd. Voor consumenten geldt altijd het recht op kosteloos herstel of vervanging als een product niet deugt. De wettelijke garantie betekent namelijk dat u altijd recht heeft op een goed product.

Sanibell zal het serviceverzoek/aanspraak op de garantie beoordelen en gedetailleerd onderzoek verrichten om de oorzaak van de schade of storing vast te stellen. Ook zullen we beoordelen of het product volgens de installatievoorschriften is geïnstalleerd en volgens de gebruiksvoorschriften is gebruikt. Soms leidt dit tot het geven van telefonisch advies, het toesturen van een specifiek onderdeel of het inzetten van een servicemonteur. Veel kleine problemen zijn zelf op te lossen zonder dat er een servicemonteur voor langs hoeft te komen.

Mocht blijken dat het product niet volgens de voorschriften is gebruikt dan zal de servicemonteur de eventuele reparatiewerkzaamheden uitvoeren voor rekening en risico van de opdrachtgever. Met dien verstande dat de ingebouwde delen en kraantechniek goed bereikbaar zijn.

Als het installatiewerk niet volgens het montagevoorschrift is uitgevoerd wordt er geen demontage-, hak- en breekwerk verricht. Rozetten die bijvoorbeeld afgekit zijn, zullen nooit door de servicemonteur worden losgemaakt. Ook zal Sanibell nimmer opstellingen aanpassen (een eventueel vervangende kraan wordt uitsluitend geplaatst in de reeds aanwezige uitsparing). Als de servicemonteur het service/reparatieverzoek afkeurt om redenen zoals hierboven genoemd, worden wel de voorrijkosten in rekening gebracht. Eventuele betalingen ter plaatse geschieden altijd via een pintransactie.

Wanneer schade is ontstaan die vermoedelijk is veroorzaakt door een product van Sanibell, dan moet Sanibell hiervan onmiddellijk schriftelijk (of per mail aan service@sanibell.nl) in kennis worden gesteld. Het betreffende product moet ter beoordeling aan Sanibell worden gestuurd. Als opsturen onmogelijk is omdat het om een ingebouwd product gaat, zal Sanibell de beoordeling op de desbetreffende locatie uitvoeren. De kosten hiervan komen dan voor rekening van Sanibell. Vaak zijn foto's en/of videobeelden een prima hulpmiddel bij de beoordeling van de schade/storing en kan het de gehele procedure versnellen.

Garantievoorwaarden

1. De garantie is van toepassing op wereldwijd aangeschafte en geïnstalleerde producten.

2. Het product moet geïnstalleerd, gereinigd en gebruikt zijn in overeenstemming met onze montage-instructies en geïnstalleerd zijn in overeenstemming met goede vaktechnische loodgieters/installatiepraktijken. Een voorbeeld van een goede vaktechnische eigenschap is het vóór installatie doorspoelen van de waterleidingen. Dit voorkomt mogelijke problemen.

3. Een compleet aankoopbewijs/factuur (met aanschafdatum en afleveradres) is vereist om een garantieclaim te staven.

4. Het product moet beschikbaar zijn voor onze inspectie en mag niet worden verwijderd of vernietigd zonder onze toestemming. Ook kunnen we om ondersteunend fotografisch bewijsmateriaal vragen.

5. Alle niet veredelde messingafwerkingen kunnen na verloop van tijd van kleur veranderen als gevolg van oxidatie. Dit is een wezenlijk onderdeel van het product en wordt niet beschouwd als een productfout en als zodanig worden geen claims geaccepteerd.

6. Claims voor producten die niet werken vanwege onvoldoende waterdruk worden niet geaccepteerd. Details van de minimale drukvereisten worden vermeld in de montage-instructies en deze moeten voorafgaand aan de installatie worden gecontroleerd.

7. Als het product defect is als gevolg van een fabricage- of materiaalfout, zullen we het product gratis repareren of een vervangend product of een geschikt onderdeel daarvan leveren. Sanibell is niet aansprakelijk voor het vervangen van andere producten in de badkamer als gevolg van een vervanging die niet exact overeenkomt met het oorspronkelijk geleverde product.

8. Als het product niet meer in productie is en we het identieke product of een geschikt onderdeel niet kunnen leveren, zullen we aanbieden om het te vervangen door het dichtstbijzijnde product, van dezelfde waarde, uit ons huidige assortiment.

9. Als er een servicemonteur wordt ingezet, zal Sanibell ernaar streven om de opdrachtgever binnen twee werkdagen mee te delen op welke dag en tijd het bezoek zal plaats vinden. We zullen servicebezoeken verrichten als we dit nodig achten.
   Wanneer tijdens de reparatie/service-inspectie blijkt dat deze niet tegen de verwachte en begrote kosten kan worden uitgevoerd of wanneer er meerwerk werkzaamheden noodzakelijk zijn, zal in overleg met opdrachtgever een aangepaste inschatting van de kosten worden opgesteld.

10. Voor reparatie van producten die buiten de garantie vallen worden de arbeidsuren, materiaalkosten en voorrijkosten vooraf begroot en aan de opdrachtgever doorberekend. Servicebezoeken worden alleen uitgevoerd in Nederland en België. Wanneer de opdrachtgever – niet binnen 24 uur van de gemaakte afspraak - afziet van de reparatie of niet akkoord gaat met de geschatte opgave van kosten of een verzoek tot reparatie afkeurt, brengt Sanibell de vaste voorrijkosten in rekening. Gedemonteerde en defecte producten/onderdelen moeten met een volledig ingevuld retourformulier (te downloaden op www.sanibell.nl/retourformulier) franco worden teruggezonden naar het adres zoals vermeld op de website van Sanibell.

11. Garanties zijn overdraagbaar wanneer het eigendom van eigenaar verandert, maar niet overdraagbaar wanneer het product opnieuw wordt geïnstalleerd op een andere locatie. Originele en complete aankoopbewijzen/facturen zijn vereist om garanties te claimen.

12. Garanties gelden niet voor ex-showroom/ex-display producten. Dit heeft uiteraard geen invloed op uw wettelijke rechten.

13. Schade en/of storingen veroorzaakt door vervuiling, kalkaanslag, schimmel, chemicaliën of ongepaste reiniging zijn uitgesloten van garantie.

Voorts valt er niet onder onze garantie:
- Schade die opzettelijk is toegebracht en die is ontstaan als gevolg van onzorgvuldig onderhoud, slordigheid, verkeerd gebruik van anti-kalk installaties;
- Schade die is ontstaan door personen die niet gemachtigd zijn het herstel of reparatie uit te voeren;
- Schade die is ontstaan door gebruik van niet originele onderdelen, uitbreidingen of toebehoren;
- Schade die is ontstaan door onachtzaamheid tijdens de montage;
- Schade die is ontstaan door het niet goed doorspoelen van de leidingen vóór installatie van de kraan;
- Schade die is ontstaan door installatie bij bijvoorbeeld een te hoge of te lage waterdruk;
  - Aanbevolen werkdruk: 1.0 – 3.0 bar
  - Maximale werkdruk: 5.0 bar
  - Bij een werkdruk hoger dan 5.0 bar adviseren wij een drukregelaar te monteren.
- Schade die is ontstaan door installatie met een verkeerde watertemperatuur;
  - Aanbevolen warm watertemperatuur: 45 - 60° C
  - Maximale warm watertemperatuur: 80° C
  - Het verschil tussen de aanvoertemperatuur van het koude en het warme water moet minimaal 15 graden zijn omdat anders te thermostaat gaat 'pendelen'.
- Schade aan materialen die aan slijtage onderhevig zijn zoals: keerkleppen, (rubberen) afdichtingen, filters/perlators en doucheslangen;
- Krassen in het oppervlak, gebruikerssporen en afwijkingen die geen negatieve invloed hebben op de functionaliteit van het product;
- Schade die is ontstaan door transport.

14. Vervangbare originele onderdelen zoals o-ringen, afdichtingen, cartridges en perlators zijn verkrijgbaar via het dealernetwerk of rechtstreeks bij Sanibell BV - Serviceafdeling; +31 186 745 030.

15. Voor het dagelijkse onderhoud van de IVY producten verwijzen wij u naar het hoofdstuk 'Schoonmaakadvies voor IVY kranen' of het hoofdstuk onderhoud op de website van Sanibell.

Legenda

Deze legenda verklaart in alfabetische volgorde de betekenissen van de gebruikte benamingen en terminologie in de prijscatalogus van IVY®.

Afbouwdeel
Het deel van de kraan wat op de inbouwdelen wordt verwerkt. Deze zijn altijd extern van de muur, vloer of bad en veredeld met een chroomlaag of een gekleurde PED/PVD afwerking.

Afvoerplug
Zie: Always Open design plug of Stop & Go design plug.

Always Open design plug
De tegenhanger van de Stop & Go plug is de Always Open plug. Deze afvoerplug is niet afsluitbaar en wordt vaak toegepast (voorkeur) bij wastafels zonder overloop. Deze afvoerpluggen bedekken wel op een fraaie manier het afvoergat van de wastafel. Deze Always Open design afvoerpluggen zijn beschikbaar in de kleuren van de kranen.

Anti-kalk nozzles
Zie nozzles.

Base ring
Een base ring wordt in de meeste gevallen gebruikt om de aansluiting van een kraan op de wastafel mooi af te werken. Het is een kapje dat het montagegat in de wastafel afdekt voor een nette uitstraling. De base ring wordt standaard meegeleverd bij de opbouwkraan, maar kan ook apart worden nabesteld als deze moet worden vervangen. Zie ook: Rozet

Belgaqua keurmerk
Belgaqua is de Belgische federatie voor de watersector en is de beroepsvereniging van de openbare diensten van drinkwatervoorziening en afvalwatersanering in België. De organisatie keurt materialen en producten die in contact komen met drinkwater en die aangesloten zijn op het waterleidingnet. Deze producten moeten beschermd zijn tegen terugstroming van water. Belgaqua heeft richtlijnen opgesteld voor producten die aan het waterleidingnet worden verbonden. Deze producten worden door Belgaqua getest en krijgen een certificaat bij goedkeuring.

Bladmontage
We spreken van bladmontage als een opbouwkraan via een kraangat in het blad van de wastafel of afdekplaat wordt gemonteerd.

Bond
De serie IVY kranen met de vertrouwde en bekende ronde, staafvormige handgreep.

Cartridge
Het binnendeel van een kraan die de stroming van het water reguleert. Het binnendeel, cartridge (ook wel cartouche genoemd) bevat twee schijfjes die de buis waar het water doorheen stroomt, afsluiten en openen. Wanneer de kraan wordt opengedraaid, ontstaat er een opening. Hierdoor kan het water erdoorheen stromen en de kraan uitstromen. De geavanceerde binnenwerken van de IVY kranen zijn afhankelijk van model en type en zijn gevuld met hoogwaardige, gepatenteerde cartridges van het Duitse Flühs of het Spaanse Citec.

De thermostatische binnenwerken/elementen die zorgen voor een nauwkeurige en stabiele watertemperatuur op het tappunt zijn afkomstig van de Franse Vernet Group.

Cascade uitloop
Een cascade uitloop is een brede wateruitstroom die enige gelijkenis vertoont met een waterval. De thermostatische badkraan van IVY heeft een dergelijke cascade uitloop. Ook douchekoppen kunnen een dergelijke cascade uitloop hebben.

Center gepolijst
Deze 'schitterende' vorm van polijsten op de bovenzijde van de hendel geeft een nog luxere uitstraling. Deze vorm van polijsten komt alleen voor bij kranen in een RVS uitvoering.

Chroomwerk
Het chroomwerk van een IVY kraan speelt een essentiële rol bij het bepalen van de kwaliteit en waarde ervan. Het laagje chroom beschermt het messing tegen verkleuring en oxidatie. Het biedt niet alleen esthetische aantrekkingskracht, maar ook duurzaamheid, functionaliteit en betrouwbaarheid. Het hoogwaardige chroomwerk van de IVY kranen draagt bij aan een stijlvolle uitstraling en zorgt het voor eenvoudige bediening en onderhoudsgemak. De diepe hoogglans gloed van het chroomwerk maakt het zelfs mogelijk om jezelf feilloos te kunnen spiegelen in het oppervlak.

Coldstart
De meeste eenhendel kranen mengen al warm en koud water vanaf de neutrale positie. Dit betekent dat het leidingwerk direct wordt verwarmd, zelfs voordat u de kraan naar de koude stand draait. Hierdoor wordt warm water verspild en dit kost energie en geld. De Coldstart mengkranen van IVY zijn energiebesparend, omdat ze in de basispositie (de neutrale stand) alleen koud water laten stromen. De vraag naar warm water zal bewust uitgevoerd moeten worden. Met de Coldstart uitvoering heeft u minder energieverbruik omdat de leidingen dan niet onnodig met warm water gevuld worden.

Comfort en Eco-Air
De toevoeging van lucht aan het water zorgt er voor dat de wellness ervaring extra benadrukt wordt omdat het watergevoel wordt verbeterd. Het water lijkt voller, lichter en zachter te worden. Bovendien zorgt de Eco Air voor een aanzienlijke waterbesparing. In de natuurkunde noemen ze dit het venturi-effect. Een Venturi is een doelbewuste vernauwing van een waterleiding. Door een vernauwing aan te brengen ontstaat er op die plek een drukverlaging en daardoor een snelheidsverhoging van het water. Door er nog eens een luchtventiel op aan te brengen creëren we een extra versnellingseffect.

Concord
De mooie en tijdloze roestvaststalen serie IVY kranen met een ronde, staafvormige design hendel. Deze serie is uitgevoerd in de RVS legering AISI316, de allerbeste legering die voor kranen beschikbaar is.

Cooltouch
De Cooltouch uitvoering kenmerkt zich doordat de buitenkant van kranen nooit warmer kan worden dan de ingestelde thermostaat temperatuur. Het heetwaterdeel binnenin een kraan wordt bij een Cooltouch kraan met koud water gekoeld en zorgt ervoor dat het metalen oppervlak niet te heet wordt. Vooral ook veilig voor gevoelige kinderhandjes.

Design plug voor afvoer
Zie: Always Open design plug of Stop & Go design plug

Design sifon
Een designsifon of bekersifon is een type sifon dat wordt gebruikt onder wastafels en fonteinen. Het voorkomt dat nare geurtjes uit het riool naar boven komen. Het werkt door het water van de kraan via een verticale afvoerbuis in een brede beker te laten stromen. In de beker blijft altijd een laagje water staan, dat fungeert als geurslot. Als de beker te vol raakt, loopt het water over en komt het in de afvoer terecht. Sifons worden ook gekozen op basis van hun uiterlijk, vooral wanneer ze zichtbaar zijn, zoals bij een fontein. De IVY designsifons zijn beschikbaar in de kleuren van de kranen.

Doorstroomcapaciteit
Doorstroomcapaciteit is een begrip dat u terug kan vinden bij elke IVY kraan. De doorstroomcapaciteit is de maximale hoeveelheid liter water die wordt doorgelaten door de leiding van de kraan. De doorstroomcapaciteit wordt altijd uitgedrukt in aantal liters per minuut.

Dutch Design
Dutch Design (letterlijk "Nederlands ontwerp") is een Engelstalige term voor industriële vormgeving (design) in Nederland en refereert aan de ontwerpesthetiek die eigen is aan Nederlandse ontwerpers: minimalistisch, experimenteel, innovatief en onconventioneel. De IVY kranen zijn een combinatie van deze toonaangevende vormgeving en vakmanschap die de gebruikers dagelijks weten te verrassen met haar unieke, kwalitatieve en duurzame eigenschappen.

Eco-Air
(zie Comfort en Eco-Air)

HALO
Wandmodel van kantelbare hoofddouche met twee straalsoorten (cascade jet en regendouche) die apart in te stellen zijn. Wordt standaard geleverd met wandbeugel en inbouwbox.

Hoekstopkraan
Een hoekstopkraan is een kraan waarmee u de watersterkte kunt regelen en de watertoevoer op een specifieke plek kunt afsluiten. Dit is handig voor bijvoorbeeld fonteinen, waarbij de kraan zelf geen instelling heeft om de sterkte aan te passen. De belangrijkste functie van een hoekstopkraan is om de watertoevoer op een specifieke plek af te sluiten. Dit is handig bij het repareren of vervangen van een kraan op de wastafel, omdat u dan alleen de waterleiding op die plek hoeft af te sluiten en niet de hele waterleiding. Het is daarom aanbevolen om onder elke wastafel een hoekstopkraan te installeren. De IVY hoekstopkraan heeft een ½"inlaat en een 3/8"uitlaat.

Inbouwbox
Een kunststof box die toegepast wordt bij de inbouw van inbouwkranen in de muur. Bij een inbouwkraan zijn alleen de esthetische onderdelen zichtbaar, de rest van de techniek zit verborgen in de muur. En daar bewijst de IVY inbouwbox ook zijn nut. De universele inbouwbox van IVY is gemakkelijk en waterdicht te installeren en bovendien onzichtbaar weg te werken. De IVY inbouwbox is herkenbaar aan de donkerblauwe kleur. De installatie van een kunststof inbouwbox voorkomt in geval van mogelijke lekkage dat er water rechtstreeks in de muur stroomt. Ook in geval van nood blijven de technische inbouwdelen in deze inbouwbox gemakkelijk 'bereikbaar'.

Via deze inbouwbox steekt bijvoorbeeld alleen de uitloop van de kraan of het menggedeelte met bedieningshendel uit de muur.

Inbouwdeel
Het deel van de kraan wat in de muur wordt verwerkt. Hier zitten o.a. de aansluitingen van de waterleidingen in verwerkt.

Inbouwdiepte
De diepte die benodigd is om een inbouwkraan in de muur te kunnen inbouwen.

Inbouwkraan
Kranen waar een deel van de kraan binnen de muur ingebouwd wordt.
Deze type kranen worden veelal geleverd met een apart inbouwdeel en een apart afbouwdeel.

Installatievriendelijk
De IVY producten zijn altijd gemakkelijk te installeren volgens de normen en vaste gebruiken van de installateur. Hiervoor kunnen ook alle gangbare en gebruikelijke gereedschappen gebruikt worden.

Kleuren
Zie Matchmaking colours.

Kraanuitloop
De kraanuitloop is het gedeelte van de kraan waar het water daadwerkelijk uitkomt. De voorsprong van de uitloop geeft de lengte van de uitloop aan. Een kraanuitloop kan draaibaar of vast zijn.

Matchmaking colours
Het begrip Matchmaking colours komt vanuit het proces waarbij twee of meer producten uit verschillende productgroepen (spiegels en accessoires) met elkaar worden gematcht en verbonden. Bij het ontwerpen van een nieuwe badkamer is individueel design en persoonlijk karakter steeds belangrijker. Met de beschikbare kleurencollectie wordt het nu makkelijker dan ooit om een volledig eigen, gepersonaliseerde badkamer te creëren in jouw favoriete 'matchmaking' kleur, stijl en afwerking. De IVY kleurencollectie van de kranen is prima te combineren met de 'matching' kleuren van de beschikbare accessoires en badkamerspiegels met frame. Het verschil in basismateriaal zorgt vaak wel voor een klein onderscheid, derhalve zorgt de fysieke installatieafstand tussen kraan en spiegel voor een niet onoverkomelijke kleurervaring. Door te kiezen voor dezelfde kleur en afwerking, creëert u een afgewogen geheel in de badkamer of toilet.

Messing
Messing (type 4MS) is een legering van koper en zink dat gebruikt wordt voor de productie van kranen (serie IVY Bond en serie IVY Pact). Deze legering, een samensmelting van metalen, wordt al eeuwenlang gebruikt omdat het een hard materiaal met een goede bewerkbaarheid oplevert. Koper is namelijk van nature een zachtere metaalsoort. Door zink toe te voegen wordt het harder, zonder dat het bros wordt. Wanneer het materiaal verhit wordt blijft het soepel voor bewerking.

Messing laat zich makkelijk bewerken en heeft van zichzelf al een aantrekkelijke kleur, die op goud lijkt. Hierdoor is het populair voor de afwerking van allerlei producten. De IVY kranen uit de serie Bond en Pact hebben een messing basis en zijn veredeld met een chroomlaag of een PVD coating in kleur. Messing heeft bacterie werende eigenschappen en is daarom veilig om toe te passen bij de productie van kranen. Ook is het goed bestand tegen vochtige omstandigheden en roest het niet. Bovendien is het makkelijk te onderhouden. Messing laat zich goed hergebruiken en is daarom bijzonder duurzaam. IVY kranen worden gemaakt van materialen zoals messing die o.a. voorgeschreven* worden door UBA, het Duitse milieuagentschap.

*Het type messing dat wij gebruiken voor de productie van kranen heeft de kwaliteit die volgens de 'Regeling materialen en chemicaliën drink- en warm tapwater' wordt voorgeschreven. Daarin wordt voor cementgebonden en metallische producten en materialen verwezen naar de 'common approach' van de '4MS Initiative'. De vier lidstaten Duitsland, Frankrijk, Nederland en het Verenigd Koninkrijk van Groot-Brittannië en Noord-Ierland zijn in 2011 een samenwerking overeengekomen bij de harmonisatie van tests voor de hygiënische geschiktheid van producten die in contact komen met drinkwater. Deze 4MS-samenwerkingsinspanningen zijn met succes geëvolueerd en worden nu het "4MS-Initiatief" (4MS) genoemd. Ook wordt dit type messing goedgekeurd door verscheidene keuringsinstituten zoals: NF, KIWA, WRAS en DVGW

Nexus
De IVY Nexus is de designserie kranen die herkenbaar is aan de 'diamond knurling' op het draaiende, cilindrische oppervlak van de kraanhendel. Dit esthetische structuurpatroon bestaat uit kleine ruitvormige kartelingen die machinaal in het materiaal worden aangebracht. De Nexus serie is technisch te vergelijken met de kranen uit de IVY Bond serie.

Nozzles
De douchekoppen en handdouches zijn voorzien van (TPE) rubberen anti-kalk nozzles waardoor deze zeer eenvoudig ontkalkt kunnen worden. Het water verlaat de douchekop via rubberen sproeimondjes. De kalk hecht zich moeilijker aan het rubber en wanneer er over de sproeimondjes heen gewreven wordt, breekt de kalk en kan deze eenvoudig verwijderd worden.

Omstel
Een omstel is een mechanische deel binnen de kranen. Het omstelbinnenwerk zorgt ervoor dat er meerdere functies op één kraan kunnen worden aangesloten. Zo kan er bijvoorbeeld gemakkelijk gewisseld worden tussen de hand- en hoofddouche of tussen de badkraanuitloop en de handdouche. Met het draaien van een knop of hendel kan er eenvoudig geschakeld worden tussen de kraanfuncties. Vaak twee-weg (2 functies) of een drie-weg (3 functies).

Verder is er ook onderscheid te maken in een gewone omstelling of een stop-omstelling.
Een omstelling is altijd doorstromend, dus u hebt dan ook nog een afsluiter nodig.
Een stop-omstel heeft niet alleen een regulerende functie, maar ook een ingebouwde stopfunctie.

Opbouwkraan
Kranen waar de complete kraan buiten de muur of op de wastafel valt.

Pact
De serie IVY kranen die herkenbaar is aan de moderne strakke, rechthoekige design handgreep.

PED kleuring
De PED kleuring staat voor Pulse Electro Deposition, een industrieel proces dat elektriciteit gebruikt om metaal te coaten met lak. Karakteristiek aan dit proces is de hoge mate van krasvastheid van de coating. IVY heeft dit duurzame proces gekozen in plaats van de normale coating met lak.
De toegepaste PED kleur binnen IVY is:
- Mat zwart/matt black.

Perlator
Een perlator, ook wel een mousseur genoemd, is een mondstuk voor kranen. Dit mondstuk zorgt ervoor dat er lucht in de waterstraal komt, waardoor het water zachter en bruisender aanvoelt. Ook zorgt een perlator ervoor dat er minder water per tijdseenheid gebruikt wordt. De lucht zorgt er wel voor dat de straal zijn waterdruk behoudt en de straal dus even krachtig blijft. IVY kranen zijn voorzien van Neoperl perlators. Deze perlators zijn bovendien water- en energiebesparend. Elke minuut besparen we veel water door er lucht aan toe te voegen. Dat betekent dat we minder liters water gebruiken. Wanneer er warm water getapt wordt, zal er ook minder energie gebruikt worden.

PVD kleuring
De PVD kleuring staat voor Physical Vapour Deposition, een duurzame, permanente en slijtvaste kleurtechniek. In vacuümkamers wordt een dunne titanium laag aangebracht door middel van dampafzetting. Deze ijzersterke PVD kleurtechniek wordt - in verschillende kleuren - op alle IVY kranen toegepast.

De toegepaste PVD kleuren binnen IVY zijn:
- Geborsteld nickel PVD/Brushed nickel PVD;
- Geborsteld mat goud PVD/Brushed matt gold PVD;
- Geborsteld mat koper PVD/Brushed matt copper PVD;
- Geborsteld metal black PVD/Brushed metal black PVD;
- Zwart chroom PVD/Black chrome PVD;
- RVS316 geborsteld mat goud PVD/RVS316 brushed matt gold PVD;
- RVS316 geborsteld mat koper PVD/RVS316 brushed matt copper PVD;
- RVS316 geborsteld carbon black PVD/RVS316 brushed carbon black PVD.

De PVD kleuring is een milieuvriendelijk productieproces omdat dit in vacuümkamers plaatsvindt kan het verdampingsproces onder minder hoge temperatuur worden uitgevoerd.

Roestvaststaal (RVS316)
Roestvaststaal of kortweg RVS is zeer goed bestand tegen de invloeden van water, de stevigheid en de beschermende eigenschappen van roestvast staal worden er niet door aangetast. Bovendien zijn er op RVS kranen minder snel vlekken en vingerafdrukken zichtbaar. De kranen (serie IVY Concord en serie IVY Tribe) zijn uitgevoerd in de RVS legering AISI316, de beste legering die voor kranen beschikbaar is. Deze 316 kwaliteit RVS wordt ook toegepast in hoogwaardige consumentenproducten zoals horloges. RVS316 bestaat voor 17% uit chroom, 12% nikkel en 2% molybdeen, de rest is ijzer. Door de combinatie van molybdeen en nikkel, is het beter bestemd tegen corrosie dan de 304 versie. RVS316 wordt dan ook wel chirurgisch staal genoemd. De IVY kranen uit de serie Concord en Tribe hebben een RVS316 basis en zijn veredeld met een PVD coating in kleur.

Rozet
Een rozet wordt gebruikt om de aansluiting van een kraan of sifon op de muur of plafond mooi af te werken. Het is een kapje dat over de leidingen(aansluiting) wordt geschoven voor een nette uitstraling. Rozetten worden meegeleverd bij de inbouwkranen, maar kunnen ook apart worden nabesteld als ze moeten worden vervangen. Zie ook: base ring.

Satinspray
De Satinspray douchekop is speciaal ontworpen om het douchecomfort en genoegen te verhogen. Door de toevoeging van extra nozzles aan de douchekop krijgt het water meer ruimte en lucht om zich te verdelen over alle afzonderlijke sproeigaatjes. Het uitstromende water voelt daardoor comfortabel en satijnzacht aan.

Smooth uitvoering
Smooth is de benaming van een bepaald type kunststof (PVC) doucheslang. De strakke en soepele smooth aanvoelende doucheslang is een duurzame en flexibele kunststof doucheslang. Door deze zacht en soepel aanvoelende doucheslang heeft u voldoende bewegingsvrijheid tijdens het douchen. De gladde afwerking is daardoor ook gemakkelijk te onderhouden. De slang zelf is voorzien van een stevige gevlochten kern, wat zorgt voor extra stevigheid en duurzaamheid.

Sproeimondjes
Zie Nozzles

Stop & Go design plug
Een aparte afsluitbare clickplug zorgt voor een goede afsluiting van de waste (afvoer). Door met een simpele handbeweging te drukken op de afvoer, opent of sluit de afvoer en kan de wasbak zich vullen met water. Een dergelijke Stop & Go afvoerplug wordt ook wel klikwaste, click-waste, push-up waste, push-open of pop-up waste genoemd. Deze designpluggen zijn beschikbaar in de kleuren van de kranen.
Stop & Go afvoerpluggen worden veelal toegepast bij wastafels die uitgevoerd zijn met een overloop.

Stopkraan
Een stopkraan heeft maar één uitgang waar het water uitstroomt. De stopkraan regelt de uitstroom, die open (wel water) of dicht (geen water) gezet kan worden. Deze type stopkranen worden vaak ingebouwd.

Stop-omstel
(zie Omstel)

Stopkraan (Flow through)
Een flow through stopkraan heeft dezelfde functie als een stopkraan, echter kan deze gebruikt worden om in serie geplaatst te worden. Ook deze type stopkranen worden meestal ingebouwd.

Symmetry
De symmetry uitvoering is herkenbaar aan de 'symmetrische' opstelling cq installatie van de design hendels en knoppen van de IVY kranen. Deze symmetry installaties kenmerken zich door een strak en stijlvol design en kunnen zowel horizontaal als verticaal worden toegepast.

Thermostaatkraan
Een thermostaatkraan is een kraan waarbij de temperatuur constant blijft, ongeacht veranderingen in de watertoevoer. Dit maakt ze veilig en waterbesparend in gebruik. Met een thermostaatkraan is het niet meer nodig om handmatig koud en warm water te mengen om de juiste temperatuur te krijgen. Dit voorkomt ook het risico op verbranding, omdat de temperatuur constant blijft. Sommige thermostatische kranen hebben ook een extra vergrendeling op 38 graden voor extra veiligheid*.

Thermostaatkranen worden veelal toegepast in huishoudens met kleine kinderen of vanwege het gebruiksgemak.

*Alle IVY thermostaatkranen zijn met deze temperatuurbeveiliging uitgevoerd.

Thermostatisch binnenwerk
Mengfunctie die zichzelf corrigeert bij een toestromingsschommeling. Het klassieke voorbeeld dat als u vroeger beneden de keukenkraan aanzette, uw vader naar beneden schreeuwde dat die stond te douchen (dus een ijskoude straal in zijn nek kreeg). Met een thermostatische binnenwerk zal u in dit geval er dus niets van merken want de thermostaatkraan zorgt ervoor dat de temperatuur constant blijft. Ook bij een terugval van waterdruk van de warme/koude watertoevoer. In alle IVY kranen met een thermostaat zit een thermostatisch element ingebouwd van het gerenommeerde merk Vernet.

Tribe
De minimalistische roestvaststalen designserie IVY kranen die herkenbaar zijn aan de rechthoekige industriële toolgrip hendel. De toolgrip hendel is bewerkt met een unieke diamant 'knurling'. De Tribe serie is uitgevoerd in de RVS legering AISI316, de allerbeste legering die voor kranen beschikbaar is.

Twee weg stop omstel
Bij een twee weg stop omstel kan gekozen worden uit twee uitstroommogelijkheden door de knop of hendel om te zetten. Dan kan er bijvoorbeeld gekozen worden of het water uit de hoofddouche of uit de handdouche komt.

UBA (Umweltbundesamt)
Sinds de oprichting in 1974 is het Duitse Milieuagentschap (Umweltbundesamt – UBA) het belangrijkste milieubeschermingsagentschap van Duitsland.

UBA materialen
De gebruikte materialen en grondstoffen worden voorgeschreven in de UBA materiaallijst. Dat betekent dat IVY materialen gebruikt die in contact komen met water waarvoor het Duitse Milieuagentschap een aanbeveling heeft opgesteld.

Waste
De 'waste' is een voorziening die veelal aan de achterkant van een mengkraan te vinden is. Deze waste is de trek- en duwbediening van de afvoerplug waarmee de afvoer van een wastafel geopend dan wel gesloten kan worden. Alle IVY kranen zijn uitgevoerd zonder een dergelijke geïntegreerde waste/waste-inrichting. Hiervoor in de plaats kan gekozen worden voor een aparte afsluitbare design clickplug (stop&go design plug) of een niet afsluitbare waste (always open design plug). Deze designpluggen zijn eveneens beschikbaar in de kleur van de kraan.

Waterbesparend
Besparing op water betekent niet alleen besparing op het milieu, het betekent ook besparing op geld. Elke druppel water die niet overbodig verwarmd hoeft te worden betekent besparing. Dus ook op energie en onze waardevolle hulpbronnen.

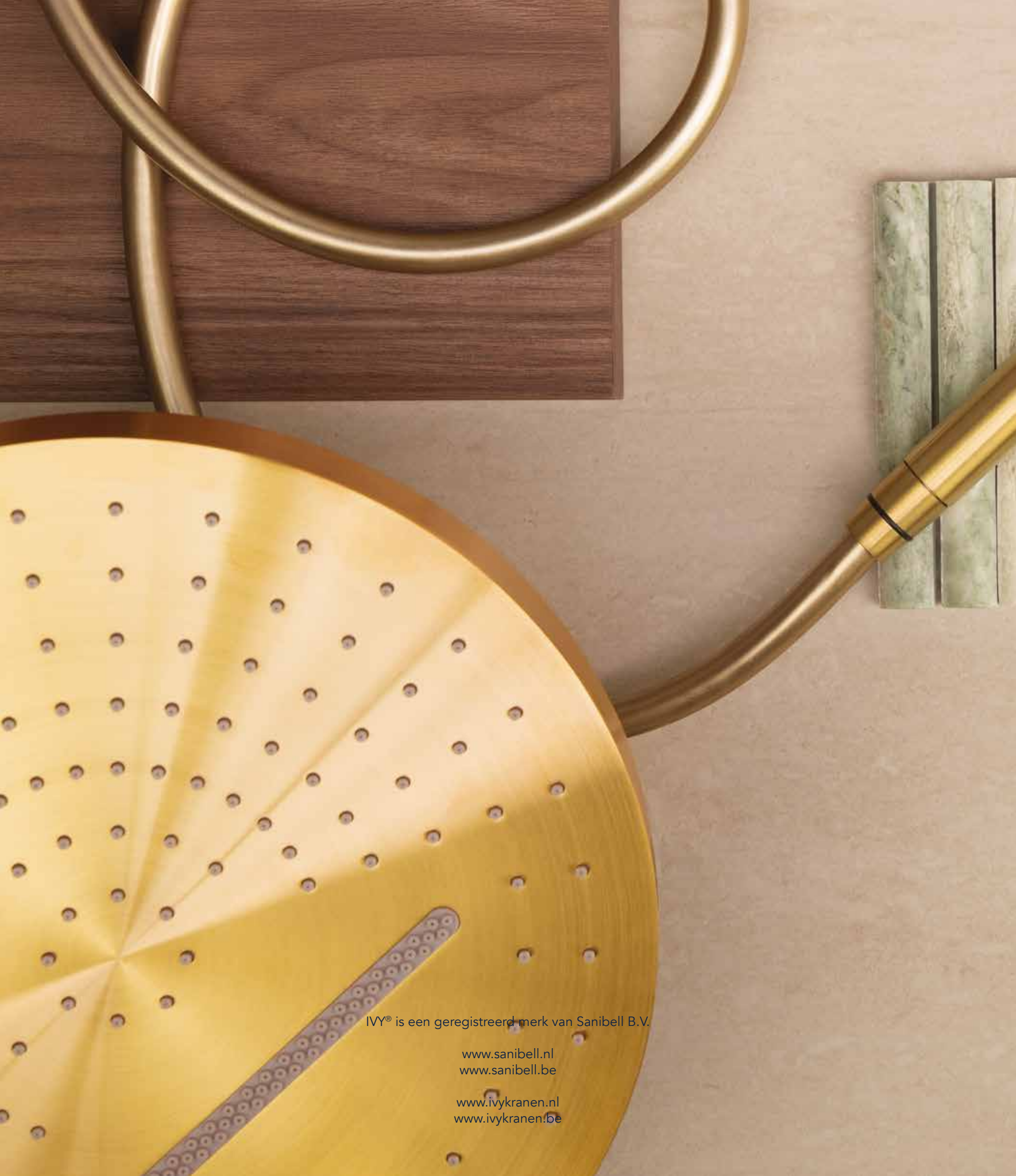

IVY® is een geregistreerd merk van Sanibell B.V.

www.sanibell.nl
www.sanibell.be

www.ivykranen.nl
www.ivykranen.be